THIS DRAWING IS UNPUBLISHED. RELEASED FOR PUBLICATION , .
© COPYRIGHT – By – ALL RIGHTS RESERVED.

LOC	DIST
HB	—

REVISIONS

P	LTR	DESCRIPTION		DATE	DWN	APVD
	D	1.CHANGE LOGO, 2.VENT HOLE SHAPE; 3.ADD TERMINALS PLATING THICKNESS IINE IDENTIFIER	ECO-12-005725	26-JUL-12	D.L	BH.Y
	E	CHANGE THE VENT HOLE SHAPE FROM RECTANGLE TO CIRCLE ONE	ECO-13-015347	16-DEC-13	XL,Y	B,F

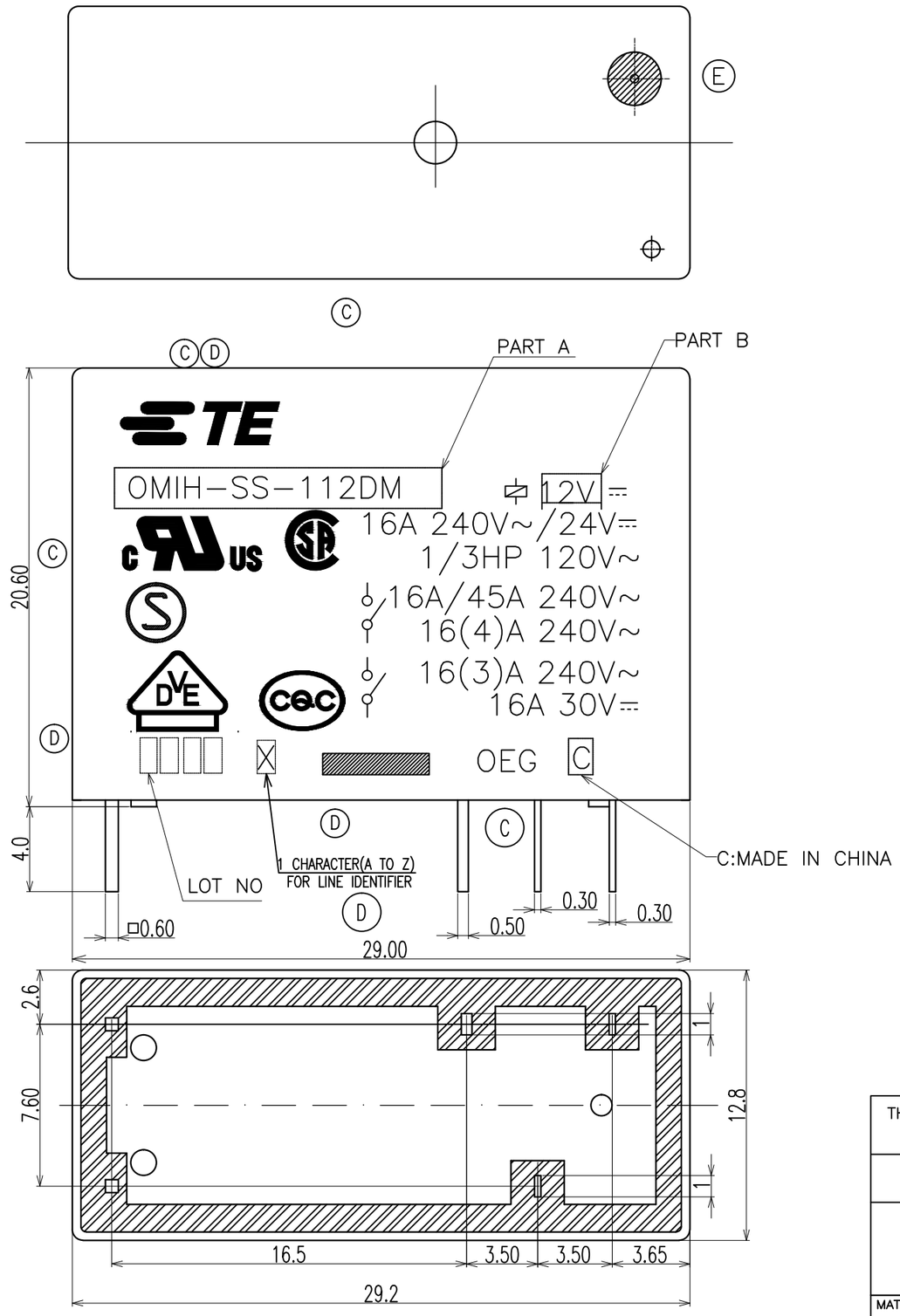

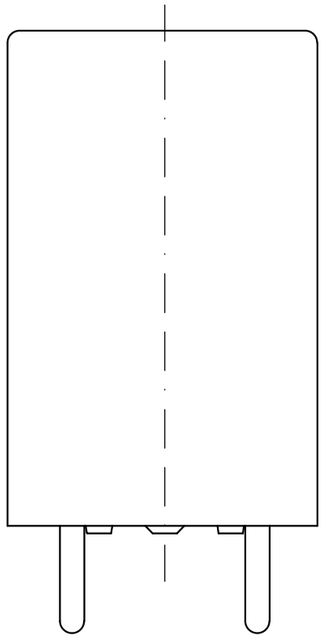

CONNECTION DIAGRAM
(BOTTOM VIEW)

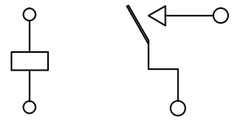

DRILLING DIAGRAM(2/1)
(BOTTOM VIEW)

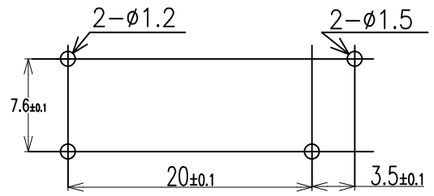

THIS DRAWING IS A CONTROLLED DOCUMENT.

DIMENSIONS: mm

TOLERANCES UNLESS OTHERWISE SPECIFIED:
0 PLC ±
1 PLC ±
2 PLC ±
3 PLC ±
4 PLC ±
ANGLES ±

MATERIAL

FINISH –

DWN	Y.Xiao
CHK	N.Funayama
APVD	CH.HSU
PRODUCT SPEC	—
APPLICATION SPEC	—
WEIGHT	

TE Connectivity

NAME: OMIH CUSTOMER DRAWING

SIZE	CAGE CODE	DRAWING NO	RESTRICTED TO
A3	00779	C-5-1419121-7	—

CUSTOMER DRAWING | SCALE 4:1 | SHEET 1 OF 2 | REV E

1470-19 (3/11)

THIS DRAWING IS UNPUBLISHED. RELEASED FOR PUBLICATION , .
© COPYRIGHT – By – ALL RIGHTS RESERVED.

LOC	DIST
HB	—

REVISIONS

P	LTR	DESCRIPTION	DATE	DWN	APVD

NOTES:

(A1) 1.LOT NO. SYSTEM AS FOLLOWING:

0 8 2 5

WEEK

YEAR

(C) 2.GENERAL TOLERANCE AS FOLLOWING:

TOLERANCE	
0~0.99mm	±0.1
1mm~2.99mm	±0.2
3mm MIN.	±0.3

(C) 3.TERMINAL DIMENSION IS NOT INCLUDING SOLDER TIP.

(D) 4.FOR THE TIN–PLATING OF THE PINS:
+0.1mm FOR WIDTH,THICKNESS AND DIAMETER.
+0.5mm FOR LENGTH.

(C)

	OMIH-SS-148L	9-1419121-0	OMIH-SS-148L	48V
	OMIH-SS-148D	2-1419145-1	OMIH-SS-148D	48V
	OMIH-SS-124L	8-1419121-7	OMIH-SS-124L	24V
	OMIH-SS-124D	8-1419121-5	OMIH-SS-124D	24V
	OMIH-SS-112L	8-1419121-0	OMIH-SS-112L	12V
	OMIH-SS-112D	7-1419121-7	OMIH-SS-112D	12V
	OMIH-SS-109L	7-1419121-5	OMIH-SS-109L	9V
(B3)	OMIH-SH-148L	7-1419121-1	OMIH-SH-148L	48V
	OMIH-SH-148D	7-1419121-0	OMIH-SH-148D	48V
	OMIH-SH-124L	6-1419121-6	OMIH-SH-124L	24V
	OMIH-SH-124D	6-1419121-4	OMIH-SH-124D	24V
	OMIH-SH-112L	5-1419121-7	OMIH-SH-112L	12V
	OMIH-SH-105L	5-1419121-3	OMIH-SH-105L	5V
(B2)	OMIH-SH-105D	1-1419145-6	OMIH-SH-105D	5V
	DESCRIPTION	TE PART NO	PART A	PART B

RELAY TYPE

		UV RESIN	UV SEAL	18
		——	TAPE	17
		EPOXY RESIN	SEAL	16
UL94 V-0		PBT	CASE	15
CLASS E		UEW	MAGNETIC WIRE	14
UL94 V-0		PET	BASE	13
UL94 V-0		PBT	BOBBIN	12
	SOLDER DIP	CP WIRE	COIL TERMINAL	11
UL94 V-0		PPS	CARD	10
		Ag ALLOY	MOVABLE CONTACT	9
		Ag ALLOY	STATIONARY CONTACT	8
		Cu ALLOY	HINGE SPRING	7
	SOLDER DIP	Cu ALLOY	B TERMINAL	6
	SOLDER DIP	Cu ALLOY	M TERMINAL	5
	SOLDER DIP	Cu ALLOY	MOVABLE SPRING	4
		STEEL	CORE	3
		STEEL	ARMATURE	2
		STEEL	YOKE	1
INCOMBUSTIBILITY	TREATMENT	MATERIAL	DESCRIPTION	ITEM

THIS DRAWING IS A CONTROLLED DOCUMENT.

DIMENSIONS: mm

TOLERANCES UNLESS OTHERWISE SPECIFIED:
0 PLC ±
1 PLC ±
2 PLC ±
3 PLC ±
4 PLC ±
ANGLES ±

MATERIAL

FINISH –

DWN Y.Xiao –
CHK N.Funayama –
APVD CH.HSU
PRODUCT SPEC —
APPLICATION SPEC —
WEIGHT

TE Connectivity

NAME OMIH CUSTOMER DRAWING

SIZE	CAGE CODE	DRAWING NO	RESTRICTED TO
A3	00779	C-5-1419121-7	—

CUSTOMER DRAWING

SCALE 4:1 SHEET 2 OF 2 REV E

Компания «ЭлектроПласт» предлагает заключение долгосрочных отношений при поставках импортных электронных компонентов на взаимовыгодных условиях!

Наши преимущества:

- Оперативные поставки широкого спектра электронных компонентов отечественного и импортного производства напрямую от производителей и с крупнейших мировых складов;
- Поставка более 17-ти миллионов наименований электронных компонентов;
- Поставка сложных, дефицитных, либо снятых с производства позиций;
- Оперативные сроки поставки под заказ (от 5 рабочих дней);
- Экспресс доставка в любую точку России;
- Техническая поддержка проекта, помощь в подборе аналогов, поставка прототипов;
- Система менеджмента качества сертифицирована по Международному стандарту ISO 9001;
- Лицензия ФСБ на осуществление работ с использованием сведений, составляющих государственную тайну;
- Поставка специализированных компонентов (Xilinx, Altera, Analog Devices, Intersil, Interpoint, Microsemi, Aeroflex, Peregrine, Syfer, Eurofarad, Texas Instrument, Miteq, Cobham, E2V, MA-COM, Hittite, Mini-Circuits,General Dynamics и др.);

Помимо этого, одним из направлений компании «ЭлектроПласт» является направление «Источники питания». Мы предлагаем Вам помощь Конструкторского отдела:

- Подбор оптимального решения, техническое обоснование при выборе компонента;
- Подбор аналогов;
- Консультации по применению компонента;
- Поставка образцов и прототипов;
- Техническая поддержка проекта;
- Защита от снятия компонента с производства.

Как с нами связаться

Телефон: 8 (812) 309 58 32 (многоканальный)
Факс: 8 (812) 320-02-42
Электронная почта: org@eplast1.ru
Адрес: 198099, г. Санкт-Петербург, ул. Калинина, дом 2, корпус 4, литера А.