Alle Rechte vorbehalten/ All rights reserved

X
Lochbild
board drillings

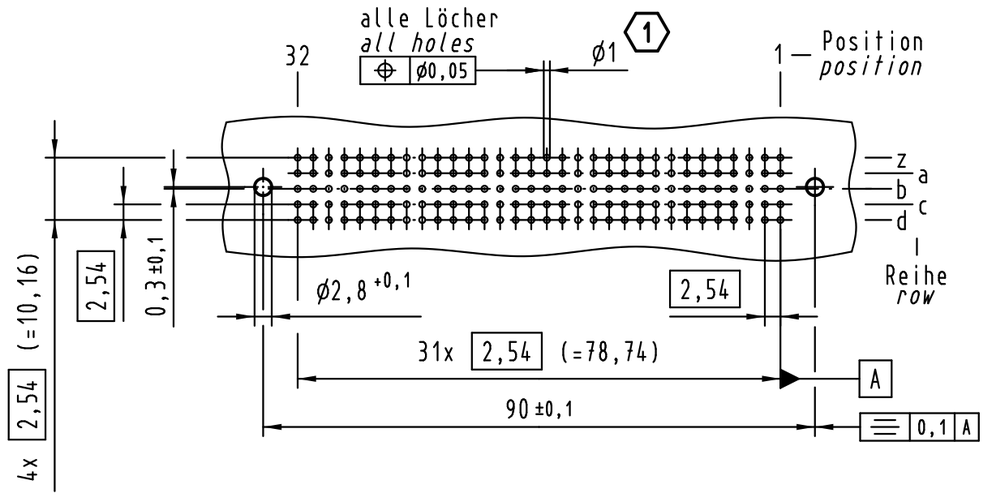

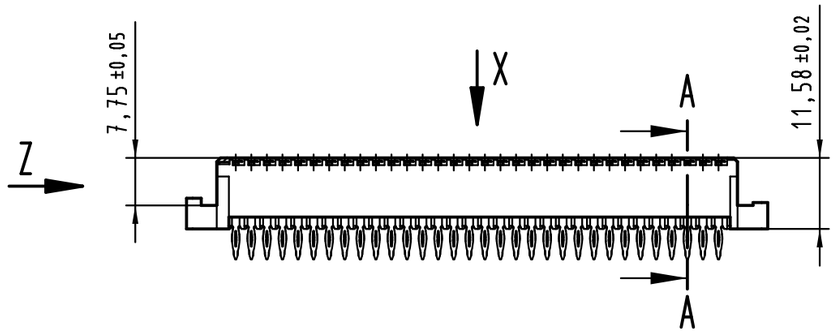

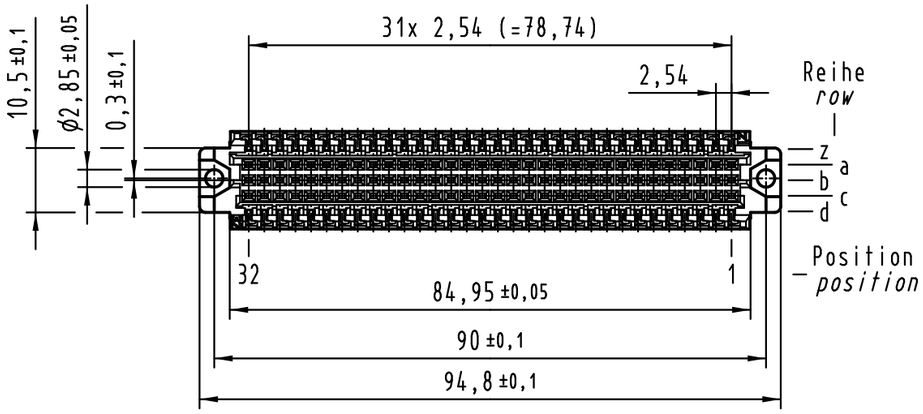

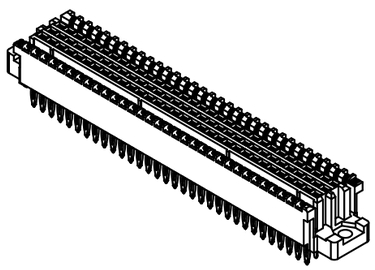

A-A (2:1)

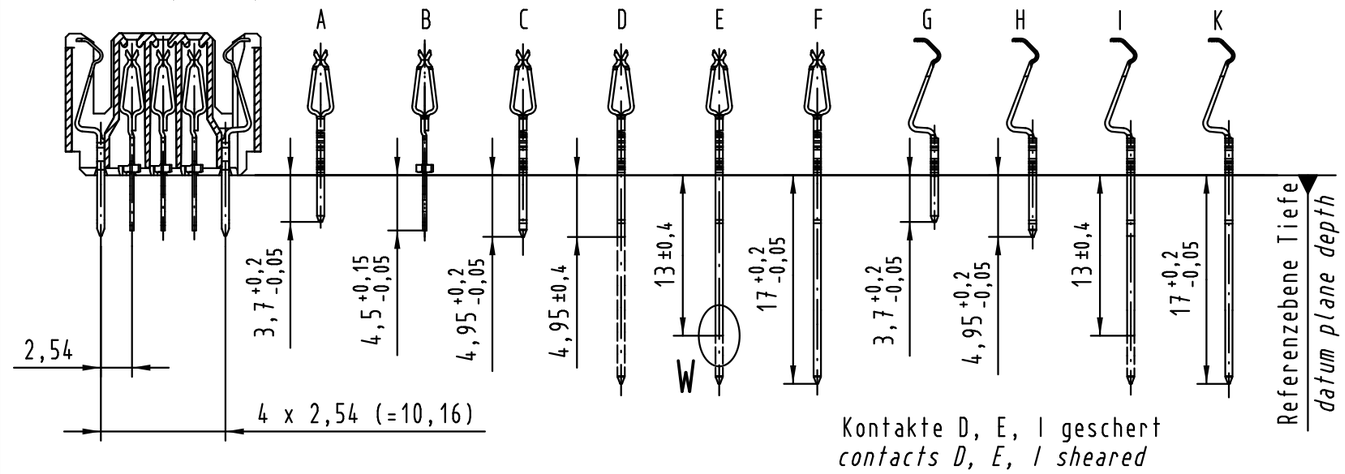

X (2:1)

Kontaktanordnung
contact arrangement

□ = Kontaktposition nicht belegt
= position without contact

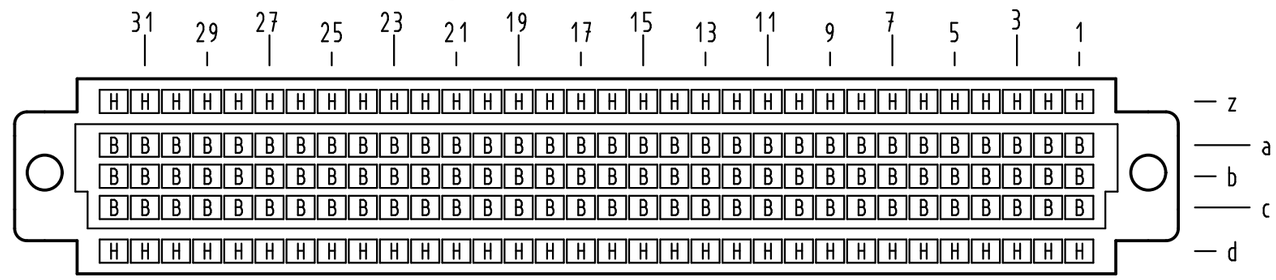

Z (2:1)

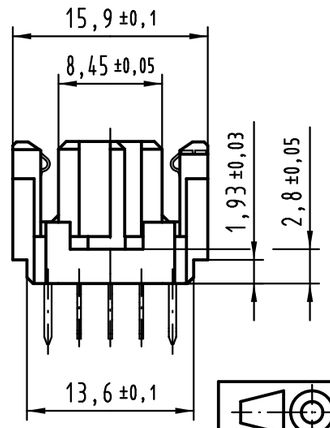

Empfohlener Lochaufbau und
weitere Informationen siehe: DS 02 02 210 01 02
recommended configuration of plated through holes
and further information see: DS 02 02 210 01 02

für gescherte Kontakte
for sheared contacts

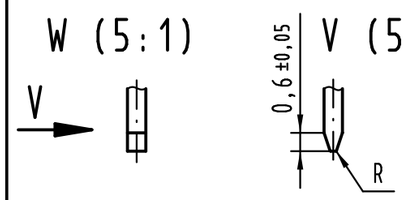

02 02 160 8201	min. 1,27µm Au (S5)
02 02 160 2201	2
02 02 160 1201	1
Bestell-Nr. *part-no.*	Anforderungsstufe *performance level* (1)

All Dimensions in mm Original Size DIN A 3			Techn. Character.			Nicht tolerierte Maße/ *Free size tolerances* IEC 61076-4-113
				Dat.	Name	Maßstab/*Scale*
36437	28.09.11	Hage.	Detail.	09.10.96	Rie.	1:1
36433	15.09.11	Hage.	Insp.	09.10.96	Pa.	
36426	25.08.11	Hage.	Stand.			
30809	12.02.02	Rie.	HARTING Electronics GmbH & Co. KG D-32339 ESPELKAMP			har-bus 64 Federleiste Einpress , 160-polig *har-bus 64 female connector press-in , 160-pole*
19811						TB 02 02 160 x201
Mod.	Dat.	Name				Sub. / Blatt/ *page*

Компания «ЭлектроПласт» предлагает заключение долгосрочных отношений при поставках импортных электронных компонентов на взаимовыгодных условиях!

Наши преимущества:

- Оперативные поставки широкого спектра электронных компонентов отечественного и импортного производства напрямую от производителей и с крупнейших мировых складов;
- Поставка более 17-ти миллионов наименований электронных компонентов;
- Поставка сложных, дефицитных, либо снятых с производства позиций;
- Оперативные сроки поставки под заказ (от 5 рабочих дней);
- Экспресс доставка в любую точку России;
- Техническая поддержка проекта, помощь в подборе аналогов, поставка прототипов;
- Система менеджмента качества сертифицирована по Международному стандарту ISO 9001;
- Лицензия ФСБ на осуществление работ с использованием сведений, составляющих государственную тайну;
- Поставка специализированных компонентов (Xilinx, Altera, Analog Devices, Intersil, Interpoint, Microsemi, Aeroflex, Peregrine, Syfer, Eurofarad, Texas Instrument, Miteq, Cobham, E2V, MA-COM, Hittite, Mini-Circuits,General Dynamics и др.);

Помимо этого, одним из направлений компании «ЭлектроПласт» является направление «Источники питания». Мы предлагаем Вам помощь Конструкторского отдела:

- Подбор оптимального решения, техническое обоснование при выборе компонента;
- Подбор аналогов;
- Консультации по применению компонента;
- Поставка образцов и прототипов;
- Техническая поддержка проекта;
- Защита от снятия компонента с производства.

Как с нами связаться

Телефон: 8 (812) 309 58 32 (многоканальный)
Факс: 8 (812) 320-02-42
Электронная почта: org@eplast1.ru
Адрес: 198099, г. Санкт-Петербург, ул. Калинина, дом 2, корпус 4, литера А.