IEC CONNECTORS SCREW MOUNTING

INTRODUCTIONS

1. Designed to meet globally accepted IEC publication 320 Class 1, that allows users to comply with industry standard in power entry requirement.
2. Connector for cold condition, with pin temperature 70°C max.
3. Nickel-plated brass pins and soldering terminals.
4. Screw-on mount from front or rear (with screw type-M3).
5. Fuse holder designed for one fuse and one spare fuse (both 5x20mm fuses). Safety interlock prevents fuse removal with line plug inserted.
6. Adapts to 110V or 240V input voltage simply by reversing the voltage selector.
7. All part numbers are UL recognized, CSA certified except for SK-015A which is UL listed.
   SK-1000 are DEMKO, approved.
   SK-1017 is UL, CSA approved.
   SK-1008 UL, CSA, VDE, CCC approved.
   SK-1007A UL, CSA approved.
   SK-1007A is patented for new construction (R.O.C. patent no. 54606).
   SK-015A is UL, CSA, VDE, Somko, CCC. Approved

SPECIFICATIONS

1. Rated voltage: 250VAC
2. Minimum insulation resistance at 500VDC: 10M OHM
3. Dielectric strength (one minute): 2000VAC between pins
4. Flammability class: UL 94V-0

ELECTRICAL SCHEMATIC

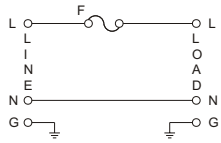

FIG. A

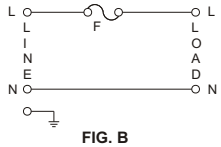

FIG. B

CUSTOMER TRANSFORMER PRIMARIES

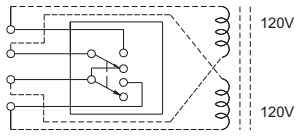

TYPE & RATED CURRENT

DELTA PART NUMBER		SK-015A	SK-1008	SK-1000	SK-1017	SK-1007A
RATED CURRENT (AT 250VAC)	UL/CSA	15A	15A	15A	15A	10A
	VDE	10A	10A	10A	10A	10A
CONNECTOR TYPE	MALE	△		△	△	△
	FEMALE		△			
FUSE HOLDER		-	-	S *4	S *2	S *4
VOLTAGE SELECTOR		-	-	-	-	FRONT *3
ELECTRICAL SCHEMATIC		-	-	FIG. A	FIG. A	FIG. B
UL		✓	✓	✓	✓	✓
CSA		✓	✓	✓	✓	✓
VDE		✓	✓			
SEMKO		✓			✓	
CCC		✓	✓		✓	✓

REMARKS:

1. SK-015A RATING
   SEV/SEMKO/NEMKO/DEMKO–10A/250VAC
   SK-1017/SK-1000
   SEMKO/NEMKO/SETI/DEMKO–10A/250VAC
*2. SK-1017 FUSE HOLDER
   SINGLE FUSE HOLDER ON SK-1017
   IS A RETAINED DESIGN
*3. VOLTAGE SELECTOR CARD RATING
   UL/CSA/VDE–10A/250VAC
*4. "S" FOR SINGLE FUSE HOLDER

MECHANICAL CONSTRUCTION

SK-015A

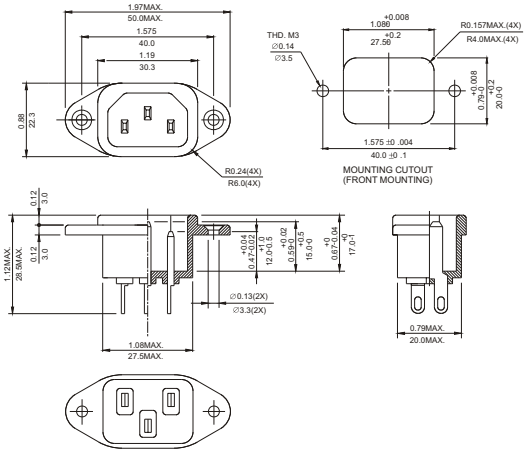

UNIT: INCH / mm

MECHANICAL CONSTRUCTION

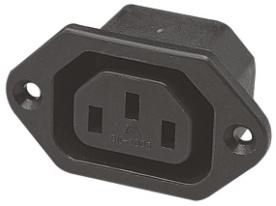

SK-1008

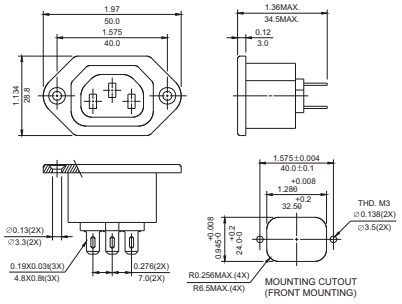

SK-1000

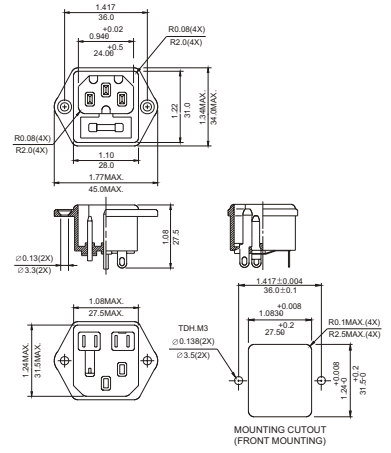

SK-1017

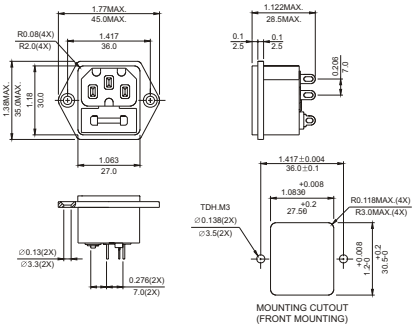

SK-1007A

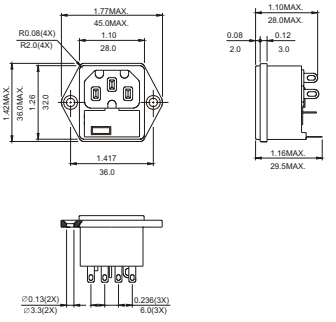

UNIT: INCH / mm

Компания «ЭлектроПласт» предлагает заключение долгосрочных отношений при поставках импортных электронных компонентов на взаимовыгодных условиях!

Наши преимущества:

- Оперативные поставки широкого спектра электронных компонентов отечественного и импортного производства напрямую от производителей и с крупнейших мировых складов;
- Поставка более 17-ти миллионов наименований электронных компонентов;
- Поставка сложных, дефицитных, либо снятых с производства позиций;
- Оперативные сроки поставки под заказ (от 5 рабочих дней);
- Экспресс доставка в любую точку России;
- Техническая поддержка проекта, помощь в подборе аналогов, поставка прототипов;
- Система менеджмента качества сертифицирована по Международному стандарту ISO 9001;
- Лицензия ФСБ на осуществление работ с использованием сведений, составляющих государственную тайну;
- Поставка специализированных компонентов (Xilinx, Altera, Analog Devices, Intersil, Interpoint, Microsemi, Aeroflex, Peregrine, Syfer, Eurofarad, Texas Instrument, Miteq, Cobham, E2V, MA-COM, Hittite, Mini-Circuits,General Dynamics и др.);

Помимо этого, одним из направлений компании «ЭлектроПласт» является направление «Источники питания». Мы предлагаем Вам помощь Конструкторского отдела:

- Подбор оптимального решения, техническое обоснование при выборе компонента;
- Подбор аналогов;
- Консультации по применению компонента;
- Поставка образцов и прототипов;
- Техническая поддержка проекта;
- Защита от снятия компонента с производства.

Как с нами связаться

Телефон: 8 (812) 309 58 32 (многоканальный)
Факс: 8 (812) 320-02-42
Электронная почта: org@eplast1.ru
Адрес: 198099, г. Санкт-Петербург, ул. Калинина, дом 2, корпус 4, литера А.