THIS DRAWING IS UNPUBLISHED. RELEASED FOR PUBLICATION -,- .
© COPYRIGHT - By - ALL RIGHTS RESERVED.

REVISIONS

P	LTR	DESCRIPTION	DATE	DWN	APVD
	G1	REVISED PER ECO-16-014995	19OCT2016	RS	DR

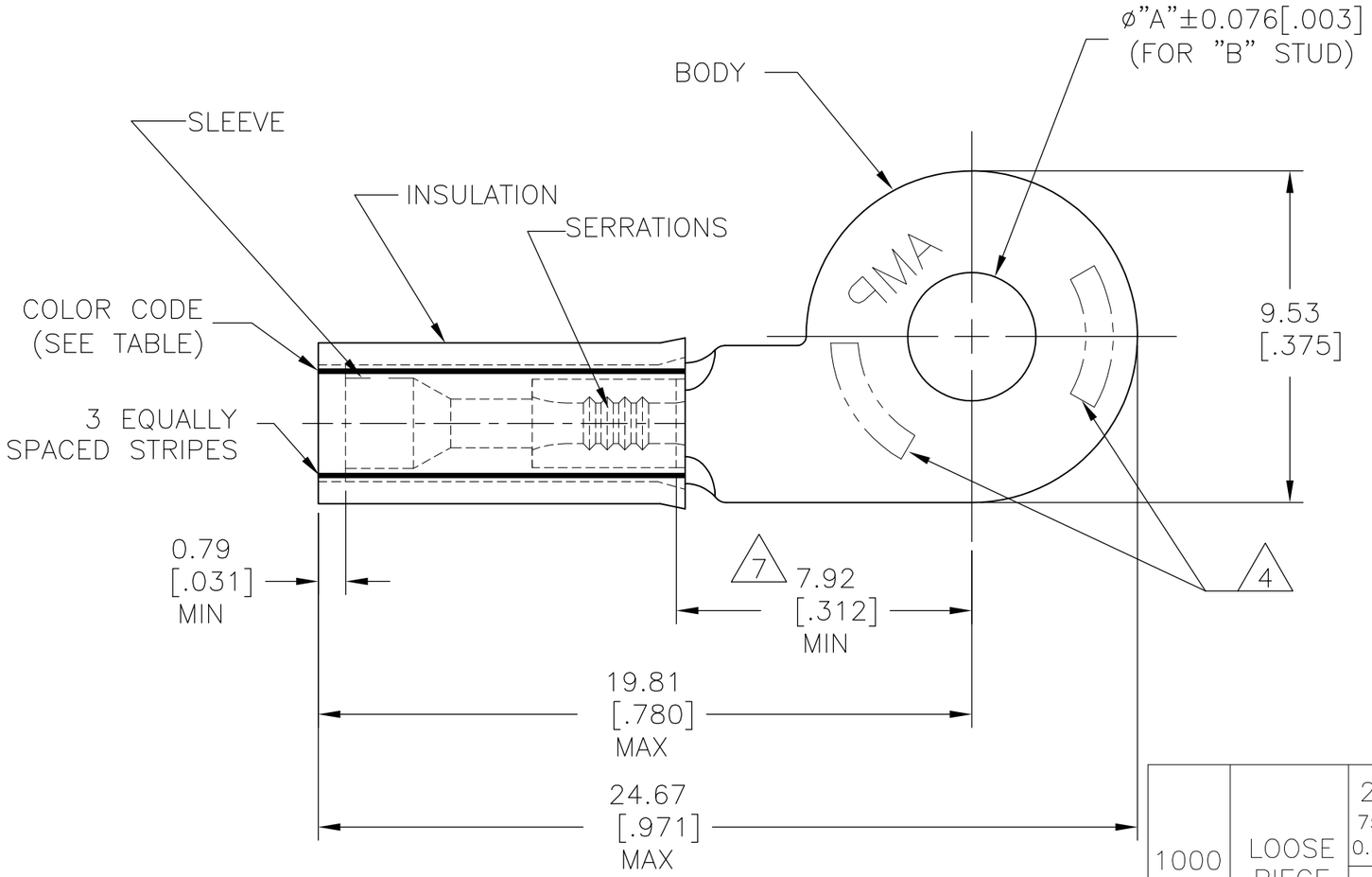

1 NOTE DELETED.

2 TONGUE MATERIAL THICKNESS: 0.79±0.05[.031±.002].

3 FOR C/D WIRE INS DIA.

4 STAMPING (SEE TABLE).

5 MATERIAL & FINISH
BODY & SLEEVE:
COPPER PER ASTM B152
TIN PL. PER ASTM B545.

6 INSULATION:NYLON ASTM D4066
COLOR : RED.

7 APPLIES FROM EDGE OF METAL WIRE BARREL TO CENTER OF STUD HOLE.

QTY	PACKAGE TYPE	WIRE SIZE	COLOR CODE	"A"	"B"	'C' / 'D'	WIRE SIZE / STAMPING	PART NO
1000	LOOSE PIECE	22AWG 754 CMA 0.38 mm²	GREEN	3.68 [.145]	M3.5 [#6]	2.79 [.110] / 0.96 [.038]	22 1/2	52884-4
		20AWG 1186 CMA 0.60 mm²	RED	5.00 [.197]	#10	2.79 [.110] / 1.17 [.046]	20 1	52884-3
				3.68 [.145]	M3.5 [#6]			52884-2

CUSTOMER SERVICE SYSTEMS

FOR ADDITIONAL PRODUCT INFORMATION OR COPIES OF DRAWINGS AND TECHNICAL DOCUMENTS	PRODUCT INFORMATION CENTER 1-800-522-6752
FOR APPLICATION TOOLING INFORMATION	TOOLING ASSISTANCE CENTER 1-800-722-1111
FOR ORDER ENTRY	1-800-526-5142

MAX RECOMMENDED OPERATING TEMPERATURE: 105°C[221°F] MAX

VOLTAGE RATING: 300 V MAX

CIRCULAR MIL AREA: SEE TABLE

THIS DRAWING IS A CONTROLLED DOCUMENT.

DIMENSIONS: mm [INCHES]

TOLERANCES UNLESS OTHERWISE SPECIFIED:
0 PLC ± -
1 PLC ± -
2 PLC ± -
3 PLC ± 0.20[.008]
4 PLC ± -
ANGLES ± 5°

MATERIAL 5

FINISH 6

DWN jr ruth 08JUN09
CHK TOM MICHIELUTTI 08JUN09
APVD TOM MICHIELUTTI 08JUN09
PRODUCT SPEC —
APPLICATION SPEC —
WEIGHT

TE Connectivity

NAME WIRE TERMINAL, PIDG-OFF SET, RING TONGUE, INSULATION RESTRICTED

SIZE	CAGE CODE	DRAWING NO	RESTRICTED TO
A3	00779	C-52284	—

CUSTOMER DRAWING | SCALE NTS | SHEET 1 OF 1 | REV G1

1470-19 (1/15)

Компания «ЭлектроПласт» предлагает заключение долгосрочных отношений при поставках импортных электронных компонентов на взаимовыгодных условиях!

Наши преимущества:

- Оперативные поставки широкого спектра электронных компонентов отечественного и импортного производства напрямую от производителей и с крупнейших мировых складов;
- Поставка более 17-ти миллионов наименований электронных компонентов;
- Поставка сложных, дефицитных, либо снятых с производства позиций;
- Оперативные сроки поставки под заказ (от 5 рабочих дней);
- Экспресс доставка в любую точку России;
- Техническая поддержка проекта, помощь в подборе аналогов, поставка прототипов;
- Система менеджмента качества сертифицирована по Международному стандарту ISO 9001;
- Лицензия ФСБ на осуществление работ с использованием сведений, составляющих государственную тайну;
- Поставка специализированных компонентов (Xilinx, Altera, Analog Devices, Intersil, Interpoint, Microsemi, Aeroflex, Peregrine, Syfer, Eurofarad, Texas Instrument, Miteq, Cobham, E2V, MA-COM, Hittite, Mini-Circuits,General Dynamics и др.);

Помимо этого, одним из направлений компании «ЭлектроПласт» является направление «Источники питания». Мы предлагаем Вам помощь Конструкторского отдела:

- Подбор оптимального решения, техническое обоснование при выборе компонента;
- Подбор аналогов;
- Консультации по применению компонента;
- Поставка образцов и прототипов;
- Техническая поддержка проекта;
- Защита от снятия компонента с производства.

Как с нами связаться

Телефон: 8 (812) 309 58 32 (многоканальный)
Факс: 8 (812) 320-02-42
Электронная почта: org@eplast1.ru
Адрес: 198099, г. Санкт-Петербург, ул. Калинина, дом 2, корпус 4, литера А.