MATING FACE

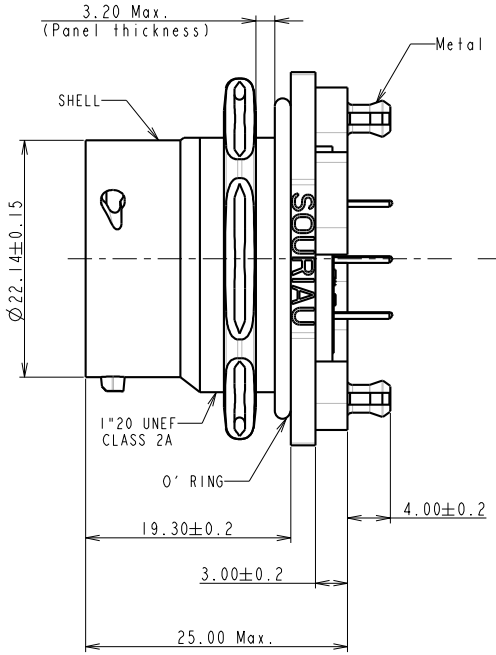

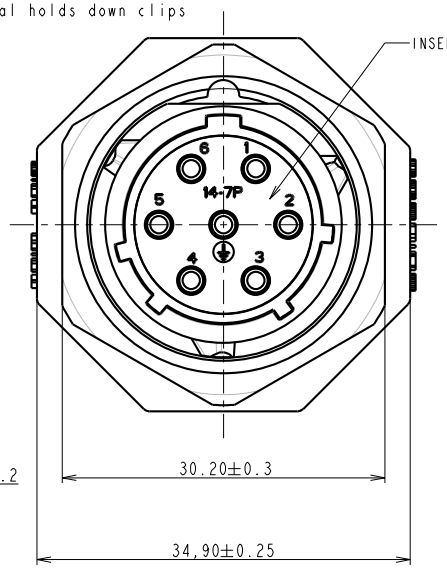

PANEL CUT OUT

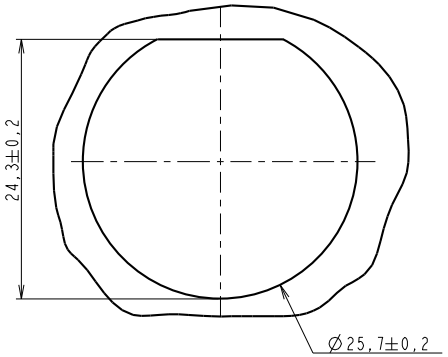

MATERIAL :

Shell:Polyamid UL94 V-0
Insert:Polyalid UL94 V-0
Seal gasket : Sealing IP68/69K : Silicone
O'ring:nitril
Nut:Aluminium alloy black anodized

PERFORMANCE CHARACTERISTICS :

Operating temperature:-40°C up to 105°C
Insulation resistance:5000 MΩmin
Test potential:2000 Vrms for #16 layout
Corrosion salt spray:500 hours
Durability:250 matings and unmatings
Sealing in mated conditions:
- IP68 1 bar during 1 week : immersion under 10 m of water. (IEC 60529)
- IP69K : exposure to high pressure water of cleaning equipement(DIN 40050)

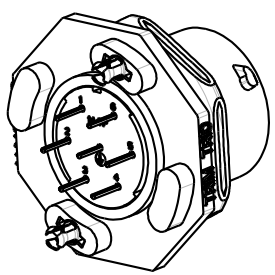

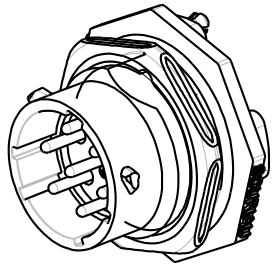

MALE CONNECTOR

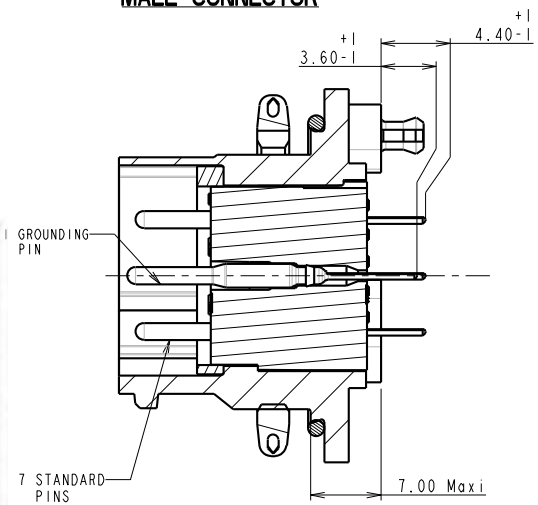

DRILLING PATTERN

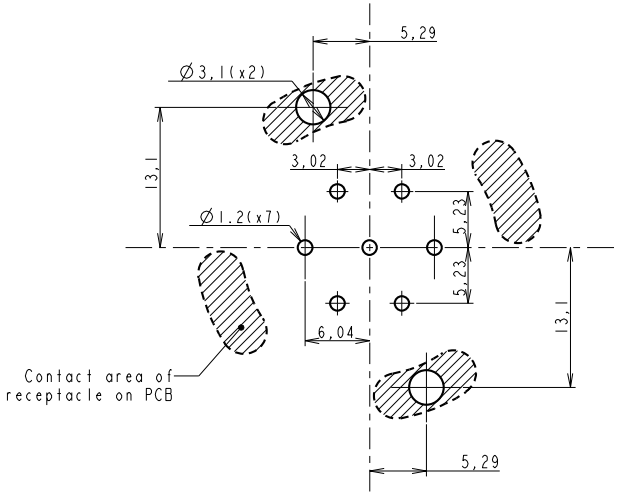

P/N : UTS7147PSEK9

CUSTOMER DRAWING

ISS	DATE	Latest modification - by:	MOD N°
B	27/03/07	Change position of one harpoon : Put a symetric positon for the 2 harpoons - Add dimension of contact termination	--

Designed by: SORIN V. Date: 17/05/06 Type of drawing: Customer

Checked by: SEE DISTRIBUTION LIST Date: SEE DISTRIBUTION LIST

TITLE: JAM NUT RECEPTACLE UTS CONNECTOR

Scale: 3/1

General angular Tolerances: ± --

MATERIAL --

General linear Tolerances ±0.1

General machining surface texture Ra 3.2

Geometrical Tolerances See NF E 04-552

PROJECT: UTS

SOURIAU
Connection Technology

SOURIAU
Route Nationale 23
72470 CHAMPAGNE
Tel. (33)02.43.54.35.00

This document is the property of SOURIAU
It must not be reproduced or communicated without permission

FORMAT: A2

SOURIAU DRG N°: C009-UTS1-A

SHEET: 1/1

NOT EXPORT CONTROLLED

Компания «ЭлектроПласт» предлагает заключение долгосрочных отношений при поставках импортных электронных компонентов на взаимовыгодных условиях!

Наши преимущества:

- Оперативные поставки широкого спектра электронных компонентов отечественного и импортного производства напрямую от производителей и с крупнейших мировых складов;
- Поставка более 17-ти миллионов наименований электронных компонентов;
- Поставка сложных, дефицитных, либо снятых с производства позиций;
- Оперативные сроки поставки под заказ (от 5 рабочих дней);
- Экспресс доставка в любую точку России;
- Техническая поддержка проекта, помощь в подборе аналогов, поставка прототипов;
- Система менеджмента качества сертифицирована по Международному стандарту ISO 9001;
- Лицензия ФСБ на осуществление работ с использованием сведений, составляющих государственную тайну;
- Поставка специализированных компонентов (Xilinx, Altera, Analog Devices, Intersil, Interpoint, Microsemi, Aeroflex, Peregrine, Syfer, Eurofarad, Texas Instrument, Miteq, Cobham, E2V, MA-COM, Hittite, Mini-Circuits,General Dynamics и др.);

Помимо этого, одним из направлений компании «ЭлектроПласт» является направление «Источники питания». Мы предлагаем Вам помощь Конструкторского отдела:

- Подбор оптимального решения, техническое обоснование при выборе компонента;
- Подбор аналогов;
- Консультации по применению компонента;
- Поставка образцов и прототипов;
- Техническая поддержка проекта;
- Защита от снятия компонента с производства.

Как с нами связаться

Телефон: 8 (812) 309 58 32 (многоканальный)
Факс: 8 (812) 320-02-42
Электронная почта: org@eplast1.ru
Адрес: 198099, г. Санкт-Петербург, ул. Калинина, дом 2, корпус 4, литера А.