MICRO SWITCH
a Honeywell Division
FED. MFG. CODE 91929

SWITCH – BASIC

CATALOG LISTING
15AS16

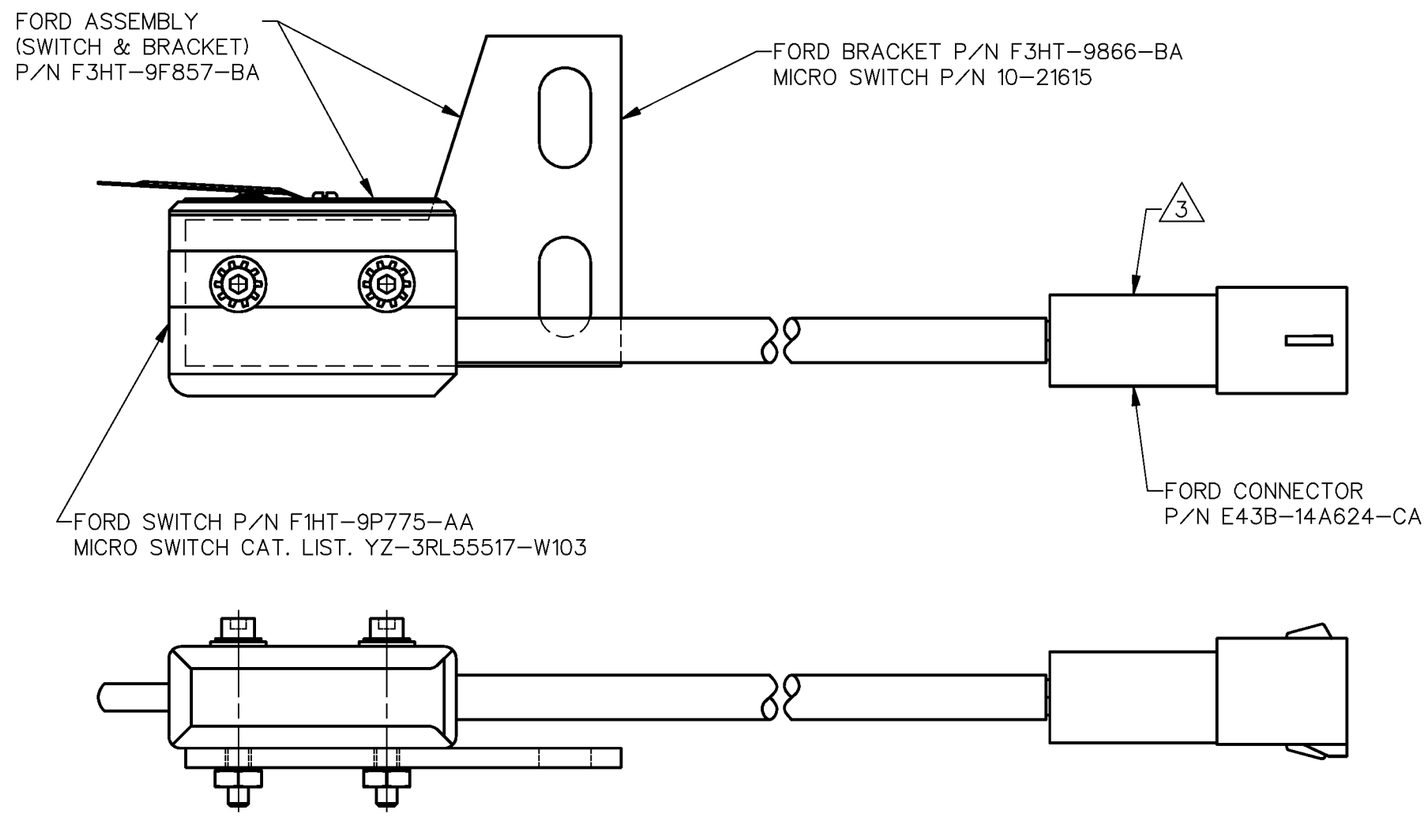

NOTES
1 – SEALED CONSTRUCTION PROVIDES SPLASH RESISTANCE
2 – FORD ASSEMBLY PART NUMBER "F3HT–9F857–BA" STAMPED ON BRACKET
3 TERMINAL CONNECTOR: PEC–PLASTICS ENG. DIV. – CONNECTOR P/N E43B–14A624–CA
ALTAIR INTERNATIONAL – TERMINALS P/N E8EB–14461–HA
STERLING PLASTICS – SPACER P/N E0AB–14A468–AA
4 – LEADWIRE ORIENTATION: COMMON TERMINAL – BLACK WIRE
NORMALLY OPEN TERMINAL – WHITE WIRE

THIS DRAWING COVERS A PROPRIETARY ITEM AND IS THE PROPERTY OF MICRO SWITCH. A DIVISION OF HONEYWELL. THIS DRAWING IS NOT TO BE COPIED OR USED WITHOUT THE APPROVAL OF MICRO SWITCH

THIRD ANGLE PROJECTION

SCALE FULL

DO NOT SCALE PRINT

CHARACTERISTICS

OPERATING FORCE — — — — 9 OZ MAX
RELEASE FORCE — — — — — 1/2 OZ MIN
DIFFERENTIAL TRAVEL — — — .065 MAX
OVERTRAVEL — — — — — — — .060 MIN

ELECTRICAL DATA

CONTACT ARRANGEMENT
S P N O

UNLESS OTHERWISE SPECIFIED TOLERANCES ARE

ONE PLACE	(.0)	±.030
TWO PLACE	(.00)	±.015
THREE PLACE	(.000)	±.005
ANGLES		±

WEIGHT .78 LBS MAX

ANSI Y14.5M–1982 APPLIES

CATALOG LISTING 15AS16
ISSUE M 2
REPLACES
RELEASE NO. PR–20265
CHECK
REVISIONS
A CO–83499 WJC 4 OCT 96
CHECK 18 SEP 92 DCS
CHECK 16 SEP 92 WJC
DRAWN
DDM/CAD

Компания «ЭлектроПласт» предлагает заключение долгосрочных отношений при поставках импортных электронных компонентов на взаимовыгодных условиях!

Наши преимущества:

- Оперативные поставки широкого спектра электронных компонентов отечественного и импортного производства напрямую от производителей и с крупнейших мировых складов;
- Поставка более 17-ти миллионов наименований электронных компонентов;
- Поставка сложных, дефицитных, либо снятых с производства позиций;
- Оперативные сроки поставки под заказ (от 5 рабочих дней);
- Экспресс доставка в любую точку России;
- Техническая поддержка проекта, помощь в подборе аналогов, поставка прототипов;
- Система менеджмента качества сертифицирована по Международному стандарту ISO 9001;
- Лицензия ФСБ на осуществление работ с использованием сведений, составляющих государственную тайну;
- Поставка специализированных компонентов (Xilinx, Altera, Analog Devices, Intersil, Interpoint, Microsemi, Aeroflex, Peregrine, Syfer, Eurofarad, Texas Instrument, Miteq, Cobham, E2V, MA-COM, Hittite, Mini-Circuits,General Dynamics и др.);

Помимо этого, одним из направлений компании «ЭлектроПласт» является направление «Источники питания». Мы предлагаем Вам помощь Конструкторского отдела:

- Подбор оптимального решения, техническое обоснование при выборе компонента;
- Подбор аналогов;
- Консультации по применению компонента;
- Поставка образцов и прототипов;
- Техническая поддержка проекта;
- Защита от снятия компонента с производства.

Как с нами связаться

Телефон: 8 (812) 309 58 32 (многоканальный)
Факс: 8 (812) 320-02-42
Электронная почта: org@eplast1.ru
Адрес: 198099, г. Санкт-Петербург, ул. Калинина, дом 2, корпус 4, литера А.