2D Drawing	IGES	STEP	3D PDF
Solder Profile	CofC RoHS Compliant	CofC REACH Compliant	UL Plastic File
Certificate of Origin	Check Stock	Request a Sample	Send Us An Email

LR78160 E140125

MINI/CIRCULAR DINs: KCDX Series
Circular Din Panel Mount

Product Features
Audio, Video, Computer and Digital Equipment Applications
Designed to Meet European DIN Standards
Nickel Shells for Good Conductivity, Grounding and EMI/RFI Shielding
Available in Reflow Compatible Design
Visual and Mechanical Polarization for Plug Insertion
Various Circuit Sizes
CSA/NRTL Certified File No. LR78160
UL File No. E140125

Performance Specifications
Materials and Finish
Body
PBT Thermoplastic, Black Color, UL 94V-0 Rated
Contact
Bronze, Matte Tin Plated
Shield
Phosphor Bronze, Nickel Plated

Electrical Characteristics
Rated Current
2A
Rated Voltage
24V DC
Insulation Resistance
100 Megohm Min. at 500V DC
Contact Resistance
Pin to Contact Resistance
60 milliohms Max.
Plug Shield to Socket Resistance
100 milliohms Max.
Dielectric Withstanding Voltage
500V AC for 1 Minute
Operating Temperature
-25°C to + 85°C

Generated Part Number

KCDX-5S-N

Part Number Builder

KCDX	–	5	S	N
Series		Number of Contacts	Contact Type	Option

Series
KCDX - Circular DIN Connectors,
Right Angle PCB Mount, Receptacle

Number of Contacts
5 Contacts

Contact Type
S - Receptacle

Option
N - Non-Shielded, 10mm Pitch
N2 - Non-Shielded, 5mm Pitch
S - Shielded, 10mm Pitch
S2 - Shielded, 5mm Pitch

Contact Kycon for Other Options

KCDX
Dimensions in mm

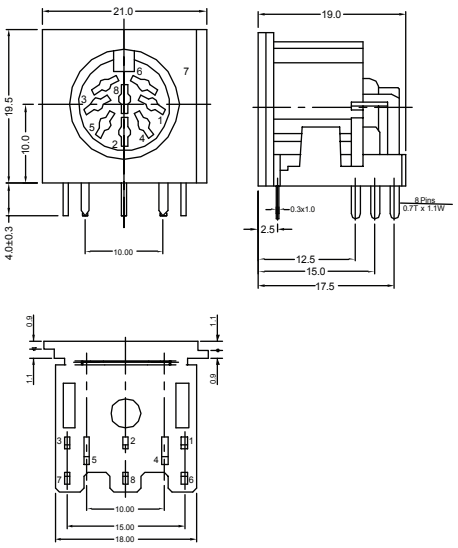

Компания «ЭлектроПласт» предлагает заключение долгосрочных отношений при поставках импортных электронных компонентов на взаимовыгодных условиях!

Наши преимущества:

- Оперативные поставки широкого спектра электронных компонентов отечественного и импортного производства напрямую от производителей и с крупнейших мировых складов;
- Поставка более 17-ти миллионов наименований электронных компонентов;
- Поставка сложных, дефицитных, либо снятых с производства позиций;
- Оперативные сроки поставки под заказ (от 5 рабочих дней);
- Экспресс доставка в любую точку России;
- Техническая поддержка проекта, помощь в подборе аналогов, поставка прототипов;
- Система менеджмента качества сертифицирована по Международному стандарту ISO 9001;
- Лицензия ФСБ на осуществление работ с использованием сведений, составляющих государственную тайну;
- Поставка специализированных компонентов (Xilinx, Altera, Analog Devices, Intersil, Interpoint, Microsemi, Aeroflex, Peregrine, Syfer, Eurofarad, Texas Instrument, Miteq, Cobham, E2V, MA-COM, Hittite, Mini-Circuits,General Dynamics и др.);

Помимо этого, одним из направлений компании «ЭлектроПласт» является направление «Источники питания». Мы предлагаем Вам помощь Конструкторского отдела:

- Подбор оптимального решения, техническое обоснование при выборе компонента;
- Подбор аналогов;
- Консультации по применению компонента;
- Поставка образцов и прототипов;
- Техническая поддержка проекта;
- Защита от снятия компонента с производства.

Как с нами связаться

Телефон: 8 (812) 309 58 32 (многоканальный)
Факс: 8 (812) 320-02-42
Электронная почта: org@eplast1.ru
Адрес: 198099, г. Санкт-Петербург, ул. Калинина, дом 2, корпус 4, литера А.