	REVISION DESCRIPTION	APP.	DRW.	DATE	CHANGE No.
B X 2	design change	K. Abe	O. Shimizu	05/15/11	———
A X 3	design change	K. Abe	O. Shimizu	07/12/11	YEU-DC0001
A X					

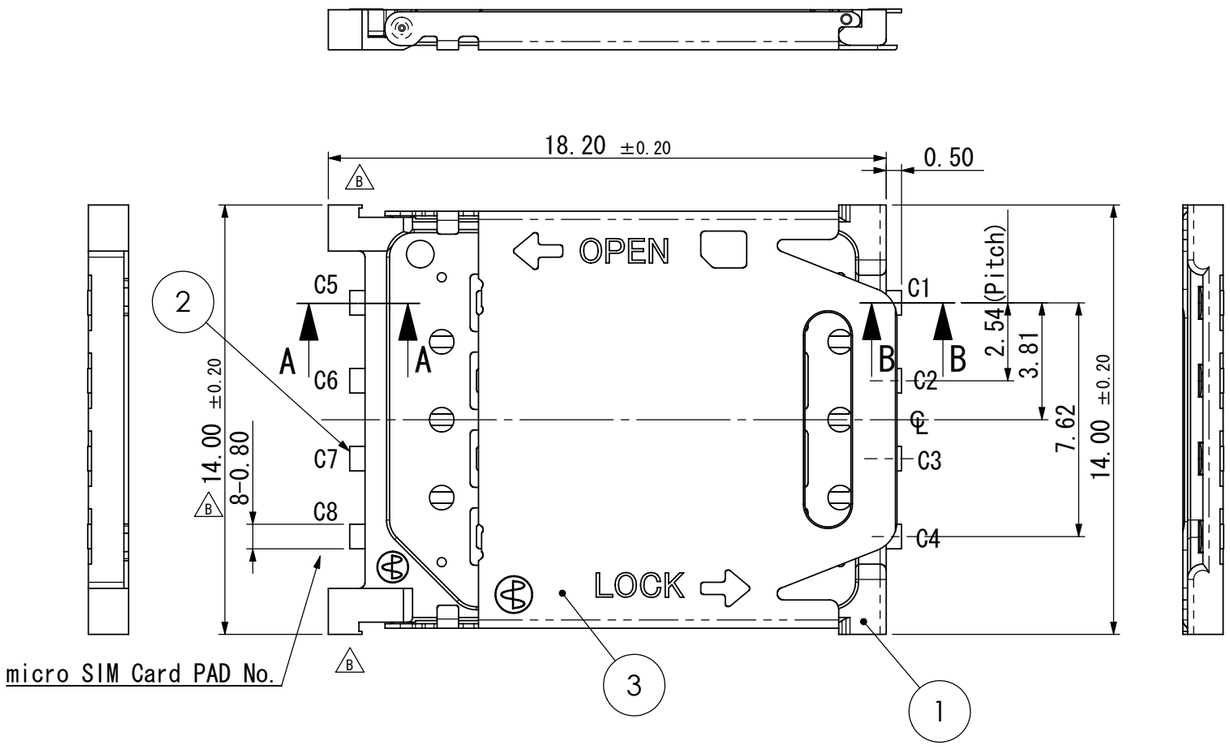

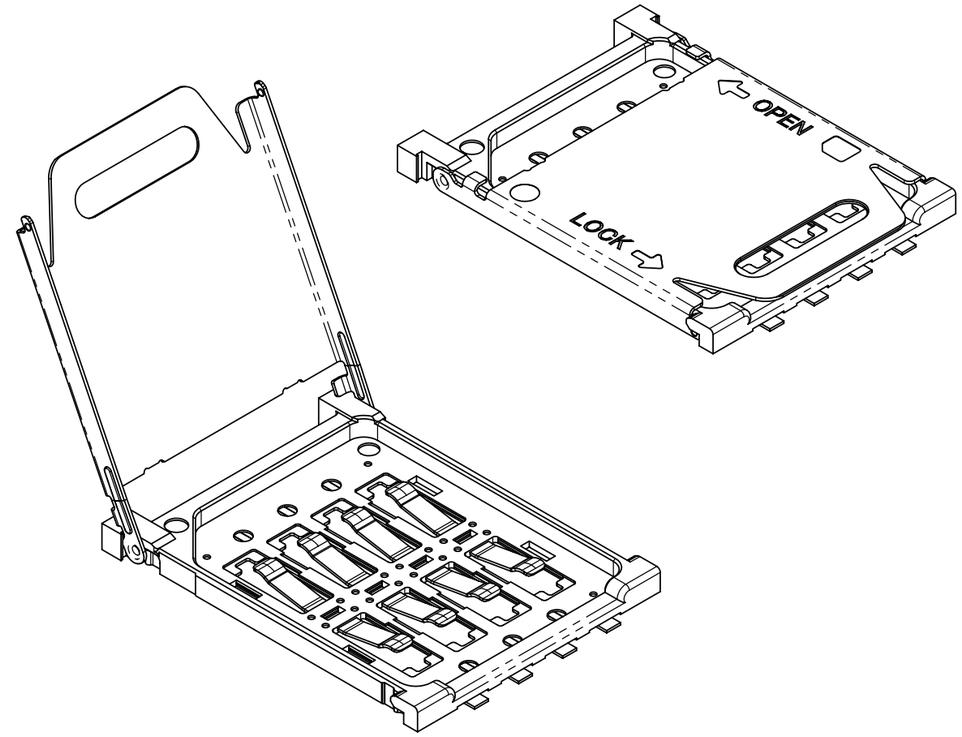

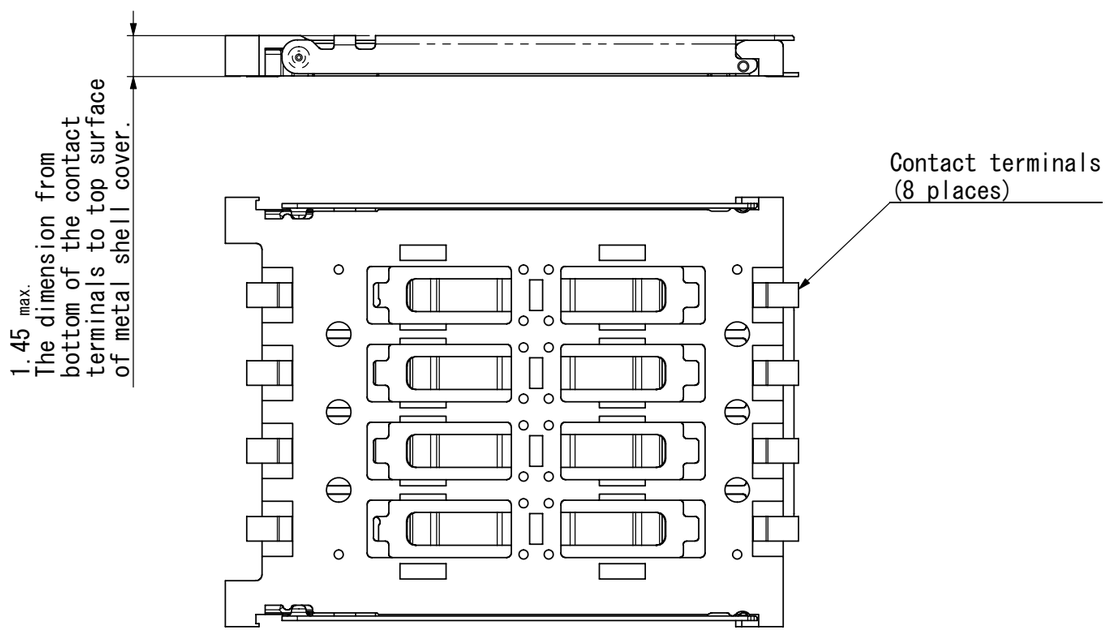

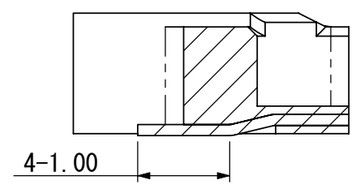

SECTION A-A(S=15/1)

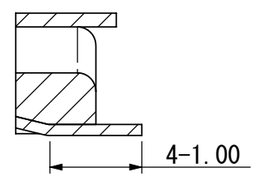

SECTION B-B(S=15/1)

ITEM	DESCRIPTION	QNT.	MATERIAL	NOTE
3	Metal Shell Cover	1	SUS	–
2	Contact Pin	8	PB	Ni-Au
1	Insert Molding	1	LCP	Black

Tolerance ±0.30 Unless otherwise specified.
( )Reference value

SCALE 5/1	APP.	APP.	CHK.	DRW.	DSGN.
DIMENTION mm		04/26/11	04/26/11	04/26/11	04/26/11
ANGLE PROJ 3rd		K. Abe	K. Abe	O. Shimizu	O. Shimizu

YAMAICHI ELECTRONICS USA INC.

CLASS

TITLE FUS008U-9000-0

DRW No. YEU-A1590 | Sheet No. 1/2 | REV. C

A3-001

Recommended PCB Layout (Connector Mounting Side)

Tolerances ±0.05 unless otherwise specified

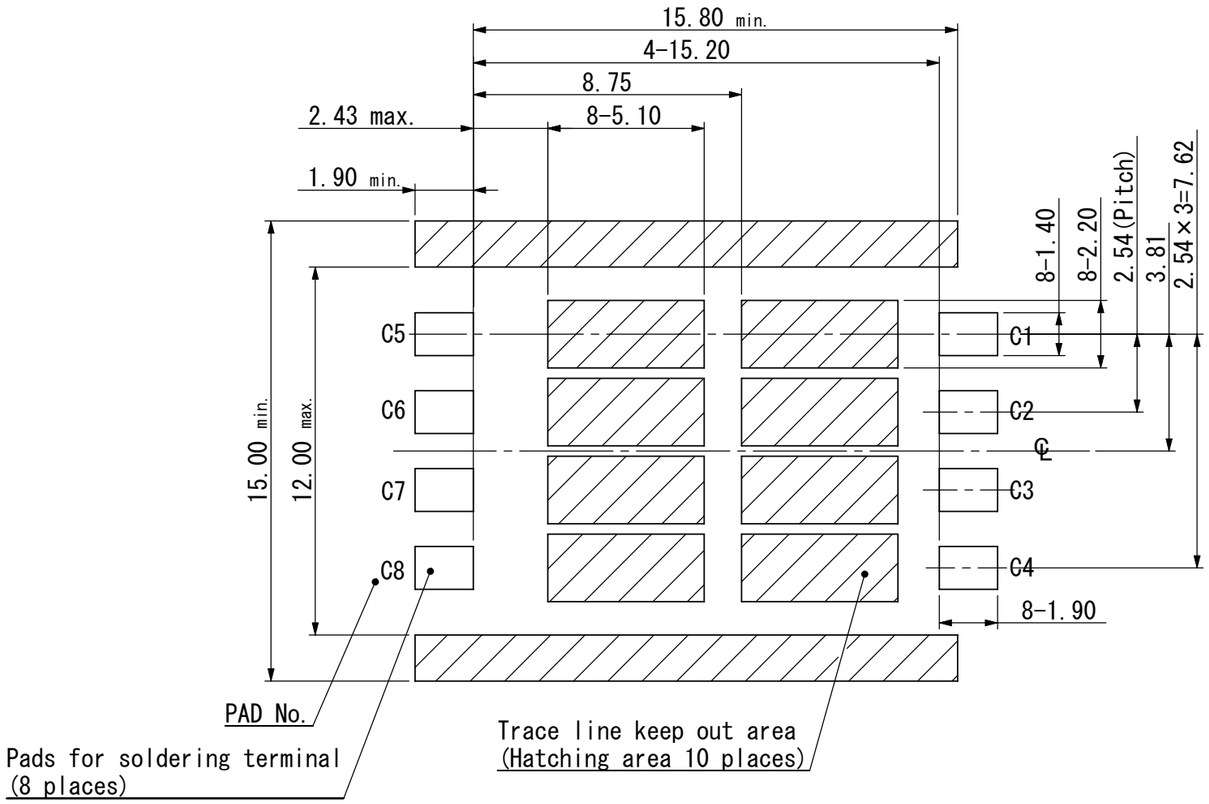

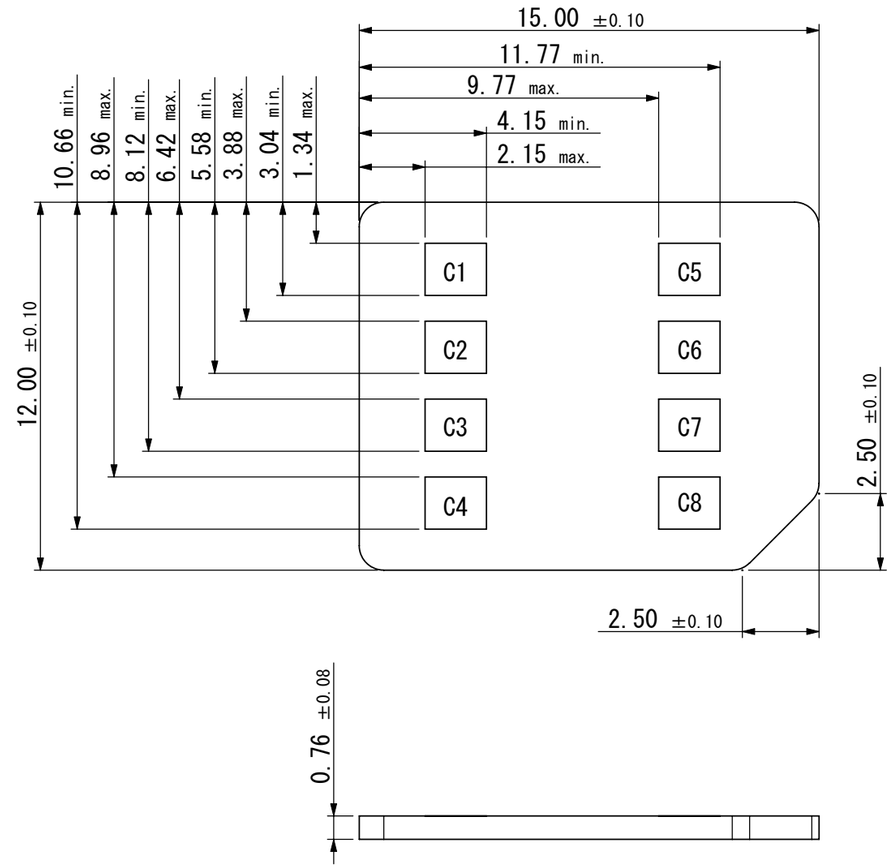

Applicable Card Size

Note

1. ℄ indicates the centerline of the connector with 14.00mm.
2. Coplanarity for contact terminals shall be 0.10mm maximum.
3. Pin Assignment

1	VCC(Supply voltage)
2	RST(Reset singnail)
3	CLT(Clock signal)
4	Reserved
5	GND(Ground)
6	VPP(Programining voltage)
7	I/O(Data input/output)
8	Reserved

Tolerance ±0.30 Unless otherwise specified.
( )Reference value

SCALE 5/1	APP.	APP.	CHK.	DRW.	DSGN.
DIMENTION mm		04/26/11	04/26/11	04/26/11	04/26/11
ANGLE PROJ 3rd		K. Abe	K. Abe	O. Shimizu	O. Shimizu

YAMAICHI ELECTRONICS USA INC.

CLASS

TITLE FUS008U-9000-0

DRW No. YEU-A1590 | Sheet No. 2/ | REV. C

A3-001

Компания «ЭлектроПласт» предлагает заключение долгосрочных отношений при поставках импортных электронных компонентов на взаимовыгодных условиях!

Наши преимущества:

- Оперативные поставки широкого спектра электронных компонентов отечественного и импортного производства напрямую от производителей и с крупнейших мировых складов;
- Поставка более 17-ти миллионов наименований электронных компонентов;
- Поставка сложных, дефицитных, либо снятых с производства позиций;
- Оперативные сроки поставки под заказ (от 5 рабочих дней);
- Экспресс доставка в любую точку России;
- Техническая поддержка проекта, помощь в подборе аналогов, поставка прототипов;
- Система менеджмента качества сертифицирована по Международному стандарту ISO 9001;
- Лицензия ФСБ на осуществление работ с использованием сведений, составляющих государственную тайну;
- Поставка специализированных компонентов (Xilinx, Altera, Analog Devices, Intersil, Interpoint, Microsemi, Aeroflex, Peregrine, Syfer, Eurofarad, Texas Instrument, Miteq, Cobham, E2V, MA-COM, Hittite, Mini-Circuits,General Dynamics и др.);

Помимо этого, одним из направлений компании «ЭлектроПласт» является направление «Источники питания». Мы предлагаем Вам помощь Конструкторского отдела:

- Подбор оптимального решения, техническое обоснование при выборе компонента;
- Подбор аналогов;
- Консультации по применению компонента;
- Поставка образцов и прототипов;
- Техническая поддержка проекта;
- Защита от снятия компонента с производства.

Как с нами связаться

Телефон: 8 (812) 309 58 32 (многоканальный)
Факс: 8 (812) 320-02-42
Электронная почта: org@eplast1.ru
Адрес: 198099, г. Санкт-Петербург, ул. Калинина, дом 2, корпус 4, литера А.