| CONVERSION CHART | |
|---|---|
| INCH | MM |
| .006 | 0.15 |
| .010 | 0.25 |
| .020 | 0.51 |
| .040 | 1.02 |
| .080 | 2.03 |
| .100 | 2.54 |
| .130 | 3.30 |
| .130<br>.120 | 3.30<br>3.05 |
| .150 | 3.81 |
| .160 | 4.10 |
| .345 | 8.76 |
| .375 | 9.53 |
| .415<br>.410 | 10.54<br>10.41 |
| .445<br>.440 | 11.30<br>11.18 |
| .475<br>.470 | 12.07<br>11.94 |
| .508 | 12.9 |
| .522 | 13.25 |
| .550 | 13.97 |
| .750 | 19.05 |

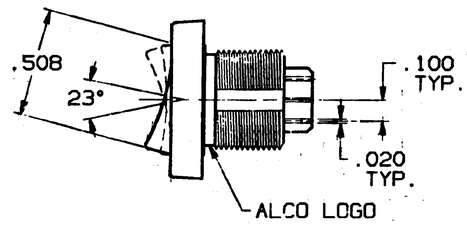


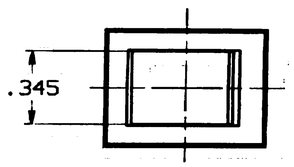


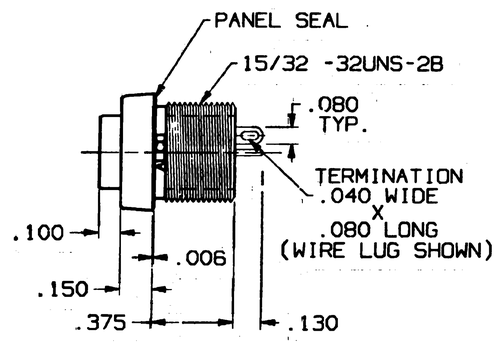


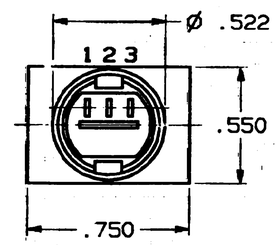


## SPECIFICATIONS:

MATERIAL:
CASE: POLYAMIDE.
ACTUATOR: POLYAMIDE.
MOVING CONTACT: COPPER ALLOY, GOLD 0.4A OVER NICKEL.
FIXED CONTACT: COPPER ALLOY, GOLD 0.4A OVER NICKEL.
TERMINALS: COPPER ALLOY, GOLD 0.4A OVER NICKEL.

ELECTRICAL:
CONTACT RATING: GOLD: 0.4 VA MAX. @ 20 VDC OR PEAK AC.
INITIAL CONTACT RESISTANCE: 20 MILLIOHMS MAX.
INSULATION RESISTANCE: 1000 MEGOHMS MIN. @ 500 VDC.
DIELECTRIC STRENGTH: 500 V RMS @ SEA LEVEL.
LIFE EXPECTANCY: 100,000 CYCLES MIN. (2 POSITION).
50,000 CYCLES MIN. (3 POSITION).

ENVIRONMENTAL:
OPERATING TEMPERATURE: -4°F TO +176°F (-20°C TO +80°C).
STORAGE TEMPERATURE: -49°F TO +199°F (-45°C TO 93°C).

## NOTES:

1. INTERPRET DRAWING PER ASME Y14.5M-1994.
2. MOUNTING HARDWARE: (1) 5/8" HEX NUT AND (1) INTERNAL TOOTH LOCKWASHER SUPPLIED WITH SWITCH.

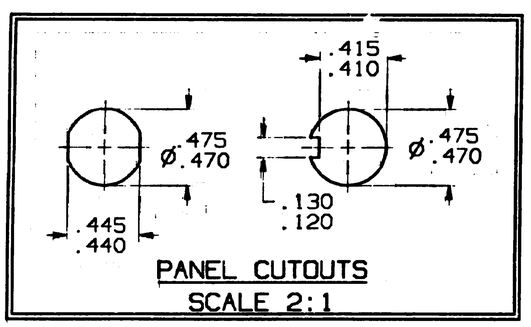


PANEL CUTOUTS
SCALE 2:1

| FUNCTION CHART | | | |
|---|---|---|---|
| TRD11G-1-■-XX | (2-3) | OFF | (2-1) |
| TRD11H-1-■-XX | 2-3 | OFF | (2-1) |
| TRD11F-1-■-XX | 2-3 | NONE | (2-1) |
| TRD11E-1-■-XX | 2-3 | OFF | 2-1 |
| TRD11D-1-■-XX | 2-3 | NONE | 2-1 |
| SWITCH ACTION ■ | 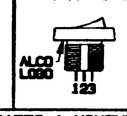 | 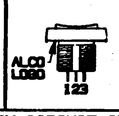 | |

( ) - INDICATES A MOMENTARY CIRCUIT CLOSURE.
TERMINALS CONNECTED WHEN TOGGLE IS IN POSITION SHOWN.
NOTE: TERMINAL DESIGNATION NUMBERS ARE FOR REFERENCE ONLY, AND DO NOT APPEAR ON SWITCHES.

| ■ ROCKER COLORS |
|---|
| 0-BLACK |
| 2-RED |
| 6-BLUE |
| 9-WHITE |

| XX | TERMINATIONS |
|---|---|
| WL | WIRE LUG |
| QC | QUICK CONNECT |
| WW | WIRE WRAP |
| PC | PRINTED CIRCUIT |

THIS IS A C.A.D. GENERATED DRAWING.
DO NOT MAKE MANUAL REVISIONS TO MASTER.

# OUTLINE DRAWING

SPECIFICATIONS ARE SUBJECT TO CHANGES WITHOUT NOTICE

| REV | REVISIONS |
|---|---|
| 0 | INT'L RELEASE<br>ESR#A8486<br>TRU-D 7-09-97<br>APP'D JLS 7-22-97 |

THIRD ANGLE PROJECTION

TOLERANCES (EXCEPT AS NOTED)
ANGULAR = ± 3°
DECIMAL .XX = ±
DECIMAL .XXX = ±.010
DECIMAL .XXXX = ±

AUGAT CONFIDENTIAL
This document contains information which is the exclusive property of Augat Inc. Distribution, reproduction or use by others is not permitted without the expressed written consent of Augat Inc.

UNLESS OTHERWISE SPECIFIED DIMENSIONS ARE IN INCHES DO NOT SCALE PRINT

FILE NAME: 40319OUT
DIRECTORY: RCKSWTCH
MATERIAL: SEE SPECIFICATIONS
FINISH: SEE SPECIFICATIONS

ORIGINAL DATE OF DRAWING: 7-09-97
DRAWN: TRUDY — DATE: 7-09-97
CHECKED: — DATE:
APPROVED: — DATE:
CODE IDENT. NO. 91506 — DWG. SIZE C
NEXT ASSY.

AUGAT INC.
45 JOHN DIETSCH BLVD.
ATTLEBORO FALLS, MASS. 02763

TITLE: OUTLINE DRAWING
ROCKER SWITCH
(TRD SPDT SERIES)

DWG. NO. 40319 — REV. 0
PRODUCT CODE:
SCALE: 1 1/2 .1 — SHEET 1 OF 1

CAD080992C

Property of Tyco Electronics Corporation, Feb 20 2002
CUSTOMER DRWG: 3-1437595-7 REV: 99 PG 1 OF 1

Компания «ЭлектроПласт» предлагает заключение долгосрочных отношений при поставках импортных электронных компонентов на взаимовыгодных условиях!

Наши преимущества:

- Оперативные поставки широкого спектра электронных компонентов отечественного и импортного производства напрямую от производителей и с крупнейших мировых складов;
- Поставка более 17-ти миллионов наименований электронных компонентов;
- Поставка сложных, дефицитных, либо снятых с производства позиций;
- Оперативные сроки поставки под заказ (от 5 рабочих дней);
- Экспресс доставка в любую точку России;
- Техническая поддержка проекта, помощь в подборе аналогов, поставка прототипов;
- Система менеджмента качества сертифицирована по Международному стандарту ISO 9001;
- Лицензия ФСБ на осуществление работ с использованием сведений, составляющих государственную тайну;
- Поставка специализированных компонентов (Xilinx, Altera, Analog Devices, Intersil, Interpoint, Microsemi, Aeroflex, Peregrine, Syfer, Eurofarad, Texas Instrument, Miteq, Cobham, E2V, MA-COM, Hittite, Mini-Circuits,General Dynamics и др.);

Помимо этого, одним из направлений компании «ЭлектроПласт» является направление «Источники питания». Мы предлагаем Вам помощь Конструкторского отдела:

- Подбор оптимального решения, техническое обоснование при выборе компонента;
- Подбор аналогов;
- Консультации по применению компонента;
- Поставка образцов и прототипов;
- Техническая поддержка проекта;
- Защита от снятия компонента с производства.

**Как с нами связаться**

**Телефон:** 8 (812) 309 58 32 (многоканальный)
**Факс:** 8 (812) 320-02-42
**Электронная почта:** org@eplast1.ru
**Адрес:** 198099, г. Санкт-Петербург, ул. Калинина, дом 2, корпус 4, литера А.