THIS DRAWING IS UNPUBLISHED. RELEASED FOR PUBLICATION JUNE ,2006.
© COPYRIGHT 2006 By – ALL RIGHTS RESERVED.

LOC	DIST
E	B

REVISIONS

P	LTR	DESCRIPTION	DATE	DWN	APVD
	B	ECR–05–013423	13DEC05	JMS	FWK
	C	ECO–11–010168	17MAY2011	TITAN	MARTIN

NOTES:

1. PACK IN ACCORDANCE WITH AMP SPEC 107–3275
2. 100 TRAY PACK IN ACCORDANCE WITH AMP SPEC 107–3275
3. Au PLATING
4. Ni PLATING
5. Sn PLATING
6. ELECTRICAL CHARACTERISTICS

FREQUENCY RANGE:	DC – 1 GHz
NOMINAL IMPEDANCE:	75 Ohms
INSULATION RESISTANCE:	5000 MOhms Min.
WORKING VOLTAGE:	500 Volts RMS at Sea Level
DIELECTRIC WITHSTAND VOLTAGE:	1500 Volts RMS Max
CONTACT RESISTANCE:	
CENTRE CONTACT:	1.50 mOhms Max
OUTER CONTACT:	1.0 mOhms Max
VSWR @ xGHz:	1.5 MAX. @0.3 GHz
INSERTION LOSS xdb:	0.5 dB MAX. @0.3 GHZ

7. MECHANICAL CHARATERISTICS
   DURABILITY: 500 MATINGS
8. ENVIRONMENTAL CHARACTERISTICS
   OPERATING TEMPERATURE: –40 to +60 DegC

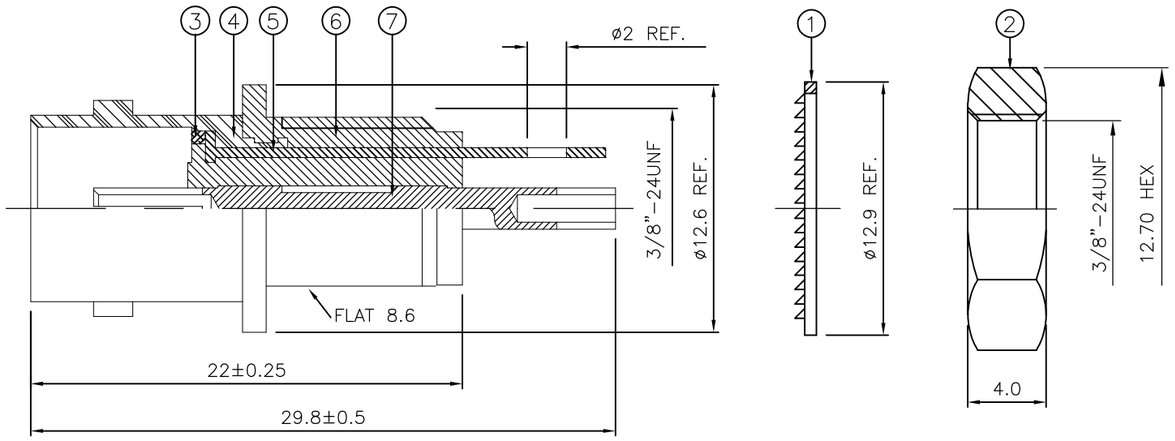

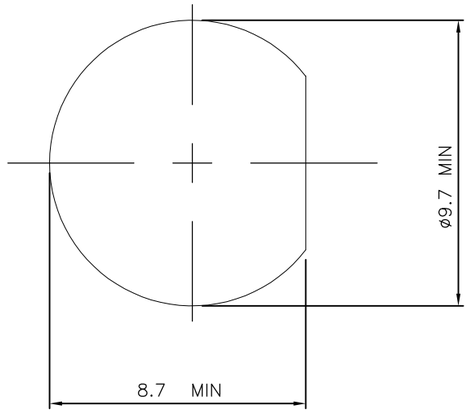

MOUNTING HOLE

		1	1	BRASS 3	CENTER CONTACT	7
		1	1	ABS	BODY II	6
		1	1	BRASS 5	GROUNDING TAB	5
		1	1	BRASS 4	BODY I	4
		1	1	BRASS 4	WASHER	3
		1	1	BRASS 4	NUT	2
		1	1	STEEL 4	WASHER	1
		6--0	1--0	MATERIAL	DESCRIPTION	ITEM
		2	1			
QUANTITY PER ASSY				PARTS LIST		

THIS DRAWING IS A CONTROLLED DOCUMENT.

DIMENSIONS: mm

TOLERANCES UNLESS OTHERWISE SPECIFIED:

0 PLC	± –
1 PLC	± 0.2
2 PLC	± 0.1
3 PLC	± 0.05
4 PLC	± –
ANGLES	± 5°

MATERIAL: SEE TABLE

FINISH: SEE TABLE

DWN J.SANDWELL 14JUN06
CHK S.PARLOW 14JUN06
APVD F.WHEELER–KING 14JUN06
PRODUCT SPEC —
APPLICATION SPEC —
WEIGHT —

CUSTOMER DRAWING

TE Connectivity

NAME: BNC INSULATED BULKHEAD JACK FRONT MOUNT 75 OHM —

SIZE	CAGE CODE	DRAWING NO	RESTRICTED TO
A3	00779	C–1478048	—

SCALE NTS | SHEET 1 OF 1 | REV C

1470–19 (3/11)

Компания «ЭлектроПласт» предлагает заключение долгосрочных отношений при поставках импортных электронных компонентов на взаимовыгодных условиях!

Наши преимущества:

- Оперативные поставки широкого спектра электронных компонентов отечественного и импортного производства напрямую от производителей и с крупнейших мировых складов;
- Поставка более 17-ти миллионов наименований электронных компонентов;
- Поставка сложных, дефицитных, либо снятых с производства позиций;
- Оперативные сроки поставки под заказ (от 5 рабочих дней);
- Экспресс доставка в любую точку России;
- Техническая поддержка проекта, помощь в подборе аналогов, поставка прототипов;
- Система менеджмента качества сертифицирована по Международному стандарту ISO 9001;
- Лицензия ФСБ на осуществление работ с использованием сведений, составляющих государственную тайну;
- Поставка специализированных компонентов (Xilinx, Altera, Analog Devices, Intersil, Interpoint, Microsemi, Aeroflex, Peregrine, Syfer, Eurofarad, Texas Instrument, Miteq, Cobham, E2V, MA-COM, Hittite, Mini-Circuits,General Dynamics и др.);

Помимо этого, одним из направлений компании «ЭлектроПласт» является направление «Источники питания». Мы предлагаем Вам помощь Конструкторского отдела:

- Подбор оптимального решения, техническое обоснование при выборе компонента;
- Подбор аналогов;
- Консультации по применению компонента;
- Поставка образцов и прототипов;
- Техническая поддержка проекта;
- Защита от снятия компонента с производства.

Как с нами связаться

Телефон: 8 (812) 309 58 32 (многоканальный)
Факс: 8 (812) 320-02-42
Электронная почта: org@eplast1.ru
Адрес: 198099, г. Санкт-Петербург, ул. Калинина, дом 2, корпус 4, литера А.