Super Fast Recovery Diode

SF3L60U

600V 3A

特 長

- 高耐圧FRD
- 低ノイズ
- trr=20ns
- フルモールド
- 絶縁耐圧 2kV保証

Feature

- High Voltage Super FRD
- Low Noise
- trr=20ns
- Full Molded
- Dielectric Strength 2kV

用 途

- スイッチング電源
- アクティブフィルタ

Main Use

- Switching Regulator
- PFC(Power Factor Correction)

■外観図 OUTLINE

Package：FTO-220

Unit：mm

Weight 1.9g(Typ)

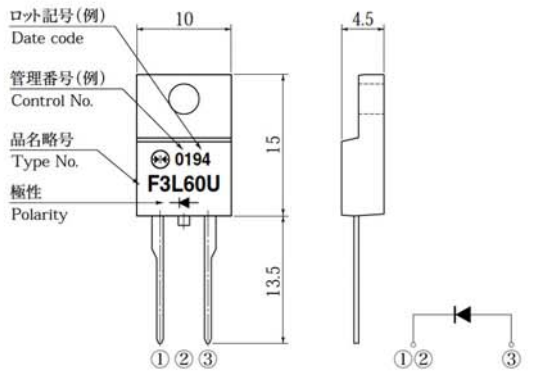

外形図については新電元Webサイトをご参照下さい。捺印表示については捺印仕様をご確認下さい。

For details of the outline dimensions, refer to our web site. As for the marking, refer to the specification "Marking, Terminal Connection".

■定格表 RATINGS

●絶対最大定格 Absolute Maximum Ratings（指定のない場合 Tc＝25℃）

項目 Item	記号 Symbol	条件 Conditions / 品名 Type No.	SF3L60U	単位 Unit
保存温度 Storage Temperature	Tstg		−55～150	℃
接合部温度 Operation Junction Temperature	Tj		150	℃
せん頭逆電圧 Maximum Reverse Voltage	V_{RM}		600	V
出力電流 Average Rectified Forward Current	Io	50Hz正弦波，抵抗負荷，Tc＝115℃，フィン付き 50Hz sine wave, Resistance load, Tc=115℃, With heatsink	3	A
せん頭サージ順電流 Peak Surge Forward Current	I_{FSM}	50Hz正弦波，非繰り返し1サイクルせん頭値，Tj＝25℃ 50Hz sine wave, Non-repetitive 1 cycle peak value, Tj=25℃	40	A
絶縁耐圧 Dielectric Strength	Vdis	一括端子・ケース間，AC 1分間印加 Terminals to case, AC 1 minute	2.0	kV
締め付けトルク Mounting Torque	TOR	(推奨値：0.3N・m) (Recommended torque：0.3N・m)	0.5	N・m

●電気的・熱的特性 Electrical Characteristics（指定のない場合 Tc＝25℃）

順電圧 Forward Voltage	V_F	I_F＝3.0A, パルス測定 Pulse measurement	MAX 3.00	V
逆電流 Reverse Current	I_R	V_R＝V_{RM}, パルス測定 Pulse measurement	MAX 25	μA
接合容量 Junction Capacitance	Cj	f＝1MHz, V_R＝10V	TYP 20	pF
逆回復時間 Reverse Recovery Time	trr	I_F＝0.5A, I_R＝1.0A	MAX 20	ns
熱抵抗 Thermal Resistance	θjc	接合部・ケース間 Junction to case	MAX 3.8	℃/W

■特性図　CHARACTERISTIC DIAGRAMS

順方向特性
Forward Voltage

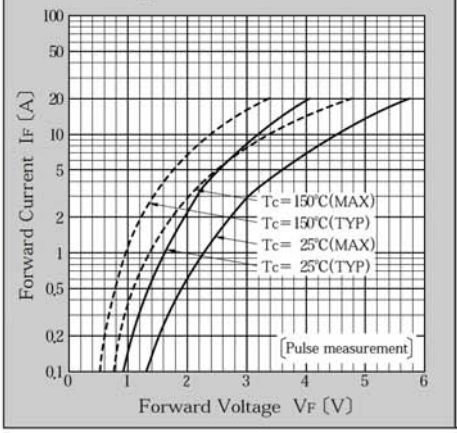

順電力損失曲線
Forward Power Dissipation

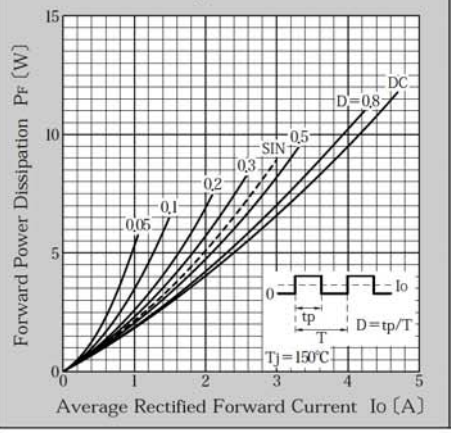

せん頭サージ順電流耐量
Peak Surge Forward Current Capability

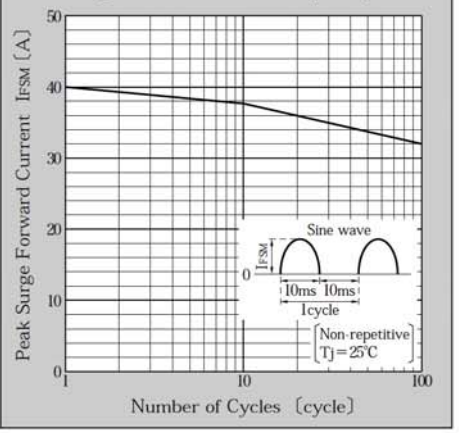

ディレーティングカーブ Tc-Io
Derating Curve Tc-Io

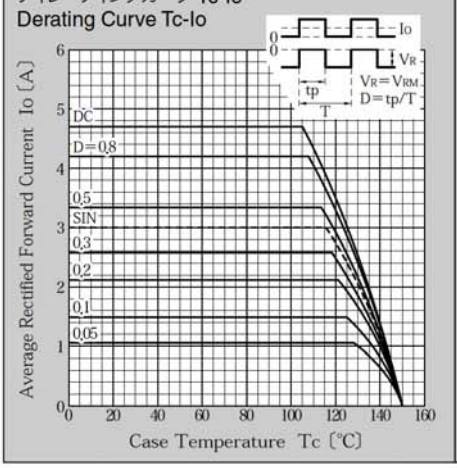

接合容量
Junction Capacitance

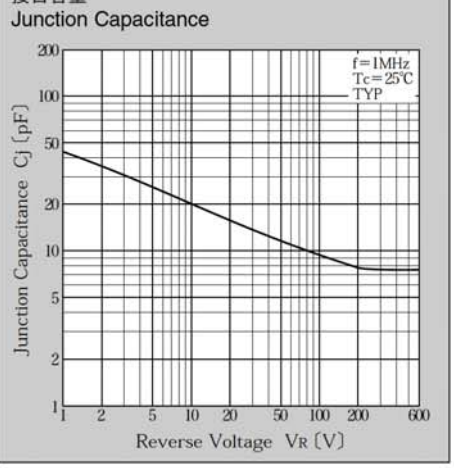

＊Sine waveは50Hzで測定しています。
＊50Hz sine wave is used for measurements.
＊半導体製品の特性は一般的にバラツキを持っております。
Typicalは統計的な実力を表しています。
＊Semiconductor products generally have characteristic variation.
Typical is a statistical average of the device's ability.

Компания «ЭлектроПласт» предлагает заключение долгосрочных отношений при поставках импортных электронных компонентов на взаимовыгодных условиях!

Наши преимущества:

- Оперативные поставки широкого спектра электронных компонентов отечественного и импортного производства напрямую от производителей и с крупнейших мировых складов;
- Поставка более 17-ти миллионов наименований электронных компонентов;
- Поставка сложных, дефицитных, либо снятых с производства позиций;
- Оперативные сроки поставки под заказ (от 5 рабочих дней);
- Экспресс доставка в любую точку России;
- Техническая поддержка проекта, помощь в подборе аналогов, поставка прототипов;
- Система менеджмента качества сертифицирована по Международному стандарту ISO 9001;
- Лицензия ФСБ на осуществление работ с использованием сведений, составляющих государственную тайну;
- Поставка специализированных компонентов (Xilinx, Altera, Analog Devices, Intersil, Interpoint, Microsemi, Aeroflex, Peregrine, Syfer, Eurofarad, Texas Instrument, Miteq, Cobham, E2V, MA-COM, Hittite, Mini-Circuits,General Dynamics и др.);

Помимо этого, одним из направлений компании «ЭлектроПласт» является направление «Источники питания». Мы предлагаем Вам помощь Конструкторского отдела:

- Подбор оптимального решения, техническое обоснование при выборе компонента;
- Подбор аналогов;
- Консультации по применению компонента;
- Поставка образцов и прототипов;
- Техническая поддержка проекта;
- Защита от снятия компонента с производства.

Как с нами связаться

Телефон: 8 (812) 309 58 32 (многоканальный)
Факс: 8 (812) 320-02-42
Электронная почта: org@eplast1.ru
Адрес: 198099, г. Санкт-Петербург, ул. Калинина, дом 2, корпус 4, литера А.