THIS DRAWING IS UNPUBLISHED. RELEASED FOR PUBLICATION -,- .
© COPYRIGHT - 2178703 ALL RIGHTS RESERVED.

LOC	DIST
E	G

REVISIONS

P	LTR	DESCRIPTION	DATE	DWN	APVD
	A	INITIAL RELEASE	14AUG2013	PK	PC

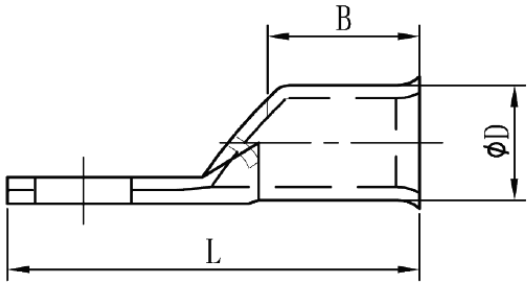

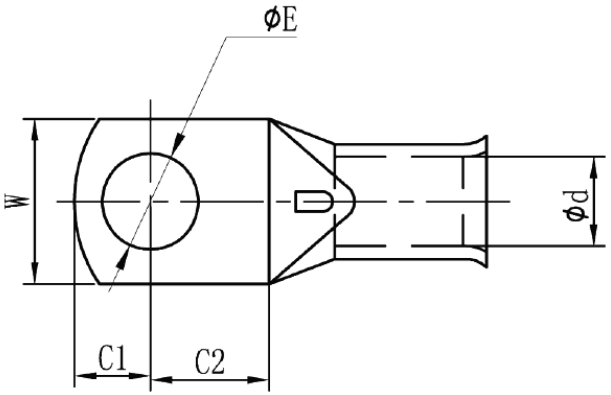

'A' HOLE DIA	ØE ±0.2	ØD +0.4 0	Ød ±0.5	W ±0.8	C1 ±0.8	C2 ±0.8	B ±0.8	L ±0.8
M10	10.5	32.0	27.0	47.7	25.0	25.0	38.0	113.0
M12	13.0	32.0	27.0	47.7	25.0	25.0	38.0	113.0
M14	15.0	32.0	27.0	47.7	25.0	25.0	38.0	113.0
M16	17.0	32.0	27.0	47.7	25.0	25.0	38.0	113.0
M20	21.0	32.0	27.0	47.7	25.0	25.0	38.0	113.0

'A' STUD HOLE DIM	DESCRIPTION	PART NO.
ø21.0 ±0.2	AMP_METRIC_400_M20	2178703-5
ø17.0 ±0.2	AMP_METRIC_400_M16	2178703-4
ø15.0 ±0.2	AMP_METRIC_400_M14	2178703-3
ø13.0 ±0.2	AMP_METRIC_400_M12	2178703-2
ø10.5 ±0.2	AMP_METRIC_400_M10	2178703-1

THIS DRAWING IS A CONTROLLED DOCUMENT.

DIMENSIONS: INCHES

TOLERANCES UNLESS OTHERWISE SPECIFIED:
0 PLC ± -
1 PLC ± -
2 PLC ± -
3 PLC ± -
4 PLC ± -
ANGLES ± -

MATERIAL -

FINISH

DWN PRAKASH KANNIAH 06MAY2013
CHK PAUL CROFT 06MAY2013
APVD STEPHEN HEADER 06MAY2013
PRODUCT SPEC —
APPLICATION SPEC —
WEIGHT —

TE Connectivity

NAME AMP_METRIC_400

SIZE	CAGE CODE	DRAWING NO	RESTRICTED TO
A2	00779	C-2178703	—

CUSTOMER DRAWING | SCALE 4:1 | SHEET 1 OF 1 | REV A

2178703

1471-9 (3/11)

Компания «ЭлектроПласт» предлагает заключение долгосрочных отношений при поставках импортных электронных компонентов на взаимовыгодных условиях!

Наши преимущества:

- Оперативные поставки широкого спектра электронных компонентов отечественного и импортного производства напрямую от производителей и с крупнейших мировых складов;
- Поставка более 17-ти миллионов наименований электронных компонентов;
- Поставка сложных, дефицитных, либо снятых с производства позиций;
- Оперативные сроки поставки под заказ (от 5 рабочих дней);
- Экспресс доставка в любую точку России;
- Техническая поддержка проекта, помощь в подборе аналогов, поставка прототипов;
- Система менеджмента качества сертифицирована по Международному стандарту ISO 9001;
- Лицензия ФСБ на осуществление работ с использованием сведений, составляющих государственную тайну;
- Поставка специализированных компонентов (Xilinx, Altera, Analog Devices, Intersil, Interpoint, Microsemi, Aeroflex, Peregrine, Syfer, Eurofarad, Texas Instrument, Miteq, Cobham, E2V, MA-COM, Hittite, Mini-Circuits,General Dynamics и др.);

Помимо этого, одним из направлений компании «ЭлектроПласт» является направление «Источники питания». Мы предлагаем Вам помощь Конструкторского отдела:

- Подбор оптимального решения, техническое обоснование при выборе компонента;
- Подбор аналогов;
- Консультации по применению компонента;
- Поставка образцов и прототипов;
- Техническая поддержка проекта;
- Защита от снятия компонента с производства.

Как с нами связаться

Телефон: 8 (812) 309 58 32 (многоканальный)
Факс: 8 (812) 320-02-42
Электронная почта: org@eplast1.ru
Адрес: 198099, г. Санкт-Петербург, ул. Калинина, дом 2, корпус 4, литера А.