THIS DRAWING IS UNPUBLISHED. RELEASED FOR PUBLICATION -,- .
© COPYRIGHT - By - ALL RIGHTS RESERVED.

| LOC | DIST |
|---|---|
| FT | 0 |

REVISIONS

| P | LTR | DESCRIPTION | DATE | DWN | APVD |
|---|---|---|---|---|---|
| | P | REVISED PER ECO-11-004820 | 11MAR11 | RK | HMR |

MATERIAL:
HOUSING: POLYMIDE 6 UL94V-2.
COLOR: NATURAL(OFF WHITE).
TUBULAR CONTACT: BRASS, TIN PLATED.
SCREW: M3.5, STEEL, ZINC W/ NON-HEXAVALENT CHROMATE (CHROME III).
WIRE PROTECTOR: STAINLESS STEEL.

ELECTRICAL:
CURRENT RATING: 40A, 250V.
WIRE RANGE: 10-22 AWG.

CONTINUOUS WORKING TEMPERATURE 100°C.

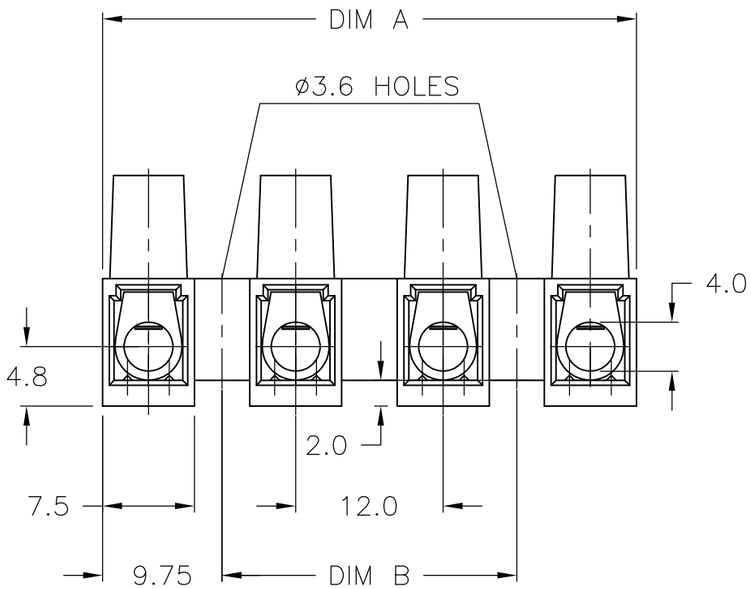


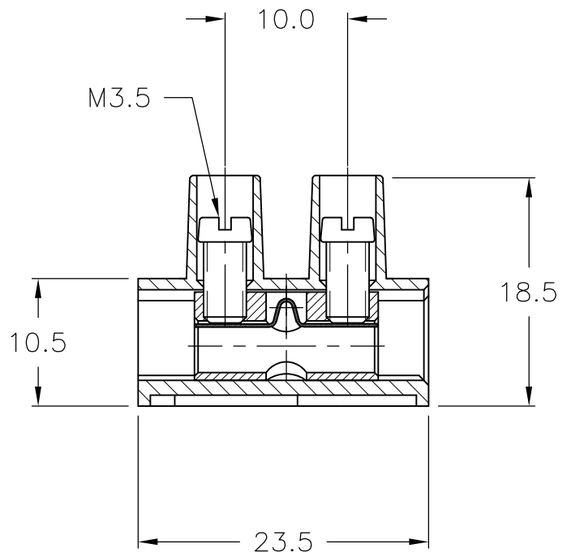


| DIM B | DIM A | POSN | T & B PART NUMBER | PART NUMBER |
|---|---|---|---|---|
| 120.0 | 139.5 | 12 | TSB100012DS | 1-1776302-2 |
| 108.0 | 127.5 | 11 | TSB100011DS | 1-1776302-1 |
| 96.0 | 115.5 | 10 | TSB100010DS | 1-1776302-0 |
| 84.0 | 103.5 | 9 | TSB100009DS | 1776302-9 |
| 72.0 | 91.5 | 8 | TSB100008DS | 1776302-8 |
| 60.0 | 79.5 | 7 | TSB100007DS | 1776302-7 |
| 48.0 | 67.5 | 6 | TSB100006DS | 1776302-6 |
| 36.0 | 55.5 | 5 | TSB100005DS | 1776302-5 |
| 24.0 | 43.5 | 4 | TSB100004DS | 1776302-4 |
| 12.0 | 31.5 | 3 | TSB100003DS | 1776302-3 |
| - | 19.5 | 2 | TSB100002DS | 1776302-2 |
| - | 7.5 | 1 | TSB100001DS | 1776302-1 |

THIS DRAWING IS A CONTROLLED DOCUMENT.

DIMENSIONS: mm

TOLERANCES UNLESS OTHERWISE SPECIFIED:

| | |
|---|---|
| 0 PLC | ± - |
| 1 PLC | ± .3 |
| 2 PLC | ± .25 |
| 3 PLC | ± - |
| 4 PLC | ± - |
| ANGLES | ± 2° |

MATERIAL: -
FINISH: -

DWN S SCHLEGEL 3/21/05
CHK C RICHARD 3/21/05
APVD C RICHARD 3/21/05
PRODUCT SPEC —
APPLICATION SPEC —
WEIGHT —

TE Connectivity

NAME: 12.0 PITCH, W/ WIRE PROTECTOR

SIZE A3 | CAGE CODE 00779 | DRAWING NO C-1776302 | RESTRICTED TO —

CUSTOMER DRAWING | SCALE NTS | SHEET 1 OF 1 | REV P

Компания «ЭлектроПласт» предлагает заключение долгосрочных отношений при поставках импортных электронных компонентов на взаимовыгодных условиях!

Наши преимущества:

- Оперативные поставки широкого спектра электронных компонентов отечественного и импортного производства напрямую от производителей и с крупнейших мировых складов;
- Поставка более 17-ти миллионов наименований электронных компонентов;
- Поставка сложных, дефицитных, либо снятых с производства позиций;
- Оперативные сроки поставки под заказ (от 5 рабочих дней);
- Экспресс доставка в любую точку России;
- Техническая поддержка проекта, помощь в подборе аналогов, поставка прототипов;
- Система менеджмента качества сертифицирована по Международному стандарту ISO 9001;
- Лицензия ФСБ на осуществление работ с использованием сведений, составляющих государственную тайну;
- Поставка специализированных компонентов (Xilinx, Altera, Analog Devices, Intersil, Interpoint, Microsemi, Aeroflex, Peregrine, Syfer, Eurofarad, Texas Instrument, Miteq, Cobham, E2V, MA-COM, Hittite, Mini-Circuits,General Dynamics и др.);

Помимо этого, одним из направлений компании «ЭлектроПласт» является направление «Источники питания». Мы предлагаем Вам помощь Конструкторского отдела:

- Подбор оптимального решения, техническое обоснование при выборе компонента;
- Подбор аналогов;
- Консультации по применению компонента;
- Поставка образцов и прототипов;
- Техническая поддержка проекта;
- Защита от снятия компонента с производства.

**Как с нами связаться**

**Телефон:** 8 (812) 309 58 32 (многоканальный)
**Факс:** 8 (812) 320-02-42
**Электронная почта:** org@eplast1.ru
**Адрес:** 198099, г. Санкт-Петербург, ул. Калинина, дом 2, корпус 4, литера А.