THIS DRAWING IS UNPUBLISHED.
VERTRAULICHE UNVEROEFFENTLICHTE ZEICHNUNG
© COPYRIGHT 1997 BY AMP INCORPORATED. ALL RIGHTS RESERVED. ALLE REICHTE VORBEHALTEN.
RELEASED FOR PUBLICATION ,1997
FREI FUER VEROEFFENTLICHUNG

MATED WITH:
PASSEND ZU:
BG6

LOC	DIST
AI	–

PROJECT NR.: –

REVISIONS
ANDERUNGEN

P	LTR	DESCRIPTION BESCHREIBUNG	DATE	DWN	APVD
	A2	PN 2-2 neu; EG00-1719-03	08.05.03	SR	SM

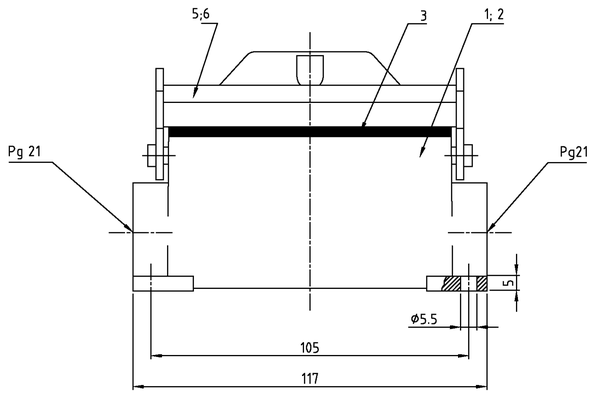

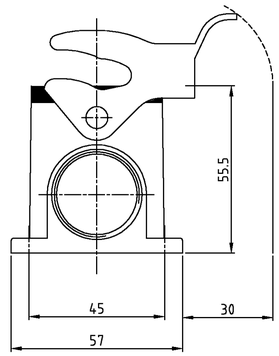

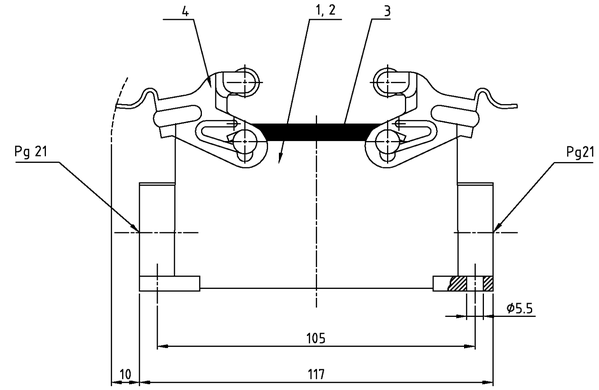

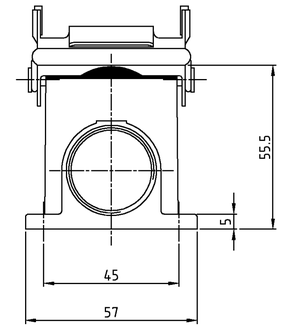

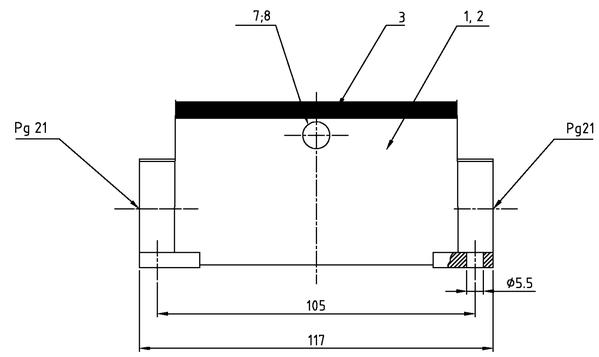

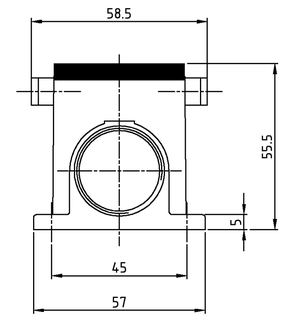

Notes,

1. Material: Housing: aluminium diecasting alloy
   Seals: Neoprene
2. Surface: grey
   aluminium oxid + Varnisch black
3. Varnisch on the inside not necessarily

Bemerkungen,

1. Material: Gehäuse: Alu-Druckguß-Legierung
   Dichtung: Neoprene
2. Oberfläche: grau
   Aluminium-oxid-Schicht + Lackierung schwarz
3. Lackierung im Gehäuseinnere ist nicht notwendig

							1	2	3		
	2				ZB-Bügelbolzen	V2A	–	–	8		
		2			ZB-Bügelbolzen	Stahl/steel	verzinkt	blau/blue	7		
1					LB-Bügel	V2A	–	–	6		
			1		LB-Bügel	Stahl/steel	verzinkt	blau/blue	5		
				2	VS-Bügel	Stahl/steel	verzinkt	blau/blue	4		
1	1	1	1	1	Profildichtung	Neoprene	–	black/schwarz	3		
1	1				Sockelgehäuse HB-K	aluminium/ALU	aluminium oxid	black/schwarz	2		
		1	1	1	Sockelgehäuse HB	aluminium/ALU	–	grey/grau	1		
2-2	2-8	1-8	1-2	1-1	DESCRIPTION / BENENNUNG	MATERIAL	SURFACE / OBERFLÄCHE	COLOR / FARBE	ITEM NO. POS.	REMARKS / BEMERKUNGEN	

HB-K.16.SG-LB.2.21.Z
HB-K/Z.16.SG-ZVGR.2.21.Z
HB-Z.16.SG-ZVGR.2.21.Z
HB.16.SG-LB.2.21.Z
HB.16.SG-VS.2.21.Z

ORDERING TEXT / BESTELLTEXT

THIS DRAWING IS A CONFIDENTIAL DOCUMENT PER AMP INCORPORATED. IT MAY NOT BE REPRODUCED OR DISCLOSED TO THE CONTROLLING ORGANIZATION UNLESS WE CONTACTED FOR THE LATEST REVISION.
DIESES ZEICHNUNGSDOKUMENT WIRD DURCH AMP INCORPORATED KONTROLLIERT. ADRESSATEN DIESES TECHNISCHEN FUNTSCHREIBEN DURFEN DIESES DOKUMENT OHNE AUSDRUCKLICHE ERLAUBNIS NICHT ERWEITERT UND AUF ANDERE DRITTE NICHT WEITERGEBEN.

DIMENSIONS: MM
DIMENSIONEN: mm

TOLERANCES UNLESS OTHERWISE SPECIFIED:
ALLGEMEINTOLERANZEN
n. ISO 8015
n. ISO 2768 – mH-E
n. DIN 16901 – 140
0 PLC ±1°
1 PLC ±0°30'
2 PLC ±0°
3 PLC ±0°

ANGLES / WINKEL ±-
MATERIAL 1
FINISH / OBERFLACHE/FARBE 2

DWN Schneider	31.07.2006	AMP HTS Elektrotechnik 53819 Neunkirchen, Germany
CHK Schweiger	31.07.2006	
APVD –		NAME Surface mounted housing side entry Sockelgehäuse HB.16.SG.2.21.Z
PRODUCT SPEC PRODUKTSPEZ. 108-74001, 74003		
APPLICATION SPEC VERARBEITUNGSSPEZ. 114-74001, 74004		SIZE A1 · CAGE CODE 00779 · DRAWING NO ZEICHNUNGS-NR. C-1102301 · RESTRICTED TO NUR FUER –
WEIGHT GEWICHT –		
CUSTOMER DRAWING	/KUNDENZEICHNUNG	MASSSTAB 1:1 · BLATT 1 · OF VON 1 · REV A2

Компания «ЭлектроПласт» предлагает заключение долгосрочных отношений при поставках импортных электронных компонентов на взаимовыгодных условиях!

Наши преимущества:

- Оперативные поставки широкого спектра электронных компонентов отечественного и импортного производства напрямую от производителей и с крупнейших мировых складов;
- Поставка более 17-ти миллионов наименований электронных компонентов;
- Поставка сложных, дефицитных, либо снятых с производства позиций;
- Оперативные сроки поставки под заказ (от 5 рабочих дней);
- Экспресс доставка в любую точку России;
- Техническая поддержка проекта, помощь в подборе аналогов, поставка прототипов;
- Система менеджмента качества сертифицирована по Международному стандарту ISO 9001;
- Лицензия ФСБ на осуществление работ с использованием сведений, составляющих государственную тайну;
- Поставка специализированных компонентов (Xilinx, Altera, Analog Devices, Intersil, Interpoint, Microsemi, Aeroflex, Peregrine, Syfer, Eurofarad, Texas Instrument, Miteq, Cobham, E2V, MA-COM, Hittite, Mini-Circuits,General Dynamics и др.);

Помимо этого, одним из направлений компании «ЭлектроПласт» является направление «Источники питания». Мы предлагаем Вам помощь Конструкторского отдела:

- Подбор оптимального решения, техническое обоснование при выборе компонента;
- Подбор аналогов;
- Консультации по применению компонента;
- Поставка образцов и прототипов;
- Техническая поддержка проекта;
- Защита от снятия компонента с производства.

Как с нами связаться

Телефон: 8 (812) 309 58 32 (многоканальный)
Факс: 8 (812) 320-02-42
Электронная почта: org@eplast1.ru
Адрес: 198099, г. Санкт-Петербург, ул. Калинина, дом 2, корпус 4, литера А.