THIS DRAWING IS UNPUBLISHED. RELEASED FOR PUBLICATION - , - .
© COPYRIGHT - By - ALL RIGHTS RESERVED.

LOC	DIST
GP	00

REVISIONS

P	LTR	DESCRIPTION	DATE	DWN	APVD
	C1	REVISED PER ECO-11-005033	23MAR11	RK	HMR

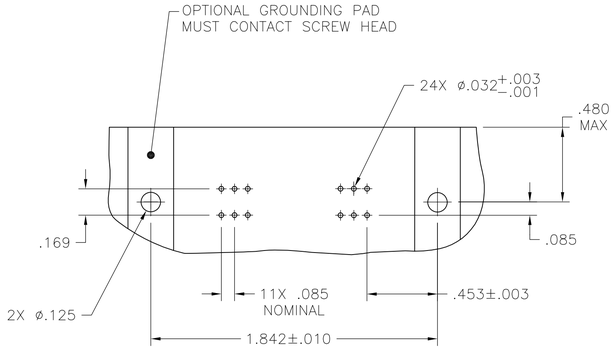

SUGGESTED PRINTED CIRCUIT
BOARD MOUNTING DIIMENSIONS

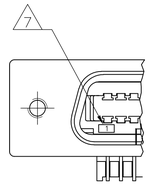

DETAIL B 5
REVERSE ORIENTATION

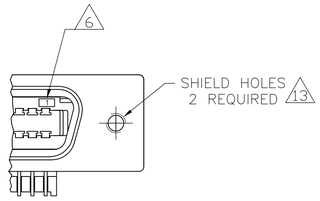

DETAIL A 5
STANDARD ORIENTATION

1. MATERIAL:
HOUSING, RIGHT ANGLE BRACKET, ADAPTER COMB AND SUPPORT PLATE – THERMOPLASTIC, BLACK.
EMI SHIELD – BRIGHT NICKEL OVER COPPER PLATED DIE CATING.
TERMINALS – HIGH STRENGTH COPPER ALLOY PLATED WITH EITHER .000030 MIN GOLD PLATE OR GOLD FLASH OVER PALLADIUM NICKEL PLATE, .000030 MIN TOTAL ON MATING SURFACE. .000120 MIN TIN PLATE ON TAILS. ALL OVER .000050 MIN NICKEL UNDERPLATE OVER ENTIRE TERMINAL.

2. THE CONTACT SURFACES OF THE TERMINALS ARE COATED WITH LUBRICANT.

3. CENTER–TO–CENTER SPACING OF TERMINALS IS .085.

4. ALL DIMENSIONS SHOWN ARE FOR REFERENCE ONLY UNLESS OTHERWISE SPECIFIED.

5. DETAILS A & B ARE VIEWED FROM MATING SIDE OF RECEPTACLE ASSEMBLY.

6. TERMINAL 1 LOCATED IN THIS ROW FOR STANDARD ORIENTATION.

7. TERMINAL 1 LOCATED IN THIS ROW FOR REVERSE ORIENTATION.

8. SCREWS SHOWN FOR REFERENCE ONLY, RECOMMENDED HARDWARE KIT, 5554272–1, FOR USE WITH PART NUMBER 5553811–3 &–4. HARDWARE KIT IS SHOWN FOR REFERENCE ONLY.

9. EMI SHIELD IS ASSEMBLED TO CONNECTOR BEFORE SHIPMENT.

10. FOR IEEE APPLICATION DIM A SHALL BE .192±.003.

11. PANEL THICKNESS RANGE: .062 MAX.

12. STAINLESS STEEL SCREWS RECOMMENDED BECAUSE OF CONTACT WITH SOLDER BATH.

13. HOLES TO BE TAPPED AFTER PLATING.

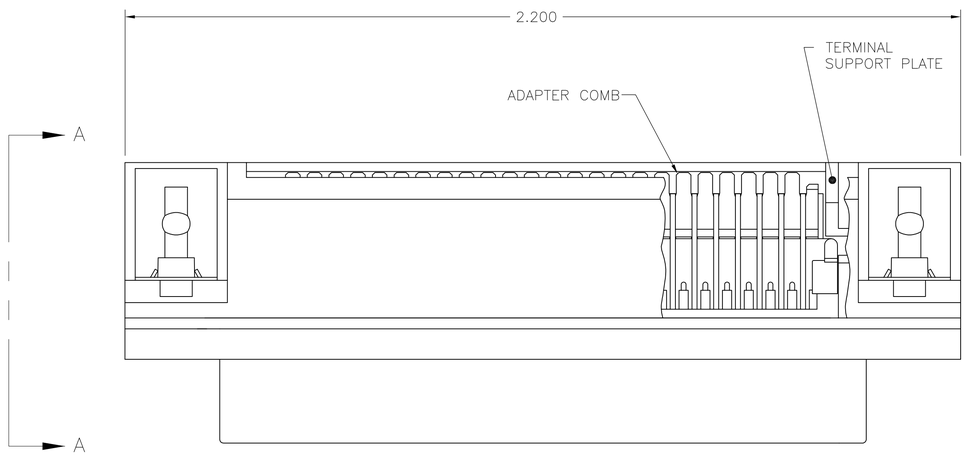

TOP VIEW

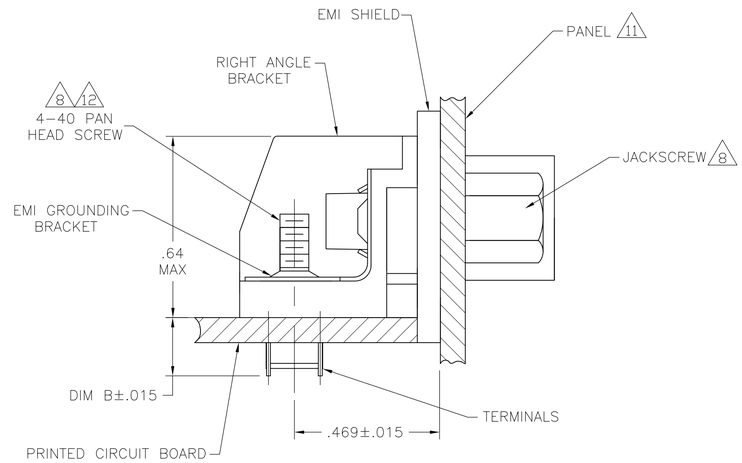

SIDE VIEW A–A
REAR PANEL MOUNTING
DETAIL FOR REFERENCE ONLY

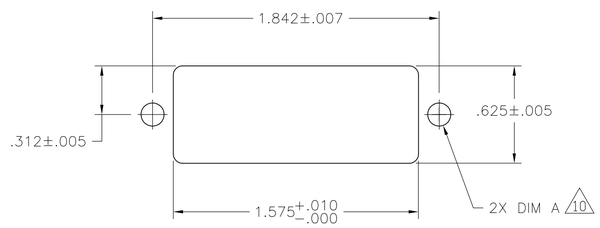

SUGGESTED REAR PANEL MOUNTING
CUTOUT DIMENSIONS

STANDARD	.157	.126±.003	4–40 UNC–2B	REVERSE	B	5553811–4
STANDARD	.157	.126±.003	4–40 UNC–2B	STANDARD	A	5553811–3
IEEE–488	.157	.152±.003	6–32 UNC–2B	REVERSE	B	5553811–2
IEEE–488	.157	.152±.003	6–32 UNC–2B	STANDARD	A	5553811–1
APPLICATION	DIM B	DIM A	SHIELD HOLE SIZE	ORIENTAION	DETAIL	PART NUMBER

THIS DRAWING IS A CONTROLLED DOCUMENT.

DIMENSIONS: INCHES

TOLERANCES UNLESS OTHERWISE SPECIFIED:
0 PLC ± –
1 PLC ± –
2 PLC ± –
3 PLC ± –
4 PLC ± –
ANGLES ± –

MATERIAL 1
FINISH 1

DWN B. MCMASTER 22AUG05
CHK W. MILLHIMES 22AUG05
APVD M. WALMLSEY 22AUG05
PRODUCT SPEC —
APPLICATION SPEC —
WEIGHT —
CUSTOMER DRAWING

TE Connectivity

NAME ASSEMBLY, EMI RECEPTACLE, 24 POSITION, SCREW LOCK, W/ GROUNDING BRACKET, RIGHT ANGLE, CHAMP

SIZE	CAGE CODE	DRAWING NO	RESTRICTED TO
A1	00779	C-5553811	—

SCALE 2:1 SHEET 1 OF 1 REV C1

4805 (3/11)

Компания «ЭлектроПласт» предлагает заключение долгосрочных отношений при поставках импортных электронных компонентов на взаимовыгодных условиях!

Наши преимущества:

- Оперативные поставки широкого спектра электронных компонентов отечественного и импортного производства напрямую от производителей и с крупнейших мировых складов;
- Поставка более 17-ти миллионов наименований электронных компонентов;
- Поставка сложных, дефицитных, либо снятых с производства позиций;
- Оперативные сроки поставки под заказ (от 5 рабочих дней);
- Экспресс доставка в любую точку России;
- Техническая поддержка проекта, помощь в подборе аналогов, поставка прототипов;
- Система менеджмента качества сертифицирована по Международному стандарту ISO 9001;
- Лицензия ФСБ на осуществление работ с использованием сведений, составляющих государственную тайну;
- Поставка специализированных компонентов (Xilinx, Altera, Analog Devices, Intersil, Interpoint, Microsemi, Aeroflex, Peregrine, Syfer, Eurofarad, Texas Instrument, Miteq, Cobham, E2V, MA-COM, Hittite, Mini-Circuits,General Dynamics и др.);

Помимо этого, одним из направлений компании «ЭлектроПласт» является направление «Источники питания». Мы предлагаем Вам помощь Конструкторского отдела:

- Подбор оптимального решения, техническое обоснование при выборе компонента;
- Подбор аналогов;
- Консультации по применению компонента;
- Поставка образцов и прототипов;
- Техническая поддержка проекта;
- Защита от снятия компонента с производства.

Как с нами связаться

Телефон: 8 (812) 309 58 32 (многоканальный)
Факс: 8 (812) 320-02-42
Электронная почта: org@eplast1.ru
Адрес: 198099, г. Санкт-Петербург, ул. Калинина, дом 2, корпус 4, литера А.