C
board drillings

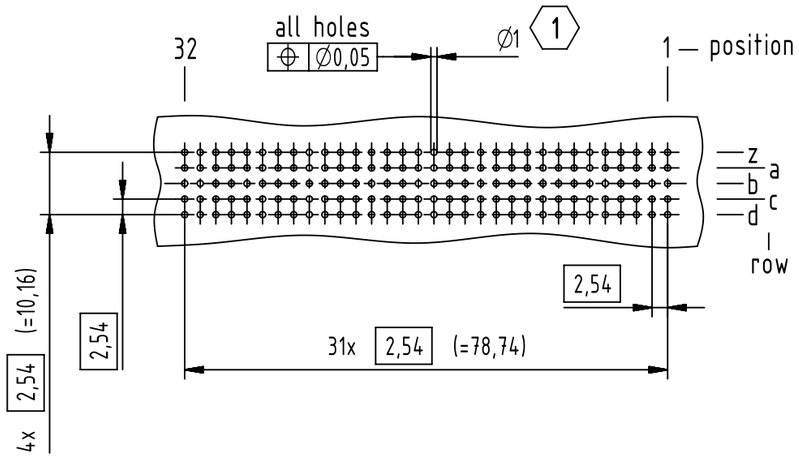

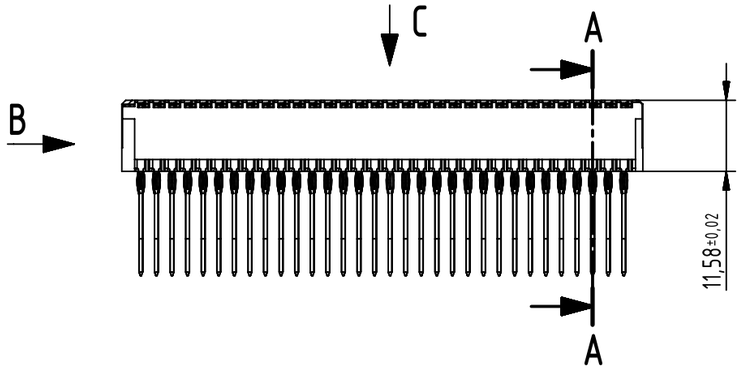

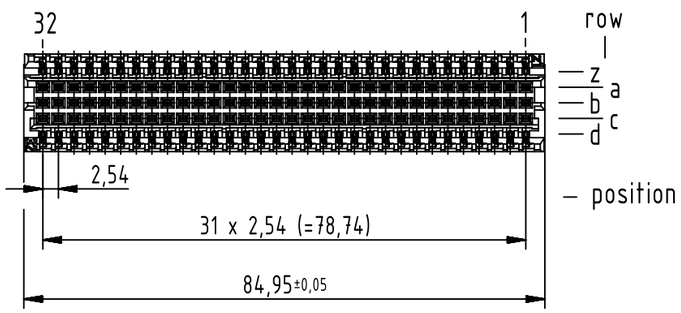

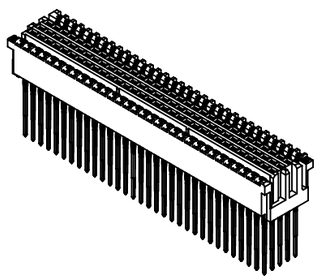

A-A (2:1)

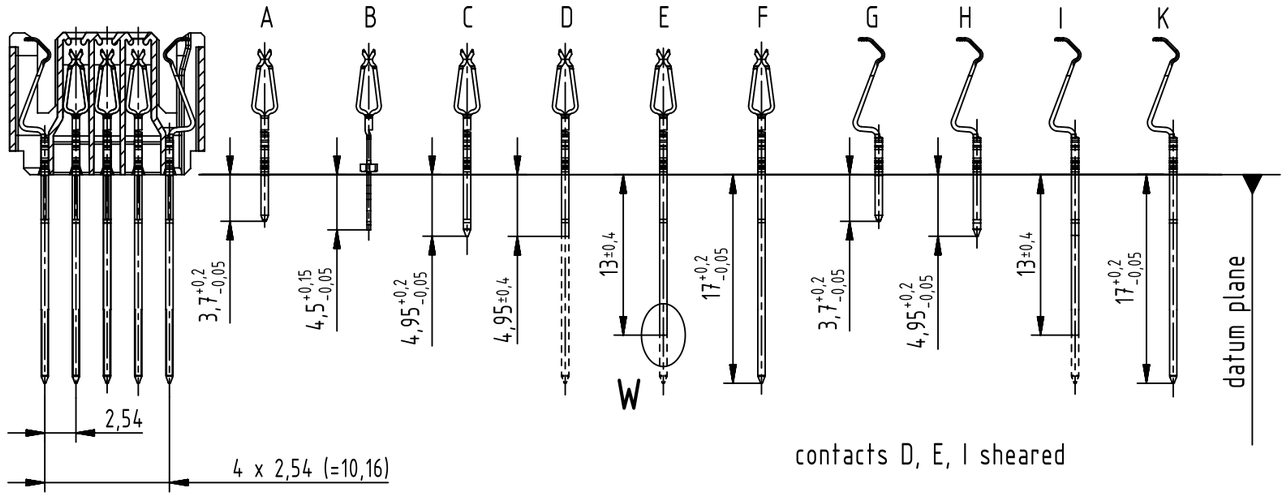

C (2:1)
contact arrangement

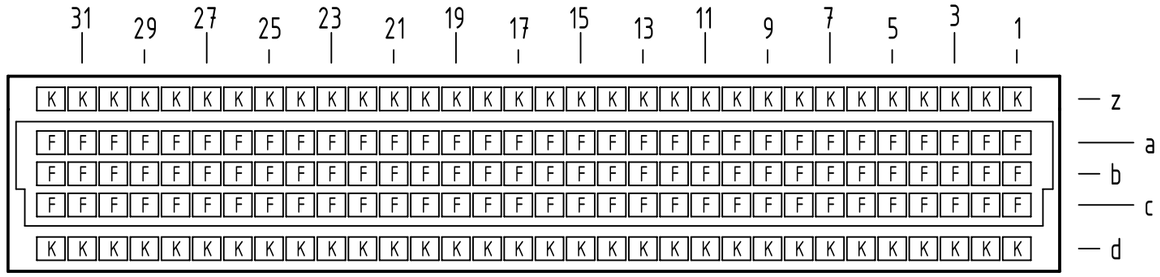

B (2:1)

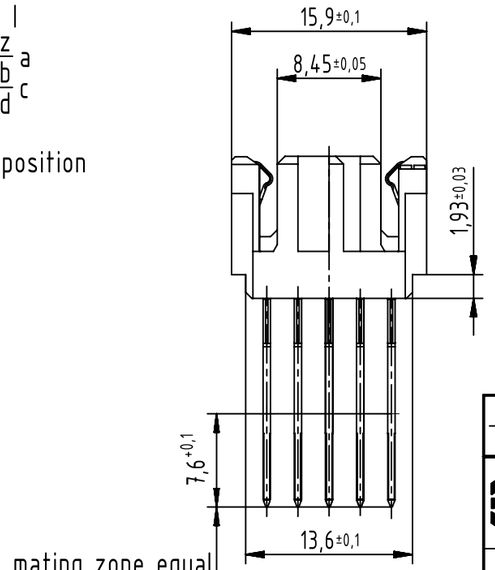

mating zone equal performance level

for sheared contacts

W (5:1)

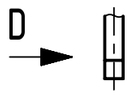

D (5:1)

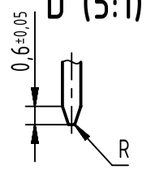

(1) recommended configuration of plated through holes and further information see: DS 02022100102

part-no.	performance level (1)
02 02 160 2302	2
02 02 160 1302	1

All Dimensions in mm Original Size DIN A3	Scale 1:1	Free size tol. IEC 61076-4-113			Ref. Sub. TB 02 02 160 x302 Mod. 36504 05.04.12
All rights reserved	Created by STORCK	Inspected by TADJE	Standardisation HOFFMANN	Date 2013-11-11	State Final Release
Department EC PD - DE	Title har-bus 64 female press-in without flange 160 p.				Doc-Key / ECM-Nr. 100076368/UGD/003/B 500000068399
HARTING Electronics GmbH D-32339 Espelkamp	Type TB	Number 0202160X302		Rev. B	Page 1/1

A3

Компания «ЭлектроПласт» предлагает заключение долгосрочных отношений при поставках импортных электронных компонентов на взаимовыгодных условиях!

Наши преимущества:

- Оперативные поставки широкого спектра электронных компонентов отечественного и импортного производства напрямую от производителей и с крупнейших мировых складов;
- Поставка более 17-ти миллионов наименований электронных компонентов;
- Поставка сложных, дефицитных, либо снятых с производства позиций;
- Оперативные сроки поставки под заказ (от 5 рабочих дней);
- Экспресс доставка в любую точку России;
- Техническая поддержка проекта, помощь в подборе аналогов, поставка прототипов;
- Система менеджмента качества сертифицирована по Международному стандарту ISO 9001;
- Лицензия ФСБ на осуществление работ с использованием сведений, составляющих государственную тайну;
- Поставка специализированных компонентов (Xilinx, Altera, Analog Devices, Intersil, Interpoint, Microsemi, Aeroflex, Peregrine, Syfer, Eurofarad, Texas Instrument, Miteq, Cobham, E2V, MA-COM, Hittite, Mini-Circuits,General Dynamics и др.);

Помимо этого, одним из направлений компании «ЭлектроПласт» является направление «Источники питания». Мы предлагаем Вам помощь Конструкторского отдела:

- Подбор оптимального решения, техническое обоснование при выборе компонента;
- Подбор аналогов;
- Консультации по применению компонента;
- Поставка образцов и прототипов;
- Техническая поддержка проекта;
- Защита от снятия компонента с производства.

Как с нами связаться

Телефон: 8 (812) 309 58 32 (многоканальный)
Факс: 8 (812) 320-02-42
Электронная почта: org@eplast1.ru
Адрес: 198099, г. Санкт-Петербург, ул. Калинина, дом 2, корпус 4, литера А.