THIS DRAWING IS UNPUBLISHED. RELEASED FOR PUBLICATION -,- .
© COPYRIGHT - By - ALL RIGHTS RESERVED.

REVISIONS

P	LTR	DESCRIPTION	DATE	DWN	APVD
	P4	REVISED PER ECO-15-016493	30NOV2015	NK	DR

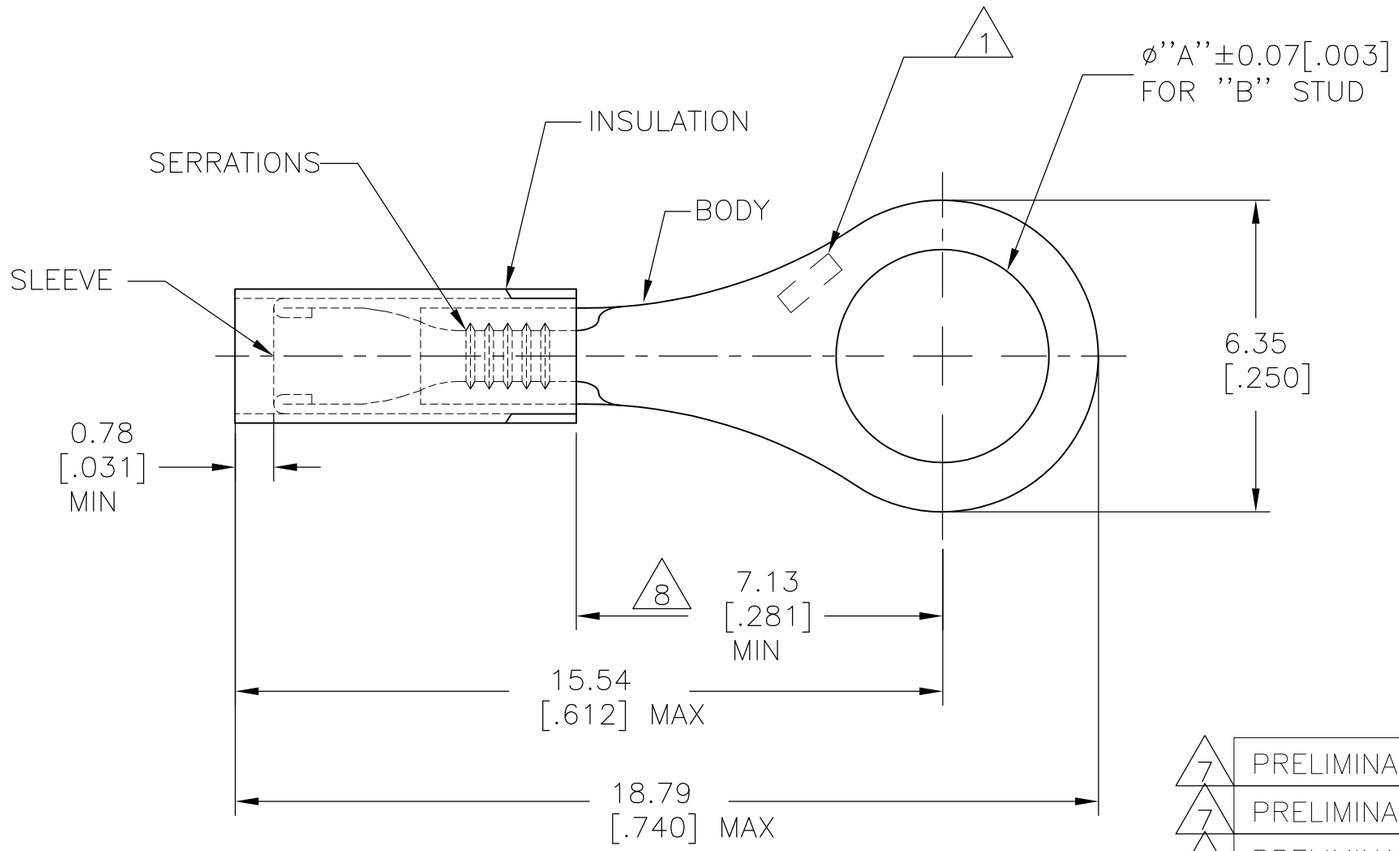

1. STAMP AMP, APPROX AS SHOWN
2. TONGUE MATERIAL THK: 0.45±0.05[.018±.002]
3. BODY: COPPER ASTM B152 NICKEL PL
   SAE AMS QQ-N-290 0.0076 [.0003] AVG EXT. THK
4. SLEEVE: COPPER ASTM B152 NICKEL PL
   SAE AMS QQ-N-290 0.00076 [.00003] AVG EXT. THK
5. INSULATION: PTFE ASTM D3295
   COLOR - BLACK
6. FOR 0.81 [.032] TO 2.08 [.082] WIRE INSULATION DIA.
7. INSULATION: PVDF
   COLOR: BLACK
8. DIMENSION APPLIES FROM EDGE OF METAL
   WIRE BARREL TO CENTER OF STUD HOLE

	QTY	"A"	"B"	PACKAGE TYPE	PART NO
7 PRELIMINARY	1000	5.0[.197]	#10	LOOSE PIECE	50830-8
7 PRELIMINARY	1000	4.34[.171]	M4[#8]	LOOSE PIECE	50830-7
7 PRELIMINARY	1000	3.68[.145]	M3.5[#6]	LOOSE PIECE	50830-6
5	1000	5.0[.197]	#10	LOOSE PIECE	50830-2
5	1000	4.34[.171]	M4[#8]	LOOSE PIECE	50830-1
5	1000	3.68[.145]	M3.5[#6]	LOOSE PIECE	50830

AMP INCORPORATED
CUSTOMER SERVICE SYSTEMS

FOR ADDITIONAL PRODUCT INFORMATION OR COPIES OF DRAWINGS AND TECHNICAL DOCUMENTS	PRODUCT INFORMATION CENTER 1-800-522-6752
FOR APPLICATION TOOLING INFORMATION	TOOLING ASSISTANCE CENTER 1-800-722-1111
FOR ORDER ENTRY	1-800-526-5142

MAX RECOMMENDED OPERATING TEMPERATURE: 288°C [550°F]
VOLTAGE RATING: 300V MAX
CIRCULAR MIL AREA: 0.12-0.24mm² [238-475] STRANDED WIRE ONLY

THIS DRAWING IS A CONTROLLED DOCUMENT.

DIMENSIONS: mm [INCHES]

TOLERANCES UNLESS OTHERWISE SPECIFIED:
0 PLC ± -
1 PLC ± -
2 PLC ± 0.12[.005]
3 PLC ± -
4 PLC ± -
ANGLES ± 1°

MATERIAL 3 4 5 7
FINISH 3 4 5 7

DWN JR RUTH 11AUG03
CHK T MICHIELUTTI 12AUG03
APVD T MICHIELUTTI 12AUG03
PRODUCT SPEC —
APPLICATION SPEC —
WEIGHT

TE Connectivity

NAME
TERMINAL, RING TONGUE,
PIDG, STRATO-THERM, 26-24 AWG

SIZE	CAGE CODE	DRAWING NO	RESTRICTED TO
A3	00779	C-50830	—

CUSTOMER DRAWING | SCALE 8:1 | SHEET 1 OF 1 | REV P4

1470-19 (1/15)

Компания «ЭлектроПласт» предлагает заключение долгосрочных отношений при поставках импортных электронных компонентов на взаимовыгодных условиях!

Наши преимущества:

- Оперативные поставки широкого спектра электронных компонентов отечественного и импортного производства напрямую от производителей и с крупнейших мировых складов;
- Поставка более 17-ти миллионов наименований электронных компонентов;
- Поставка сложных, дефицитных, либо снятых с производства позиций;
- Оперативные сроки поставки под заказ (от 5 рабочих дней);
- Экспресс доставка в любую точку России;
- Техническая поддержка проекта, помощь в подборе аналогов, поставка прототипов;
- Система менеджмента качества сертифицирована по Международному стандарту ISO 9001;
- Лицензия ФСБ на осуществление работ с использованием сведений, составляющих государственную тайну;
- Поставка специализированных компонентов (Xilinx, Altera, Analog Devices, Intersil, Interpoint, Microsemi, Aeroflex, Peregrine, Syfer, Eurofarad, Texas Instrument, Miteq, Cobham, E2V, MA-COM, Hittite, Mini-Circuits,General Dynamics и др.);

Помимо этого, одним из направлений компании «ЭлектроПласт» является направление «Источники питания». Мы предлагаем Вам помощь Конструкторского отдела:

- Подбор оптимального решения, техническое обоснование при выборе компонента;
- Подбор аналогов;
- Консультации по применению компонента;
- Поставка образцов и прототипов;
- Техническая поддержка проекта;
- Защита от снятия компонента с производства.

Как с нами связаться

Телефон: 8 (812) 309 58 32 (многоканальный)
Факс: 8 (812) 320-02-42
Электронная почта: org@eplast1.ru
Адрес: 198099, г. Санкт-Петербург, ул. Калинина, дом 2, корпус 4, литера А.