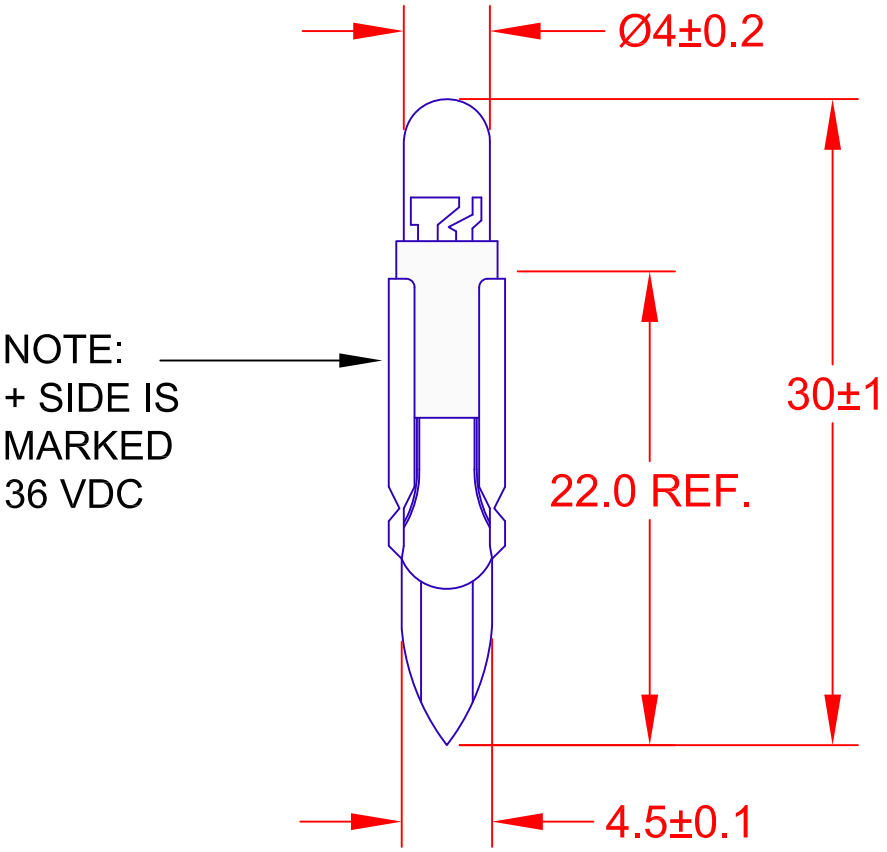

JKL PART NUMBER	Color	Volts V	Amps mA	Luminous Intensity (mcd)	Peak Wave Length (nm) or Color Temperature (ºk)	Viewing Angle (deg).
Z-T55-NW	Neutral White	36V DC	20 MAX.	1200 TYP.	4400ºk	60
Z-T55-R	Red	36V DC	20 MAX.	1000 TYP..	622nm	30
Z-T55-G	Green	36V DC	20 MAX.	4250 TYP.	468nm	20

NOTE: LED LAMP REPLACEMENT FOR SM3620L

REV. NO.	DESCRIPTION/ECO NUMBER	APPV'D DATE
B	ADD NOTE FOR + SIDE MARK	3/29/11
A	ADD SYMBOLS ON CHART	2/22/11
	RELEASE & CANCEL PL-1010-01	1/13/11

METRIC
THIRD ANGLE PROJECTION

DIMENSIONS ARE IN MILLIMETERS
TOLERANCE UNLESS OTHERWISE SPECIFIED
1 PL +/- REF.
2 PL +/- REF.
ANGLE +/- 0

JKL COMPONENTS CORPORATION

TITLE: LILIPUT T5.5 TELEPHONE SLIDE BASE LED

DRAWN BY: L. WENGSTROM
APPV'D BY: L.R. DATE: 3/29/11
SIZE: A
FSCM NO.: 55335
DRAWING NO.: Z-T55
- CAD DRAWING -
MANUAL REVISIONS NOT PERMITTED
SCALE: NONE
RELEASED DATE: 1/13/11
REVISION DATE: 3/29/11
REV. NO.: B
SHEET 1 OF 1

Компания «ЭлектроПласт» предлагает заключение долгосрочных отношений при поставках импортных электронных компонентов на взаимовыгодных условиях!

Наши преимущества:

- Оперативные поставки широкого спектра электронных компонентов отечественного и импортного производства напрямую от производителей и с крупнейших мировых складов;
- Поставка более 17-ти миллионов наименований электронных компонентов;
- Поставка сложных, дефицитных, либо снятых с производства позиций;
- Оперативные сроки поставки под заказ (от 5 рабочих дней);
- Экспресс доставка в любую точку России;
- Техническая поддержка проекта, помощь в подборе аналогов, поставка прототипов;
- Система менеджмента качества сертифицирована по Международному стандарту ISO 9001;
- Лицензия ФСБ на осуществление работ с использованием сведений, составляющих государственную тайну;
- Поставка специализированных компонентов (Xilinx, Altera, Analog Devices, Intersil, Interpoint, Microsemi, Aeroflex, Peregrine, Syfer, Eurofarad, Texas Instrument, Miteq, Cobham, E2V, MA-COM, Hittite, Mini-Circuits,General Dynamics и др.);

Помимо этого, одним из направлений компании «ЭлектроПласт» является направление «Источники питания». Мы предлагаем Вам помощь Конструкторского отдела:

- Подбор оптимального решения, техническое обоснование при выборе компонента;
- Подбор аналогов;
- Консультации по применению компонента;
- Поставка образцов и прототипов;
- Техническая поддержка проекта;
- Защита от снятия компонента с производства.

Как с нами связаться

Телефон: 8 (812) 309 58 32 (многоканальный)
Факс: 8 (812) 320-02-42
Электронная почта: org@eplast1.ru
Адрес: 198099, г. Санкт-Петербург, ул. Калинина, дом 2, корпус 4, литера А.