MICRO SWITCH
a Honeywell Division
FED. MFG. CODE 91929

SWITCH - ENCLOSED

CATALOG LISTING
ML-1282

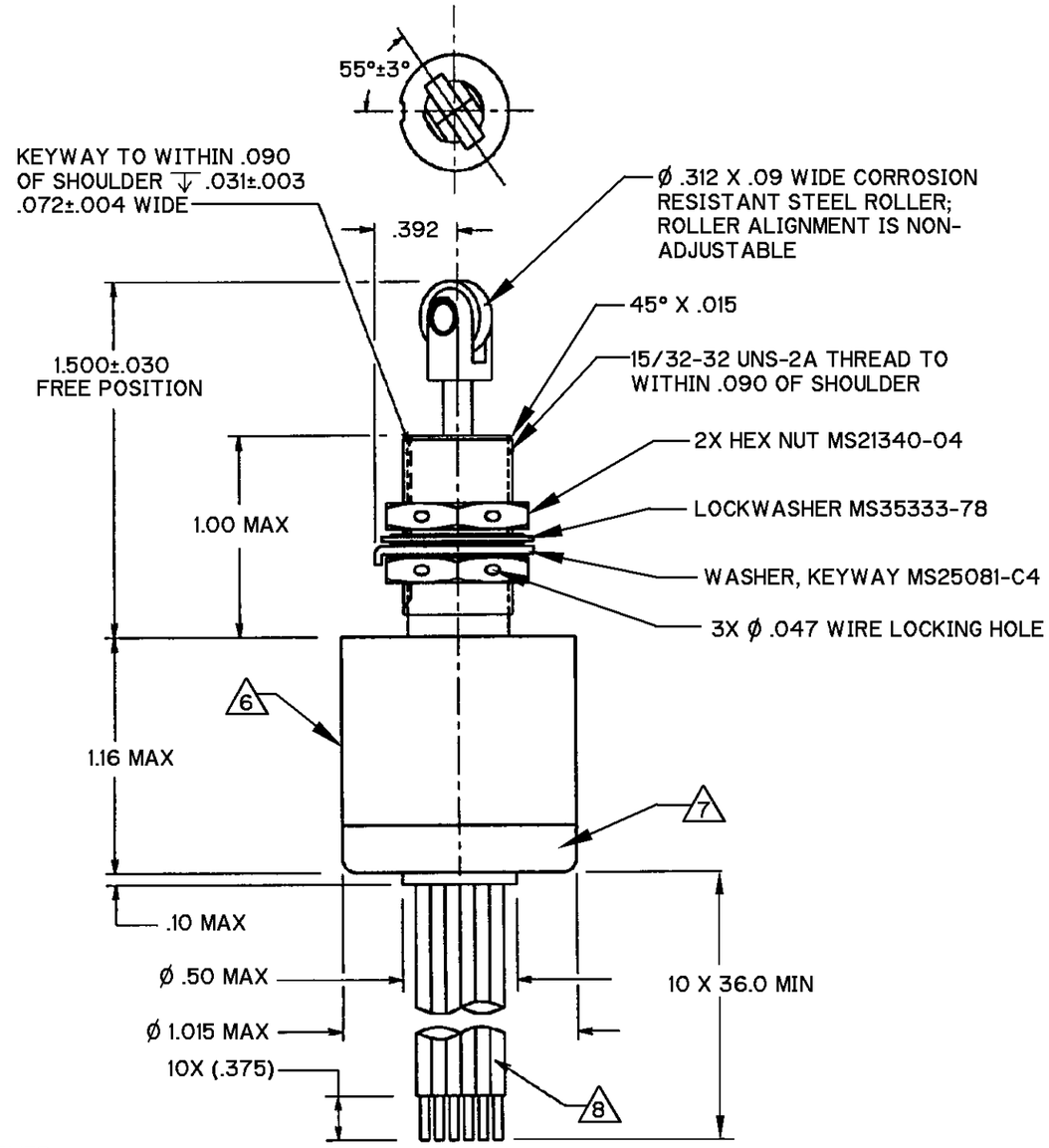

CIRCUIT DIAGRAM

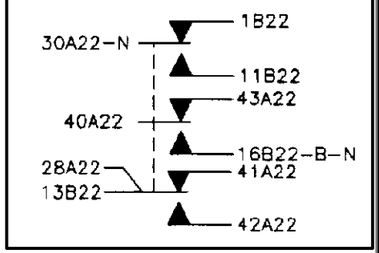

ANSI Y14.5M-1982 APPLIES

THIS DRAWING COVERS A PROPRIETARY ITEM AND IS THE PROPERTY OF MICRO SWITCH, A DIVISION OF HONEYWELL. THIS DRAWING IS NOT TO BE COPIED OR USED WITHOUT THE APPROVAL OF MICRO SWITCH

THIRD ANGLE PROJECTION

SCALE 2:1

DO NOT SCALE PRINT

UNLESS OTHERWISE SPECIFIED TOLERANCES ARE

ONE PLACE	(.0)	±.030
TWO PLACE	(.00)	±.015
THREE PLACE	(.000)	±.005
ANGLES		± 4°

WEIGHT

CHARACTERISTICS	
OPERATING FORCE	3 ± 1 LBS
FULL OVERTRAVEL FORCE	7 LBS MAX
RELEASE FORCE	.5 LBS MIN
PRETRAVEL	.040 MAX
DIFFERENTIAL TRAVEL	.020 MAX
OVERTRAVEL	.125 MIN

ELECTRICAL DATA

CONTACT ARRANGEMENT
3X SPDT

LOAD (AMPS)	28 VDC	
	SEA LEVEL	50,000 FT
RESISTIVE	1	1
INDUCTIVE	.5	.5
MOTOR	—	—

NOTES
1 - COINCIDENCE OF OPERATING AND RELEASING POINTS: .010 OF PLUNGER TRAVEL
2 - CORROSION RESISTANT STEEL ENCLOSURE, PLUNGER & ROLLER
3 - SWITCH SEALED PER MIL-PRF-8805 SYMBOL 3
4 - BASIC SWITCHES HAVE SOLID GOLD CONTACT MATERIAL
5 - SWITCH CURRENT LEVELS SHALL NOT BE MORE THAN 100 MILLIAMPS AT 28 VDC
6 PRINT CIRCUIT DIAGRAM, CATALOG LISTING, DATE CODE AND 1534AS392-1 ON NAMEPLATE
7 PLASTIC MATERIAL(S) SHALL CONFORM TO MIL-M-14 OR MIL-M-24519
8 10X MIL-W-22759/11-22-9 WIRE LEAD MARKED WITH CIRCUIT IDENTIFICATION PER MIL-W-5088

CATALOG LISTING ML-1282
PAGE 1 OF 1
ISSUE 2
REPLACES
RELEASE NO. PR-24164
CHECK
REVISIONS
A GJW DEC 01 204442
CHECK
18 OCT 99 SAV
CHECK
18 OCT 99 CSL
DRAWN
RASTER

Компания «ЭлектроПласт» предлагает заключение долгосрочных отношений при поставках импортных электронных компонентов на взаимовыгодных условиях!

Наши преимущества:

- Оперативные поставки широкого спектра электронных компонентов отечественного и импортного производства напрямую от производителей и с крупнейших мировых складов;
- Поставка более 17-ти миллионов наименований электронных компонентов;
- Поставка сложных, дефицитных, либо снятых с производства позиций;
- Оперативные сроки поставки под заказ (от 5 рабочих дней);
- Экспресс доставка в любую точку России;
- Техническая поддержка проекта, помощь в подборе аналогов, поставка прототипов;
- Система менеджмента качества сертифицирована по Международному стандарту ISO 9001;
- Лицензия ФСБ на осуществление работ с использованием сведений, составляющих государственную тайну;
- Поставка специализированных компонентов (Xilinx, Altera, Analog Devices, Intersil, Interpoint, Microsemi, Aeroflex, Peregrine, Syfer, Eurofarad, Texas Instrument, Miteq, Cobham, E2V, MA-COM, Hittite, Mini-Circuits,General Dynamics и др.);

Помимо этого, одним из направлений компании «ЭлектроПласт» является направление «Источники питания». Мы предлагаем Вам помощь Конструкторского отдела:

- Подбор оптимального решения, техническое обоснование при выборе компонента;
- Подбор аналогов;
- Консультации по применению компонента;
- Поставка образцов и прототипов;
- Техническая поддержка проекта;
- Защита от снятия компонента с производства.

Как с нами связаться

Телефон: 8 (812) 309 58 32 (многоканальный)
Факс: 8 (812) 320-02-42
Электронная почта: org@eplast1.ru
Адрес: 198099, г. Санкт-Петербург, ул. Калинина, дом 2, корпус 4, литера А.