X

Kontaktanordnung

contact arrangement

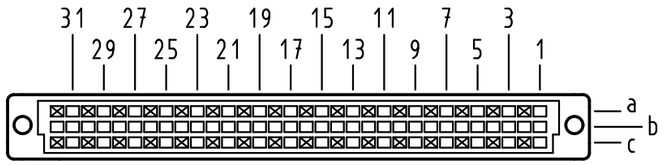

32 Einlöt Kontakte

32 solder contacts

⊠ = Einlöt Kontakt
= *solder contact*

■ = kinked Einlöt Kontakt
= *kinked solder contact*

□ = Kontaktposition nicht belegt
= *position without contact*

X

Lochbild

board drillings

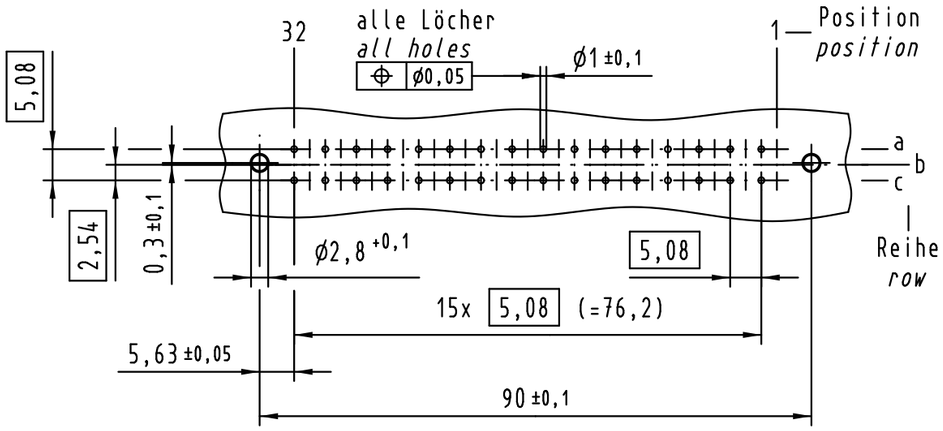

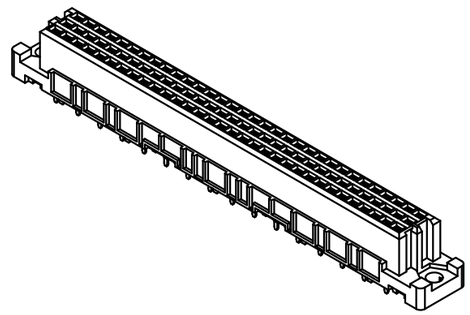

Z (2:1)

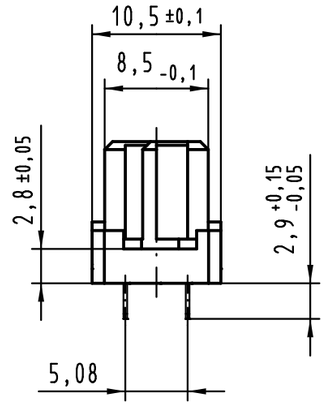

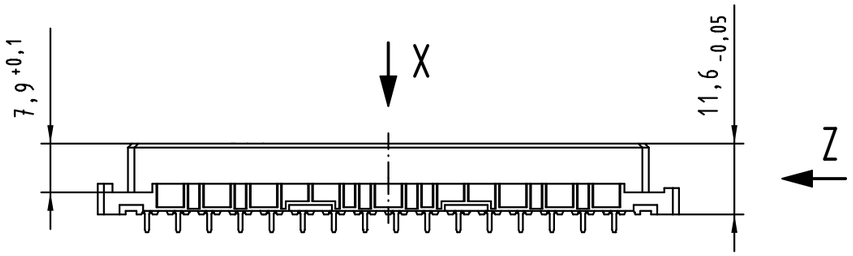

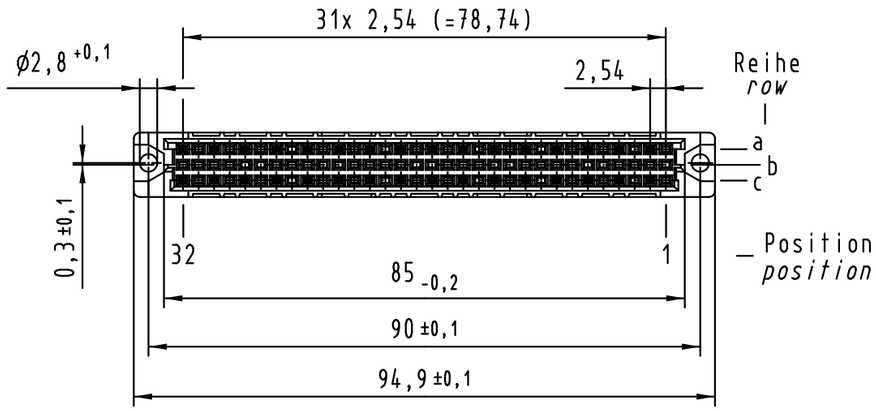

(1) weitere Informationen siehe: DS 09 03 210 00 01
further information see: DS 09 03 210 00 01

09 03 232 7824	3
09 03 232 6824	2
09 03 232 2824	1
Bestell-Nr. *part-no.*	Anforderungsstufe *performance level* (1)

All Dimensions in mm
Original Size DIN A 3

Mod.	Dat.	Name
36400	24.06.11	Hage.
34650	13.08.07	Cla
34158	17.01.07	LehT
30814	15.02.02	Rie.
26919	12.11.99	Rie.
26082		

Techn. Character.

	Dat.	Name
Detail.	01.09.99	Rie.
Insp.	01.09.99	Pa.
Stand.		

Maßstab/*Scale* 1:1

HARTING Electronics GmbH & Co. KG
D-32339 ESPELKAMP

Nicht tolerierte Maße/*Free size tolerances*
IEC 60603-2

har-bus C Federleiste
Einlöt 2,9 , 32 pol.
har-bus C female connector
solder 2,9 , 32 pol.

TB 09 03 232 x824

Blatt/*page* /

Sub.

Alle Rechte vorbehalten/ *All rights reserved*

Компания «ЭлектроПласт» предлагает заключение долгосрочных отношений при поставках импортных электронных компонентов на взаимовыгодных условиях!

Наши преимущества:

- Оперативные поставки широкого спектра электронных компонентов отечественного и импортного производства напрямую от производителей и с крупнейших мировых складов;
- Поставка более 17-ти миллионов наименований электронных компонентов;
- Поставка сложных, дефицитных, либо снятых с производства позиций;
- Оперативные сроки поставки под заказ (от 5 рабочих дней);
- Экспресс доставка в любую точку России;
- Техническая поддержка проекта, помощь в подборе аналогов, поставка прототипов;
- Система менеджмента качества сертифицирована по Международному стандарту ISO 9001;
- Лицензия ФСБ на осуществление работ с использованием сведений, составляющих государственную тайну;
- Поставка специализированных компонентов (Xilinx, Altera, Analog Devices, Intersil, Interpoint, Microsemi, Aeroflex, Peregrine, Syfer, Eurofarad, Texas Instrument, Miteq, Cobham, E2V, MA-COM, Hittite, Mini-Circuits,General Dynamics и др.);

Помимо этого, одним из направлений компании «ЭлектроПласт» является направление «Источники питания». Мы предлагаем Вам помощь Конструкторского отдела:

- Подбор оптимального решения, техническое обоснование при выборе компонента;
- Подбор аналогов;
- Консультации по применению компонента;
- Поставка образцов и прототипов;
- Техническая поддержка проекта;
- Защита от снятия компонента с производства.

Как с нами связаться

Телефон: 8 (812) 309 58 32 (многоканальный)
Факс: 8 (812) 320-02-42
Электронная почта: org@eplast1.ru
Адрес: 198099, г. Санкт-Петербург, ул. Калинина, дом 2, корпус 4, литера А.