310-034
O-Ring Sealed Shrink Boot Adapter
Direct Coupling - Standard Profile

CONNECTOR DESIGNATORS

A-B*-C-D-E-F

G-H-J-K-L-S

*** Conn. Desig. B See Note 4**

DIRECT COUPLING

310 D S 034 M 16 T

- Product Series
- Connector Designator
- Angle and Profile
  - H = 45°
  - J = 90°
  - S = Straight
- Basic Part No.
- Finish (Table II)
- Shell Size
- Shrink Boot (Table III - Omit for None)

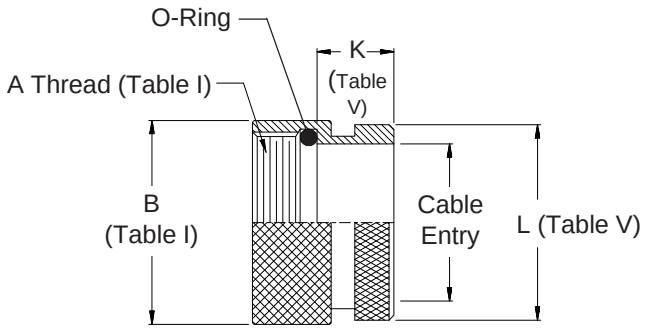

TABLE II - STANDARD FINISHES

GLENAIR SYMBOL	FINISH
B	Cadmium Plate, Olive Drab
C	Anodize, Black
G	Hard Coat, Anodic
M	Electroless Nickel
NF	Cadmium Plate, Olive Drab Over Electroless Nickel

See Back Cover for Complete Finish Information and Additional Finish Options

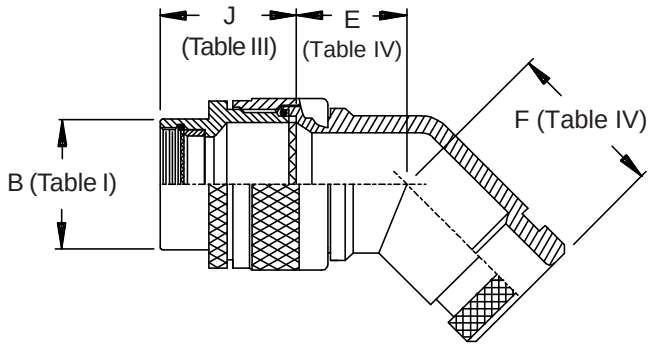

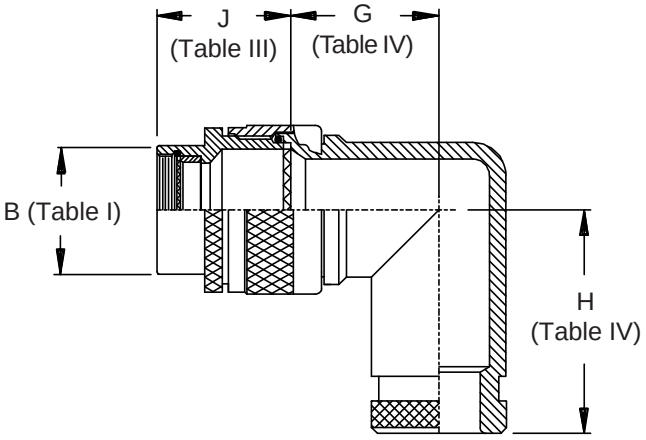

© 2005 Glenair, Inc. CAGE Code 06324 Printed in U.S.A.

310-034
O-Ring Sealed Shrink Boot Adapter
Direct Coupling - Standard Profile

See inside back cover fold-out or pages 13 and 14 for unabridged Tables I and II.

TABLE III: FRONT ADAPTER

Shell Size	J Max - Conn. Designator A-E-F J-H-L-S	D-B-G-K	C
08/09	1.180 (30.0)	1.250 (31.8)	
10/11	1.180 (30.0)	1.250 (31.8)	
12/13	1.180 (30.0)	1.250 (31.8)	1.735 (44.1)
14/15	1.180 (30.0)	1.250 (31.8)	1.915 (48.6)
16/17	1.380 (35.0)	1.560 (39.6)	1.915 (48.6)
18/19	1.380 (35.0)	1.560 (39.6)	1.915 (48.6)
20/21	1.380 (35.0)	1.560 (39.6)	1.915 (48.6)
22/23	1.380 (35.0)	1.560 (39.6)	1.915 (48.6)
24/25	1.380 (35.0)	1.560 (39.6)	1.915 (48.6)
28/29	1.610 (40.9)	1.560 (39.6)	1.915 (48.6)
32/33	1.610 (40.9)	1.750 (44.5)	1.915 (48.6)
36	1.610 (40.9)	1.750 (44.5)	1.915 (48.6)
40	1.610 (40.9)	2.190 (55.6)	1.915 (48.6)

TABLE IV: DIMENSIONS

Shell Size	E Max		F Max		G Max		H Max	
08/09	.639	(16.2)	.810	(20.6)	.750	(19.1)	.920	(23.4)
10/11	.664	(16.9)	.840	(21.3)	.810	(20.6)	.980	(24.9)
12/13	.688	(17.5)	.860	(21.8)	.870	(22.1)	1.040	(26.4)
14/15	.705	(17.9)	.890	(22.6)	.920	(23.4)	1.110	(28.2)
16/17	.732	(18.6)	.910	(23.1)	.980	(24.9)	1.170	(29.7)
18/19	.748	(19.0)	.920	(23.4)	1.020	(25.9)	1.190	(30.2)
20/21	.773	(19.6)	.940	(23.9)	1.080	(27.4)	1.250	(31.8)
22/23	.800	(20.3)	.980	(24.9)	1.140	(29.0)	1.330	(33.8)
24/25	.823	(20.9)	1.010	(25.7)	1.200	(30.5)	1.400	(35.6)
28	1.041	(26.4)	1.180	(30.0)	1.480	(37.6)	1.640	(41.7)
32	1.092	(27.7)	1.370	(34.8)	1.610	(40.9)	1.880	(47.8)

TABLE V: CABLE ENTRY AND SHRINK BOOT

Shell Size	K Max		L Max		Cable Entry Min		Shrink Boot *
08	.500	(12.7)	.688	(17.5)	.250	(6.4)	770-001S103
10/11	.500	(12.7)	.803	(20.4)	.355	(9.0)	770-001S103
12/13	.500	(12.7)	.938	(23.8)	.491	(12.5)	770-001S104
14/15	.500	(12.7)	1.063	(27.0)	.565	(14.4)	770-001S104
16/17	.500	(12.7)	1.238	(31.4)	.690	(17.5)	770-001S106
18	.500	(12.7)	1.310	(33.3)	.769	(19.5)	770-001S106
20	.500	(12.7)	1.436	(36.5)	.844	(21.4)	770-001S107
22	.500	(12.7)	1.560	(39.6)	1.019	(25.9)	770-001S107
24	.500	(12.7)	1.686	(42.8)	1.134	(28.8)	770-001S108
28	.687	(17.4)	2.062	(52.4)	1.369	(34.8)	770-001S108
32	.687	(17.4)	2.312	(58.7)	1.615	(41.0)	770-001S109
36	.687	(17.4)	2.562	(65.1)	1.830	(46.5)	Consult Factory
40	.687	(17.4)	2.812	(71.4)	2.045	(51.9)	Consult Factory

* Equivalent boot may be suppplied in lieu of stated part number.

1. Cable Entry is defined as the accomodation range for the wire bundle or cable. Dimensions shown are not intended for inspection criteria.
2. See Shrink Boot Reference Information (page 40).
3. Metric dimensions (mm) are indicated in parentheses.
4. When using Connector Designator B refer to pages 18 and 19 for part number development.

© 2005 Glenair, Inc. CAGE Code 06324 Printed in U.S.A.

Компания «ЭлектроПласт» предлагает заключение долгосрочных отношений при поставках импортных электронных компонентов на взаимовыгодных условиях!

Наши преимущества:

- Оперативные поставки широкого спектра электронных компонентов отечественного и импортного производства напрямую от производителей и с крупнейших мировых складов;
- Поставка более 17-ти миллионов наименований электронных компонентов;
- Поставка сложных, дефицитных, либо снятых с производства позиций;
- Оперативные сроки поставки под заказ (от 5 рабочих дней);
- Экспресс доставка в любую точку России;
- Техническая поддержка проекта, помощь в подборе аналогов, поставка прототипов;
- Система менеджмента качества сертифицирована по Международному стандарту ISO 9001;
- Лицензия ФСБ на осуществление работ с использованием сведений, составляющих государственную тайну;
- Поставка специализированных компонентов (Xilinx, Altera, Analog Devices, Intersil, Interpoint, Microsemi, Aeroflex, Peregrine, Syfer, Eurofarad, Texas Instrument, Miteq, Cobham, E2V, MA-COM, Hittite, Mini-Circuits,General Dynamics и др.);

Помимо этого, одним из направлений компании «ЭлектроПласт» является направление «Источники питания». Мы предлагаем Вам помощь Конструкторского отдела:

- Подбор оптимального решения, техническое обоснование при выборе компонента;
- Подбор аналогов;
- Консультации по применению компонента;
- Поставка образцов и прототипов;
- Техническая поддержка проекта;
- Защита от снятия компонента с производства.

Как с нами связаться

Телефон: 8 (812) 309 58 32 (многоканальный)
Факс: 8 (812) 320-02-42
Электронная почта: org@eplast1.ru
Адрес: 198099, г. Санкт-Петербург, ул. Калинина, дом 2, корпус 4, литера А.