RADIALL® COAXIAL department

TECHNICAL DATA

R 125 510 501

Issue : 9526

Page 01/01

FLANGE RECEPTACLE - MIC PACKAGE 9.5 mm SQUARE

SERIES: SMA

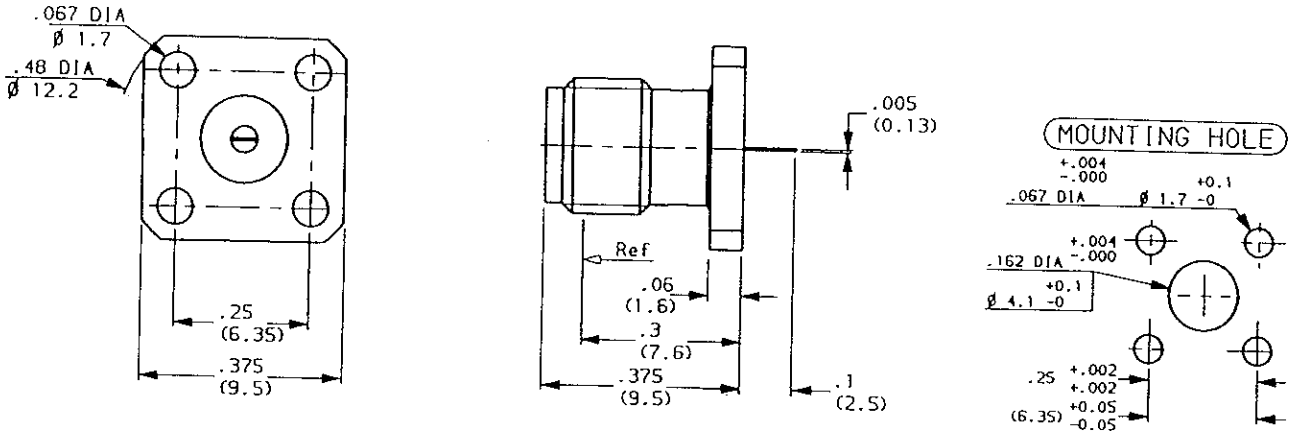

CHARACTERISTICS

NOMINAL IMPEDANCE	50	Ω
FREQUENCY RANGE	0 - 18	GHz
TEMPERATURE RATING	-65 /+165	°C
VSWR	1.05 +0.005F (GHz)	Max
RF INSERTION LOSS	-	dB Max
VOLTAGE RATING	600	Vrms
DIELECTRIC WITHSTANDING VOLTAGE	1000	Vrms
INSULATION RESISTANCE	5000	MΩ
HERMETIC SEAL	-	cc/s cm3/s
LEAKAGE (pressurized only)	0 -	psi kg/cm2
-		
-	-	

STANDARDISATION	-	
	-	
	-	
	-	
	-	
CABLE RETENTION	0	Lb Max
	-	N Max
CENTER CONTACT RETENTION		
Axial force - mating end	6.075	Lb Max
	27	N Max
Axial force - opposite end	6.075	Lb Max
	27	N Max
Torque (Max)	3.96928	inch.oz
	2.8	cm.N
MATING TORQUE RECOMMANDED	0	inch.Lb
	-	cm.N
-	-	
-	-	

CONSTRUCTION

CONNECTOR PARTS	MATERIALS	FINISH
Body	Stainless steel	Passivated
Outer contact	-	-
Center contact	Beryllium copper	Gold 1.3 µm over Ni 2 µm
Insulators	PTFE	-
-	-	-
-	-	-
-	-	-
-	-	-
-	-	-
-	-	-

ISSUE	REVISION No	DESCRIPTION	BY	DATE

Initiated on 12-09-89

Superseded on

The information given here is subject to change without notice. Design changes may be in order to improve the product

RADIALL®

Компания «ЭлектроПласт» предлагает заключение долгосрочных отношений при поставках импортных электронных компонентов на взаимовыгодных условиях!

Наши преимущества:

- Оперативные поставки широкого спектра электронных компонентов отечественного и импортного производства напрямую от производителей и с крупнейших мировых складов;
- Поставка более 17-ти миллионов наименований электронных компонентов;
- Поставка сложных, дефицитных, либо снятых с производства позиций;
- Оперативные сроки поставки под заказ (от 5 рабочих дней);
- Экспресс доставка в любую точку России;
- Техническая поддержка проекта, помощь в подборе аналогов, поставка прототипов;
- Система менеджмента качества сертифицирована по Международному стандарту ISO 9001;
- Лицензия ФСБ на осуществление работ с использованием сведений, составляющих государственную тайну;
- Поставка специализированных компонентов (Xilinx, Altera, Analog Devices, Intersil, Interpoint, Microsemi, Aeroflex, Peregrine, Syfer, Eurofarad, Texas Instrument, Miteq, Cobham, E2V, MA-COM, Hittite, Mini-Circuits,General Dynamics и др.);

Помимо этого, одним из направлений компании «ЭлектроПласт» является направление «Источники питания». Мы предлагаем Вам помощь Конструкторского отдела:

- Подбор оптимального решения, техническое обоснование при выборе компонента;
- Подбор аналогов;
- Консультации по применению компонента;
- Поставка образцов и прототипов;
- Техническая поддержка проекта;
- Защита от снятия компонента с производства.

Как с нами связаться

Телефон: 8 (812) 309 58 32 (многоканальный)
Факс: 8 (812) 320-02-42
Электронная почта: org@eplast1.ru
Адрес: 198099, г. Санкт-Петербург, ул. Калинина, дом 2, корпус 4, литера А.