THIS DRAWING IS UNPUBLISHED. RELEASED FOR PUBLICATION -,- .
© COPYRIGHT - BY TYCO ELECTRONICS CORPORATION. ALL RIGHTS RESERVED.

LOC	DIST
—	—

REVISIONS

P	LTR	DESCRIPTION	DATE	DWN	APVD
	K	REV PER ECO 08-021379	8-27-08	CT	KT

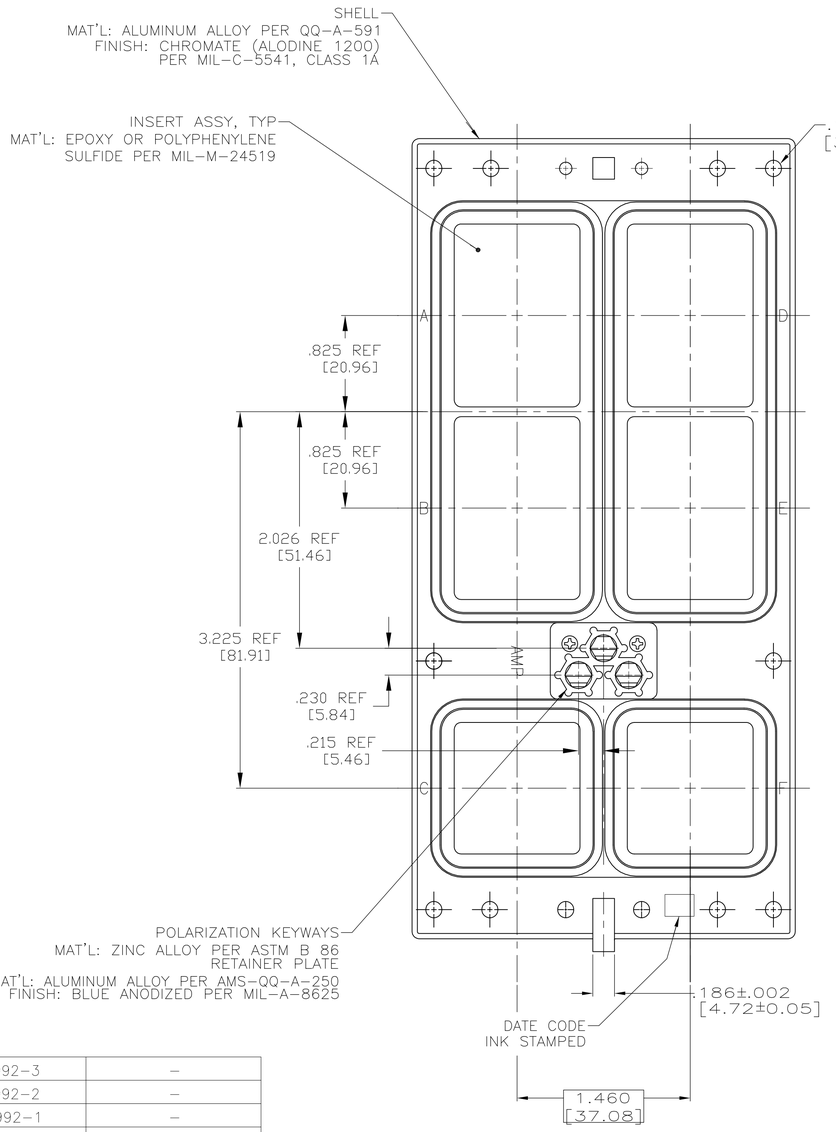

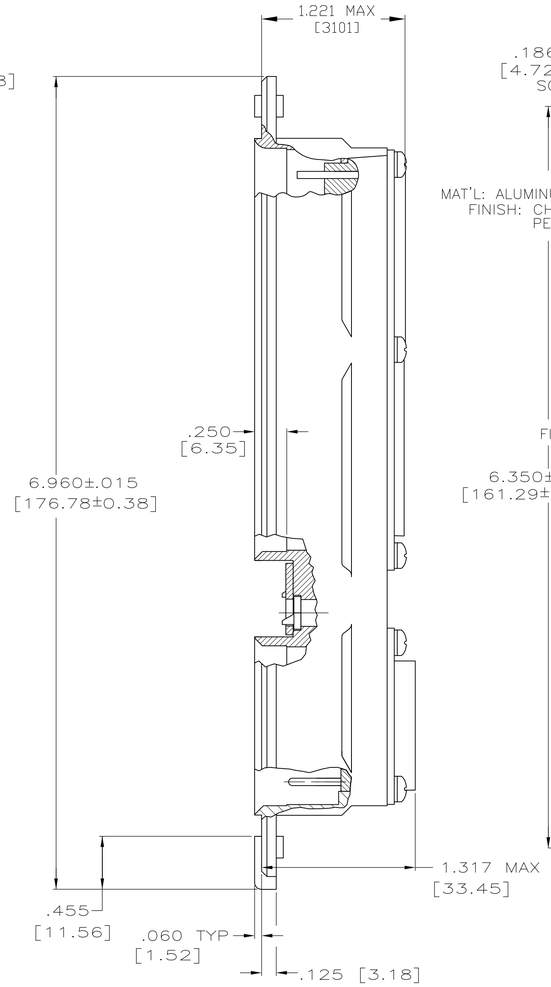

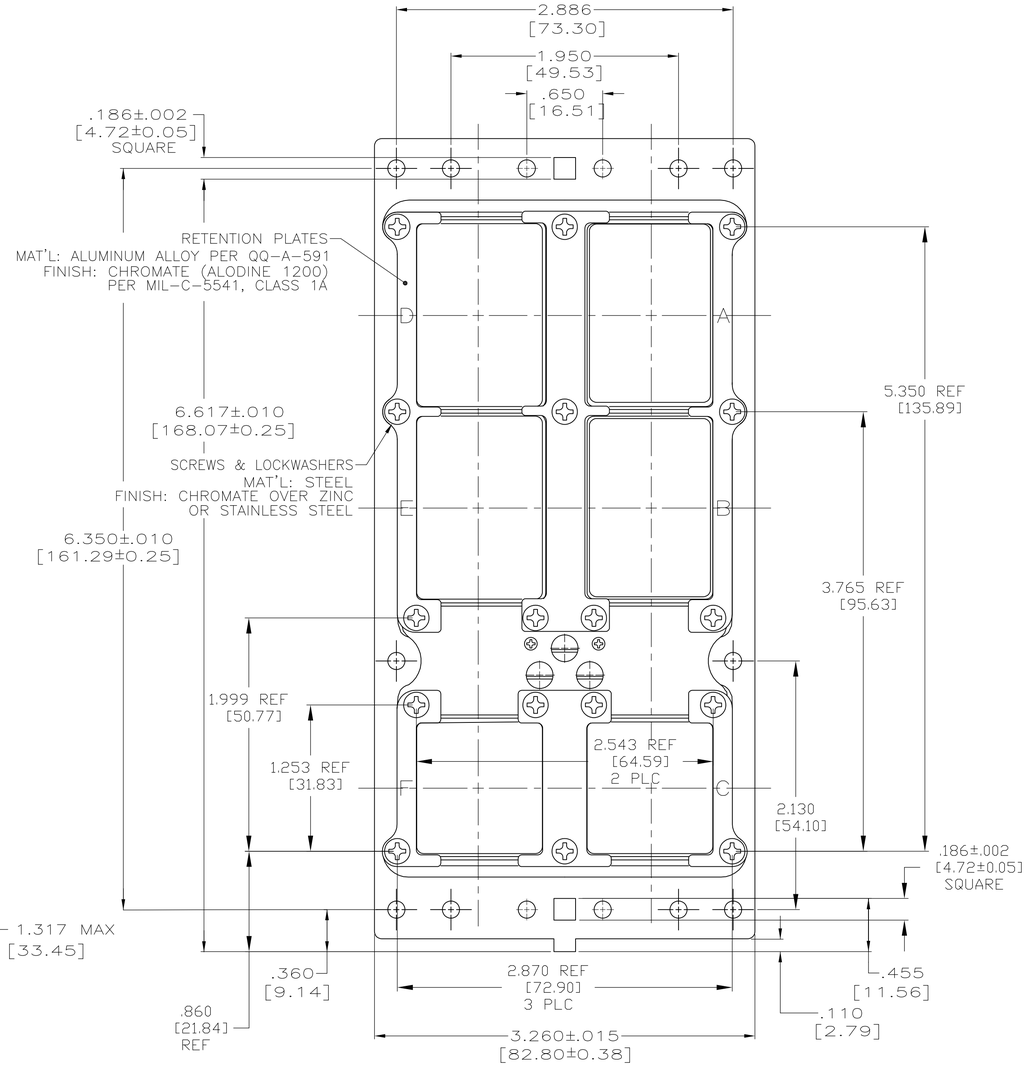

1. CONTACTS ARE SHOWN IN POSITION FOR ILLUSTRATION ONLY. FOR SHIPMENT CONTACTS ARE INCLUDED IN A CONTAINER WITHIN THE CONNECTOR PACKAGE. COAX CONTACTS ARE NOT SUPPLIED AND MUST BE ORDERED SEPARATELY.
2. ALL DIMENSIONS PER ARINC 600 SPECIFICATIONS.
3. POLARIZING KEYS SHOWN IN POSITION 01 FOR ILLUSTRATION ONLY CONNECTORS SHIPPED WITH KEYING PER ORDERING INSTRUCTIONS. CONTACT INSERTS AS SHOWN FOR ILLUSTRATION ONLY. SEE TABLE FOR DISCRIPTIVE NUMBER.
4. FRONT RELEASE FEATURE PERTAINS TO SIGNAL INSERTS ONLY.

PART NUMBER	DESCRIPTIVE NUMBER	PART NUMBER	DESCRIPTIVE NUMBER
2-211992-3	–		
2-211992-2	–		
2-211992-1	–		
2-211992-0	–		
1-211992-9	–		
1-211992-8	–		
1-211992-7	–		
1-211992-6	–		
1-211992-5	–		
1-211992-4	–		
1-211992-3	NIC66J33FA00CA1		
1-211992-2	–		
1-211992-1	NIC66J31FA00CA1		
1-211992-0	–	–	–
211992-9	–	–	–
211992-8	–	–	–
211992-7	NIC66J31FA27FA1	–	–
211992-6	NIC66J31FA03FA1	–	–
211992-5	NIC66J31FA01FH0	–	–
211992-4	NIC66J31FA01FF0	–	–
211992-3	NIC66J32FA00FA1	–	–
211992-2	–	–	–
211992-1	NIC66J31FA01FA1	2-211992-4	NIC66J31FA01FJ0

PRELIMINARY NOT RELEASED FOR PRODUCTION

CONTACTS

.025 SQUARE FRONT RELEASE #22 CONTACTS	–	–	–	.025 ROUND FRONT RELEASE #22 CONTACTS	.500 [12.70]	211431-8
	3	.500 [12.70]	211245-6		.375 [9.53]	211431-6
	2	.375 [9.53]	211245-4		.250 [6.35]	211431-4
	1	.250 [6.35]	211245-2		.150 [3.81]	211431-2
	NUMBER OF WRAPS	MIN POST EXTENSION FROM REAR OF INSERT	AMP PART NUMBER		MIN EXTENSION FROM REAR OF INSERT	AMP PART NUMBER

THIS DRAWING IS A CONTROLLED DOCUMENT.

DIMENSIONS: INCHES

TOLERANCES UNLESS OTHERWISE SPECIFIED:
0 PLC ± –
1 PLC ± –
2 PLC ± –
3 PLC ± .005 [0.13]
4 PLC ± –
ANGLES ± –

MATERIAL: SEE CALLOUTS
FINISH: SEE CALLOUTS

DWN C.C.THOMAS 11-27-95
CHK R.GROSS 4-11-96
APVD R.GROSS 4-11-96
PRODUCT SPEC —
APPLICATION SPEC —
WEIGHT —

Tyco Electronics
Tyco Electronics Corporation
Harrisburg, PA 17105-3608

NAME: CONNECTOR ASSY, SIZE 3
CLASS A, RCPT, ARINC 600
FRONT RELEASE

SIZE A1 | CAGE CODE 00779 | DRAWING NO C-211992 | RESTRICTED TO —

CUSTOMER DRAWING | SCALE 1:1 | SHEET 1 OF 1 | REV K

AMP 4805 REV 31MAR2000

27AUG2008 us016412 H:\docmod\211992_1_c.dwg

Компания «ЭлектроПласт» предлагает заключение долгосрочных отношений при поставках импортных электронных компонентов на взаимовыгодных условиях!

Наши преимущества:

- Оперативные поставки широкого спектра электронных компонентов отечественного и импортного производства напрямую от производителей и с крупнейших мировых складов;
- Поставка более 17-ти миллионов наименований электронных компонентов;
- Поставка сложных, дефицитных, либо снятых с производства позиций;
- Оперативные сроки поставки под заказ (от 5 рабочих дней);
- Экспресс доставка в любую точку России;
- Техническая поддержка проекта, помощь в подборе аналогов, поставка прототипов;
- Система менеджмента качества сертифицирована по Международному стандарту ISO 9001;
- Лицензия ФСБ на осуществление работ с использованием сведений, составляющих государственную тайну;
- Поставка специализированных компонентов (Xilinx, Altera, Analog Devices, Intersil, Interpoint, Microsemi, Aeroflex, Peregrine, Syfer, Eurofarad, Texas Instrument, Miteq, Cobham, E2V, MA-COM, Hittite, Mini-Circuits,General Dynamics и др.);

Помимо этого, одним из направлений компании «ЭлектроПласт» является направление «Источники питания». Мы предлагаем Вам помощь Конструкторского отдела:

- Подбор оптимального решения, техническое обоснование при выборе компонента;
- Подбор аналогов;
- Консультации по применению компонента;
- Поставка образцов и прототипов;
- Техническая поддержка проекта;
- Защита от снятия компонента с производства.

Как с нами связаться

Телефон: 8 (812) 309 58 32 (многоканальный)
Факс: 8 (812) 320-02-42
Электронная почта: org@eplast1.ru
Адрес: 198099, г. Санкт-Петербург, ул. Калинина, дом 2, корпус 4, литера А.