THIS DRAWING IS UNPUBLISHED. RELEASED FOR PUBLICATION – –, .
© COPYRIGHT – By – ALL RIGHTS RESERVED.

LOC	DIST
FT	0

REVISIONS

P	LTR	DESCRIPTION	DATE	DWN	APVD
	A2	REVISED PER ECO–11–005027	11MAR11	RK	HMR

MATERIALS:
HOUSING: PA66, UL94V–0, COLOR: GREEN.
CONTACT: PHOS BRONZE, TIN PLATED.
WIRE GUARD: STEEL, ZINC CHROMATE.
CAGE CLAMP: STEEL, ZINC CHROMATE.
SCREW: STEEL, ZINC PLATED.

ELECTRICAL:
VOLTAGE RATING: 300V.
CURRENT RATING: 16A.
INSULATION RESISTANCE 2000Mohm/DC500V.
WITHSTANDING VOLTAGE AC2000V MIN
WIRE RANGE: 14–24 AWG

MECHANICAL:
SCREW TORQUE: 7.0 IN–LB
WIRE STRIP LENGTH: 10mm

ENVIRONMENTAL:
WORKING TEMP.: –40°C TO +105°C.

1 PRELIMINARY PART NUMBER

2 PART MARKED WITH BLACK PERMANENT MARKING

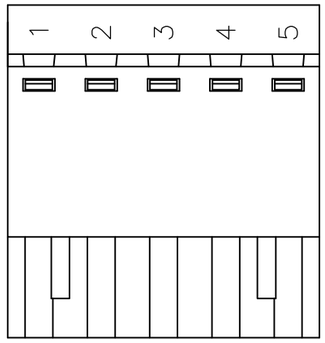

2–1986484–5

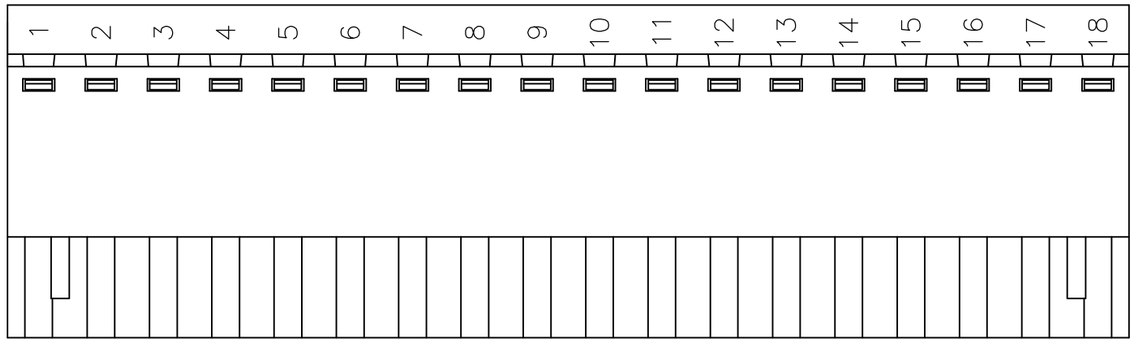

2–1986484–6

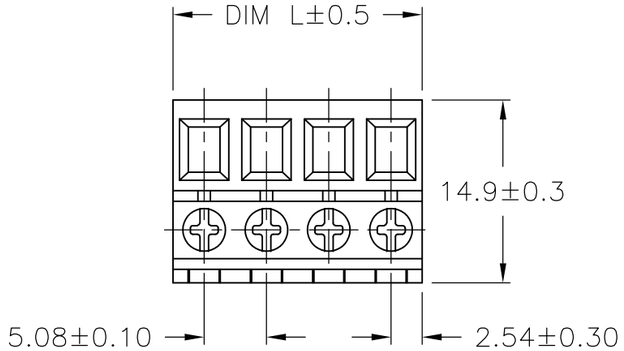

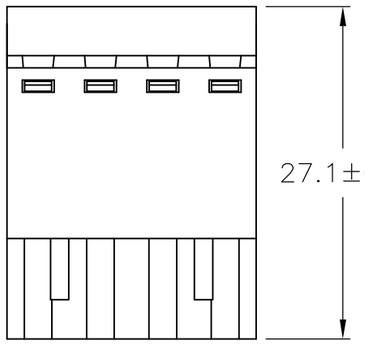

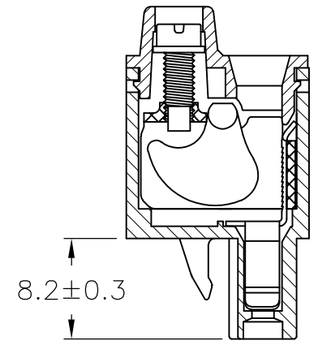

	DIM L	NO OF POS	PART NUMBER
1	121.92±0.5	24	2–1986484–4
1	116.84±0.5	23	2–1986484–3
1	111.76±0.5	22	2–1986484–2
1	106.68±0.5	21	2–1986484–1
1	101.60±0.5	20	2–1986484–0
1	96.52±0.5	19	1–1986484–9
SEE DETAIL 2 1	91.44±0.5	18	2–1986484–6
1	91.44±0.5	18	1–1986484–8
1	86.36±0.5	17	1–1986484–7
1	81.28±0.5	16	1–1986484–6
1	76.20±0.5	15	1–1986484–5
1	71.12±0.5	14	1–1986484–4
1	66.04±0.5	13	1–1986484–3
	60.96±0.5	12	1–1986484–2
	55.88±0.5	11	1–1986484–1
	50.80±0.5	10	1–1986484–0
	45.72±0.5	9	1986484–9
	40.64±0.5	8	1986484–8
	35.56±0.5	7	1986484–7
	30.48±0.5	6	1986484–6
SEE DETAIL 2 1	25.40±0.5	5	2–1986484–5
	25.40±0.5	5	1986484–5
	20.32±0.5	4	1986484–4
	15.24±0.5	3	1986484–3
	10.16±0.5	2	1986484–2

THIS DRAWING IS A CONTROLLED DOCUMENT.

DIMENSIONS: mm

TOLERANCES UNLESS OTHERWISE SPECIFIED:
0 PLC ± –
1 PLC ± 0.2
2 PLC ± 0.10
3 PLC ± –
4 PLC ± –
ANGLES ± 1°

MATERIAL –
FINISH –

DWN S SCHLEGEL 17NOV2008
CHK C RICHARD 11/17/08
APVD C RICHARD 11/17/08
PRODUCT SPEC —
APPLICATION SPEC —
WEIGHT —

TE Connectivity

NAME
TERMINAL BLOCK, PLUG, 5.08mm PITCH

SIZE	CAGE CODE	DRAWING NO	RESTRICTED TO
A3	00779	C–1986484	—

CUSTOMER DRAWING | SCALE NTS | SHEET 1 OF 1 | REV A2

Компания «ЭлектроПласт» предлагает заключение долгосрочных отношений при поставках импортных электронных компонентов на взаимовыгодных условиях!

Наши преимущества:

- Оперативные поставки широкого спектра электронных компонентов отечественного и импортного производства напрямую от производителей и с крупнейших мировых складов;
- Поставка более 17-ти миллионов наименований электронных компонентов;
- Поставка сложных, дефицитных, либо снятых с производства позиций;
- Оперативные сроки поставки под заказ (от 5 рабочих дней);
- Экспресс доставка в любую точку России;
- Техническая поддержка проекта, помощь в подборе аналогов, поставка прототипов;
- Система менеджмента качества сертифицирована по Международному стандарту ISO 9001;
- Лицензия ФСБ на осуществление работ с использованием сведений, составляющих государственную тайну;
- Поставка специализированных компонентов (Xilinx, Altera, Analog Devices, Intersil, Interpoint, Microsemi, Aeroflex, Peregrine, Syfer, Eurofarad, Texas Instrument, Miteq, Cobham, E2V, MA-COM, Hittite, Mini-Circuits,General Dynamics и др.);

Помимо этого, одним из направлений компании «ЭлектроПласт» является направление «Источники питания». Мы предлагаем Вам помощь Конструкторского отдела:

- Подбор оптимального решения, техническое обоснование при выборе компонента;
- Подбор аналогов;
- Консультации по применению компонента;
- Поставка образцов и прототипов;
- Техническая поддержка проекта;
- Защита от снятия компонента с производства.

Как с нами связаться

Телефон: 8 (812) 309 58 32 (многоканальный)
Факс: 8 (812) 320-02-42
Электронная почта: org@eplast1.ru
Адрес: 198099, г. Санкт-Петербург, ул. Калинина, дом 2, корпус 4, литера А.