THIS COPY IS PROVIDED ON A RESTRICTED BASIS AND IS NOT TO BE USED IN ANY WAY DETRIMENTAL TO THE INTERESTS OF PANDUIT CORP.

PANDUIT PART NUMBER	WEIGHT
FSCRIBE	.04 LB./EACH [19.1 GRAMS/EACH]

NOTES:
1. SEE CURRENT CATALOG FOR ADDITIONAL PART NUMBER SUFFIXES TO INDICATE PACKAGE QUANTITIES.
2. THE TOOL IS USED TO SCORE A GLASS FIBER PRIOR TO THE POLISHING PROCESS.
3. THE TOOL HAS A REMOVABLE CARBIDE BLADE WITH A SCORING EDGE AT EACH END. WHEN THE INITIAL EDGE IS WORN, REMOVE THE BLADE AND REINSERT WITH THE NEW EDGE EXPOSED.
4. A REPLACEMENT BLADE (PANDUIT PART NUMBER "FSCRBLD") IS AVAILABLE WHEN BOTH EDGES OF THE BLADE ARE WORN.
5. ALL DIMENSIONS IN BRACKETS ARE METRIC [mm].

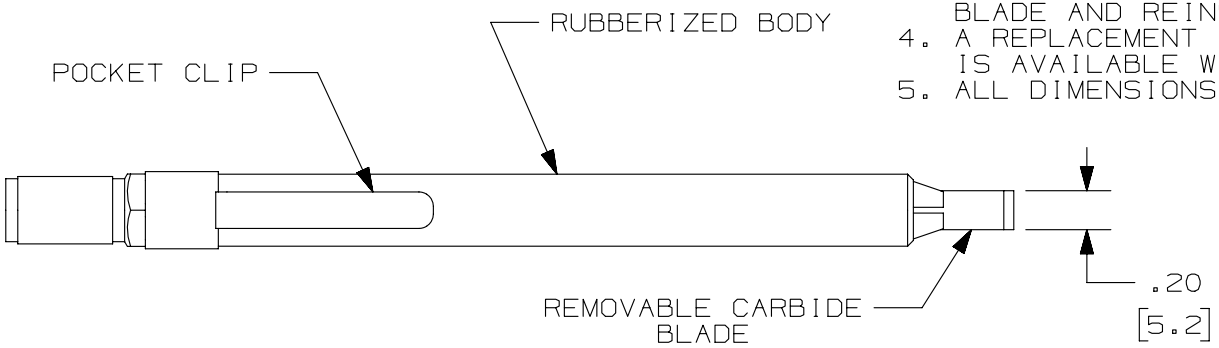

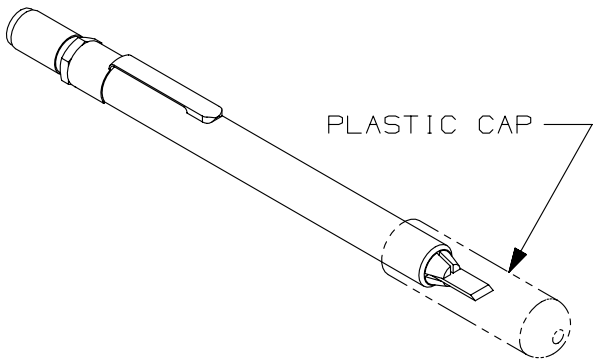

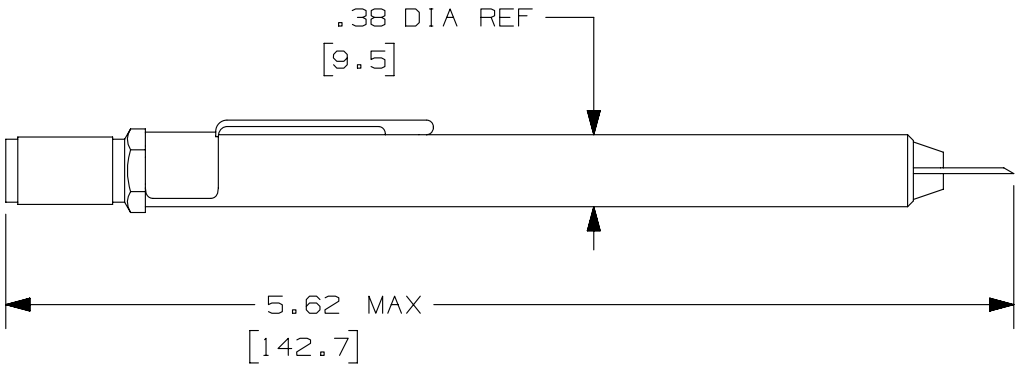

REV	DATE	BY	CHK	APR	DESCRIPTION	ECN
2	2/11/15	JSP	WJM	RWB	A. UPDATED DRAWING TITLE BLOCK.	01190-29

PART NUMBER: FSCRIBE

TITLE: CARBIDE TERMINATION SCRIBE

CUSTOMER DRAWING

ITEM REVISION NAME: M01190CE/00

DATASET FILE NAME: M01190CE_DC/00B

UNLESS OTHERWISE SPECIFIED, DIMENSIONAL TOLERANCES ARE: IN [mm]

.X ± .XXX ± .010 [.3]

.XX ± .03[.8] ANGLES ±

THIRD ANGLE PROJECTION

MATERIAL:

DRAWING NUMBER: 01190-29

DRAWN BY	DATE	CHK	SCALE	SHT 1 OF 1	SIZE
EFK	07-25-03	RTFI	NONE		A

D1010ODA/14

Компания «ЭлектроПласт» предлагает заключение долгосрочных отношений при поставках импортных электронных компонентов на взаимовыгодных условиях!

Наши преимущества:

- Оперативные поставки широкого спектра электронных компонентов отечественного и импортного производства напрямую от производителей и с крупнейших мировых складов;
- Поставка более 17-ти миллионов наименований электронных компонентов;
- Поставка сложных, дефицитных, либо снятых с производства позиций;
- Оперативные сроки поставки под заказ (от 5 рабочих дней);
- Экспресс доставка в любую точку России;
- Техническая поддержка проекта, помощь в подборе аналогов, поставка прототипов;
- Система менеджмента качества сертифицирована по Международному стандарту ISO 9001;
- Лицензия ФСБ на осуществление работ с использованием сведений, составляющих государственную тайну;
- Поставка специализированных компонентов (Xilinx, Altera, Analog Devices, Intersil, Interpoint, Microsemi, Aeroflex, Peregrine, Syfer, Eurofarad, Texas Instrument, Miteq, Cobham, E2V, MA-COM, Hittite, Mini-Circuits,General Dynamics и др.);

Помимо этого, одним из направлений компании «ЭлектроПласт» является направление «Источники питания». Мы предлагаем Вам помощь Конструкторского отдела:

- Подбор оптимального решения, техническое обоснование при выборе компонента;
- Подбор аналогов;
- Консультации по применению компонента;
- Поставка образцов и прототипов;
- Техническая поддержка проекта;
- Защита от снятия компонента с производства.

Как с нами связаться

Телефон: 8 (812) 309 58 32 (многоканальный)
Факс: 8 (812) 320-02-42
Электронная почта: org@eplast1.ru
Адрес: 198099, г. Санкт-Петербург, ул. Калинина, дом 2, корпус 4, литера А.