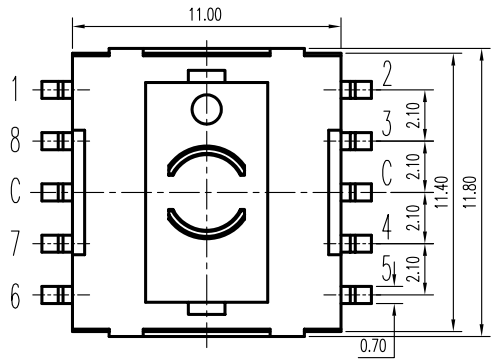

规格 Specifications

额定负荷 Ratings	DC 16V 0.1A
初期接触电阻 Initial Contact Resistance	100m ΩMax
绝缘电阻 Inintal Insulation Resistance	DC 250V 60±5Sec.10M ΩMin.
抗电强度 Dielectric	AC 100V(50~60HZ) 60 Sec.
扭力 Operating Force	150±100gf.cm
负荷寿命 Operating Life With Load	10,000次
接触行程 Pre Travel	45°(旋转)
回路 Poles-Throws	1P8T

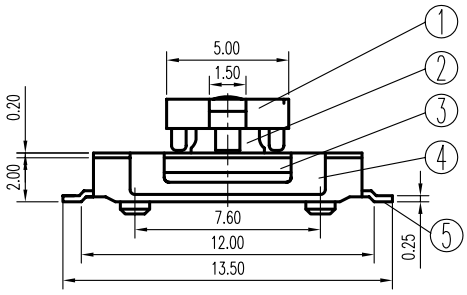

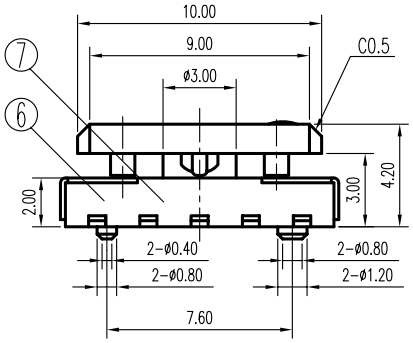

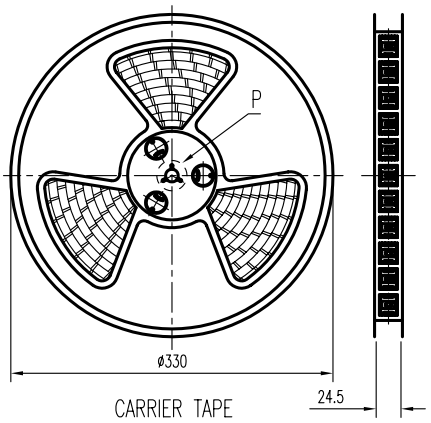

CARRIER TAPE

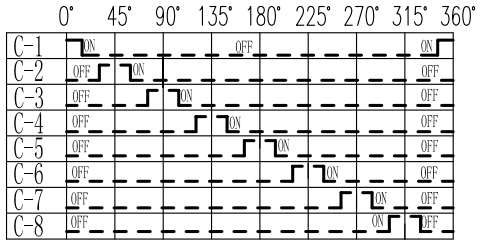

注:每档至接通范围约30°

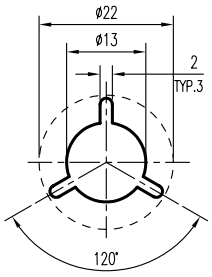

P DETAIL 1:1

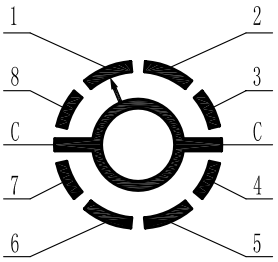

示意图 SCHEMATIC

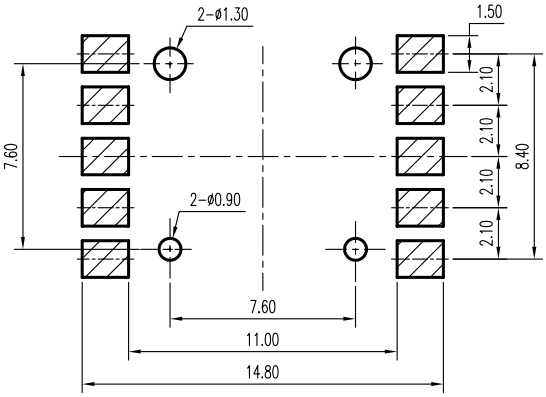

安装孔 PIERCING PLAN

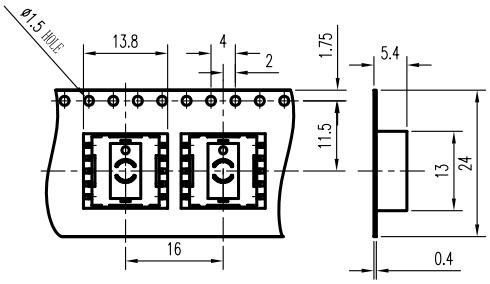

Rotal 800pcs.per reel

序NO.	零件 PART	材料 MATERIAL	数量 QTY	备注 REMARKS
7	接触片 CONTACT	C5210R	1	Ag CLAD
6	弹片 SPRING PLATE	SUS	2	NATURAL
5	端子 TERMINAL	C2680R	1	Ag PLATED
4	胶壳 HOUSING	PA	1	BLACK C
3	盖片 COVER	SUS	1	NATURAL
2	旋钮 ROTARY KNOB	PA	1	BLACK C
1	胶柄 KNOB	PA	1	BLACK C

标号 REV	内容 DESCRIPTION	签名 SIGN.	日期 DATE
A02	增加备栏内的表面处理及颜色	刘红梅	06-04-28
A01		方 勇	2005/10/4

DWG NO. ITEM2565

TOLERANCES UNLESS OTHERWISE SPEC.		TITLE	ROTARY SWITCH		ITEM NO	RW-108-NS RT	
UNDER 1	± 0.10	DRAWN	刘红梅	06-04-28	VERSION	A02	PAGE 1 OF 1
1 - 10	± 0.30	REVIEWED	张念明	06-04-29	SCALE		UNIT mm
OVER 10	± 0.50	APPROVED	高 洪	06-04-29	PROJECTION		

COMAX ELECTRONICS (HUIZHOU) CO.,LTD.

ED37 版本:A01

Компания «ЭлектроПласт» предлагает заключение долгосрочных отношений при поставках импортных электронных компонентов на взаимовыгодных условиях!

Наши преимущества:

- Оперативные поставки широкого спектра электронных компонентов отечественного и импортного производства напрямую от производителей и с крупнейших мировых складов;
- Поставка более 17-ти миллионов наименований электронных компонентов;
- Поставка сложных, дефицитных, либо снятых с производства позиций;
- Оперативные сроки поставки под заказ (от 5 рабочих дней);
- Экспресс доставка в любую точку России;
- Техническая поддержка проекта, помощь в подборе аналогов, поставка прототипов;
- Система менеджмента качества сертифицирована по Международному стандарту ISO 9001;
- Лицензия ФСБ на осуществление работ с использованием сведений, составляющих государственную тайну;
- Поставка специализированных компонентов (Xilinx, Altera, Analog Devices, Intersil, Interpoint, Microsemi, Aeroflex, Peregrine, Syfer, Eurofarad, Texas Instrument, Miteq, Cobham, E2V, MA-COM, Hittite, Mini-Circuits,General Dynamics и др.);

Помимо этого, одним из направлений компании «ЭлектроПласт» является направление «Источники питания». Мы предлагаем Вам помощь Конструкторского отдела:

- Подбор оптимального решения, техническое обоснование при выборе компонента;
- Подбор аналогов;
- Консультации по применению компонента;
- Поставка образцов и прототипов;
- Техническая поддержка проекта;
- Защита от снятия компонента с производства.

Как с нами связаться

Телефон: 8 (812) 309 58 32 (многоканальный)
Факс: 8 (812) 320-02-42
Электронная почта: org@eplast1.ru
Адрес: 198099, г. Санкт-Петербург, ул. Калинина, дом 2, корпус 4, литера А.