CAD GENERATED DRAWING - NO PENCIL CHANGES ALLOWED

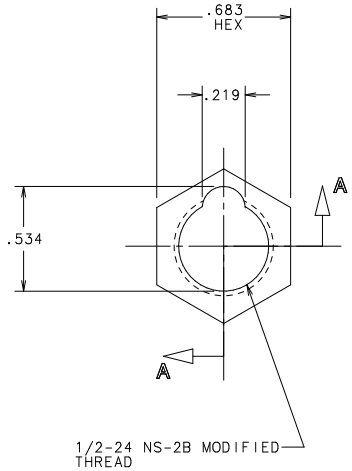


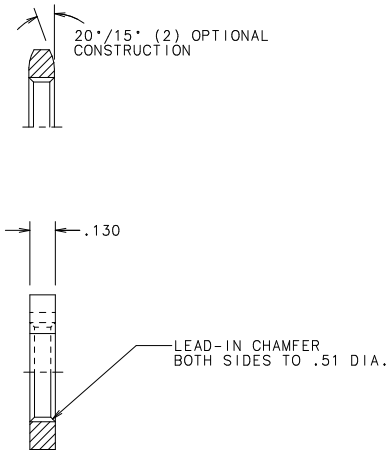


SECT. A-A

THREAD DIM'S BEFORE PLATING: (G-0695)
MAJOR DIA. .506 MIN.
PITCH DIA. .477/.481
MINOR DIA. .457/.461

THREAD DIM'S AFTER PLATING: (G-0684)
MAJOR DIA. .505 MIN.
PITCH DIA. .476/.481
MINOR DIA. .456/.461

NOTES:
1. AXIS OF THREAD TO BE ⊥ WITHIN 1° TO FACE OF NUT. PITCH DIA. & MAJOR DIA. TO BE CONCENTRIC WITH MINOR DIA. WITHIN .007 T.I.R.
2. PART MUST SPIN FREELY ON "GO" GAGE. PART MAY ENTER "NO-GO" GAGE,A MAXIMUM OF TWO THREADS. USE GAGE G-0695 BEFORE PLATING. USE GAGE G-0684 AFTER PLATING.
3. UNPLATED PARTS TO BE PROTECTED AGAINST OXIDATION UNTIL PLATED; PLATING TO BE DONE AS SOON AS POSSIBLE AFTER FABRICATION.
4. PLATED PARTS SHALL MEET THE SALT SPRAY REQUIREMENTS ASTM B-117 96 HOUR SALT SPRAY TEST. (CERTIFICATION REQUIRED).
5. VENDOR & L/F THREAD GAGE CORRELATION REQUIRED.
6. LITTELFUSE TO PLACE 100 NUTS IN BAG -896-259.

FINISH NOTE:

ELECTRODEPOSITED ZINC COATING
WITH SUPPLEMENTARY FINISH PER:
ASTM B633-98
CLASSIFICATION Fe/Zn 12
SERVICE CONDITION SC3
TYPE II YELLOW CHROMATE
CONVERSION COATING
(SEE NOTE 4)

UNLESS OTHERWISE SPECIFIED, DIMENSIONS DO NOT INCLUDE PLATING.

DENOTES CRITICAL CHARACTERISTICS.

DENOTES CPK DIMENSIONS.-MINIMUM CPK VALUE

DENOTES A CHARACTERISTIC THAT PROVIDES AN INDICATION OF PROCESS STABILITY. PROCEDURE FOR MEASUREMENT AND TRACKING TO BE DEFINED IN LITTELFUSE INSPECTION INSTRUCTIONS.

DENOTES CP DIMENSIONS.-MINIMUM CP VALUE MUST BE WITHIN THE DIMENSIONAL LIMITATIONS SHOWN ON DRAWING AND INITIALLY LOCATED TO ALLOW FOR MAXIMUM TOOL LIFE.

BILL OF MATERIAL

| NO | COMPONENT NO | DESCRIPTION | QTY/M | U/M |
|---|---|---|---|---|

MATL SPEC: SINTERED STEEL POWDER, (MPIF F-00006.65 MIN. DEN)
FINISH: SEE FINISH NOTE & NOTE 4

| | DATE | |
|---|---|---|
| DRW | JMB | 2/18/98 |
| CHK | | DATE |
| APPD | | DATE |

SCALE 2=1
SUPER DRW
RAW STK WT LBS/M

TOLERANCE UNLESS OTHERWISE SPECIFIED
TWO PLACE DEC ±.01 FRACTION ±
THREE PLACE DEC ±.005 ANGULAR ±1°

TITLE: HEX NUT

| COPIES TO | |
|---|---|
| 1 | 9 18 |
| 2 | 10 19 |
| 3 | 12 20 |
| 4 | 13 21 |
| 5 | 14 23 |
| 6 | 15 33 |
| 7 | 16 43 |
| 8 | 17 53 |

Littelfuse®
DES PLAINES, ILLINOIS 60016

REVISION: AT
DRWG. NO. 903-012

| LTR | REVISION | CHK | APD |
|---|---|---|---|
| AR | 39025C- REVISED & REDRAWN ON NEW FORMAT 3/13/98 JMB | | |
| AS | 80518C - ADD FINISH NOTE, CHG. NOTE 4 | | |
| -- | 4/4/2000 BJJ | | |
| AT | 82142D-CHG F0005-20 TO F-00006.65 MIN. DEN. 5/22/02 PJM | | |

UNCONTROLLED DOCUMENT

Компания «ЭлектроПласт» предлагает заключение долгосрочных отношений при поставках импортных электронных компонентов на взаимовыгодных условиях!

Наши преимущества:

- Оперативные поставки широкого спектра электронных компонентов отечественного и импортного производства напрямую от производителей и с крупнейших мировых складов;
- Поставка более 17-ти миллионов наименований электронных компонентов;
- Поставка сложных, дефицитных, либо снятых с производства позиций;
- Оперативные сроки поставки под заказ (от 5 рабочих дней);
- Экспресс доставка в любую точку России;
- Техническая поддержка проекта, помощь в подборе аналогов, поставка прототипов;
- Система менеджмента качества сертифицирована по Международному стандарту ISO 9001;
- Лицензия ФСБ на осуществление работ с использованием сведений, составляющих государственную тайну;
- Поставка специализированных компонентов (Xilinx, Altera, Analog Devices, Intersil, Interpoint, Microsemi, Aeroflex, Peregrine, Syfer, Eurofarad, Texas Instrument, Miteq, Cobham, E2V, MA-COM, Hittite, Mini-Circuits,General Dynamics и др.);

Помимо этого, одним из направлений компании «ЭлектроПласт» является направление «Источники питания». Мы предлагаем Вам помощь Конструкторского отдела:

- Подбор оптимального решения, техническое обоснование при выборе компонента;
- Подбор аналогов;
- Консультации по применению компонента;
- Поставка образцов и прототипов;
- Техническая поддержка проекта;
- Защита от снятия компонента с производства.

**Как с нами связаться**

**Телефон:** 8 (812) 309 58 32 (многоканальный)
**Факс:** 8 (812) 320-02-42
**Электронная почта:** org@eplast1.ru
**Адрес:** 198099, г. Санкт-Петербург, ул. Калинина, дом 2, корпус 4, литера А.