Customer Information Sheet

DRAWING No.: D01-995XX42	SHEET 2 OF 2	IF IN DOUBT - ASK	©	NOT TO SCALE	THIRD ANGLE PROJECTION	ALL DIMENSIONS IN mm

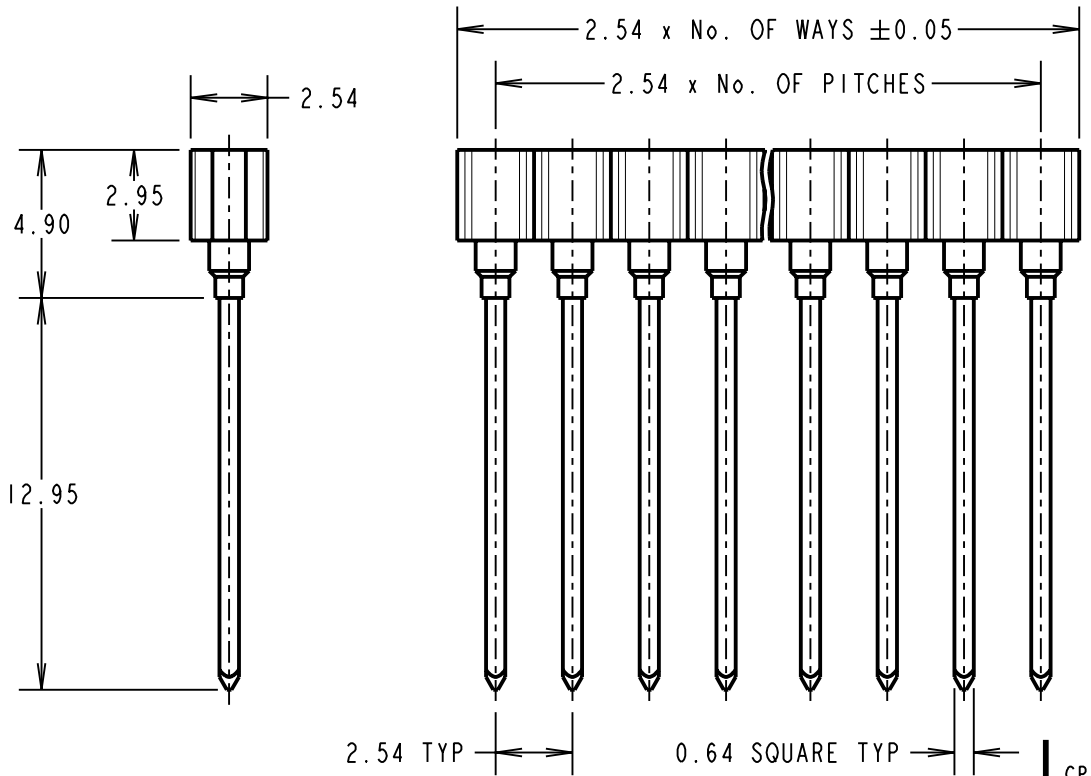

SPECIFICATION:
- MATERIAL:
  - MOULDING = GLASS FILLED PCT, BLACK, UL94V-0, BLACK
  - SHELL = BRASS
  - CLIP = BERYLLIUM COPPER
- FINISH:
  - CLIP = 0.25u GOLD
  - SHELL = 5.0u 100% TIN
- ELECTRICAL:
  - CURRENT RATING = 1 AMP
  - VOLTAGE RATING = 100V AC, 150V DC
  - CONTACT RESISTANCE = 10 MILLIOHMS MAX
  - INSULATION RESISTANCE = 10,000 MEGOHMS MIN
  - DIELECTRIC STRENGTH = 1,000V AC MIN
- MECHANICAL:
  - DURABILITY = 500 OPERATIONS
  - INSERTION FORCE (∅0.46mm GAUGE) = 5N MAX
  - WITHDRAWAL FORCE (∅0.46mm GAUGE) = 0.5N MIN
- ENVIRONMENTAL:
  - TEMPERATURE RANGE = -55°C TO +125°C

FOR COMPLETE SPECIFICATION, SEE COMPONENT SPECIFICATION C004XX (LATEST ISSUE).

NOTES:
1. RECOMMENDED PCB HOLE SIZE = ∅1.00mm.
2. MAXIMUM CONTACT DEPTH = 2.5mm.
3. MAXIMUM MATING PIN LENGTH = 4.0mm
4. RECOMMENDED MATING PIN DIAMETER = ∅0.40mm-0.56mm.

ORDER CODE:
D01-995XX42

No. OF WAYS
04-10, 12, 14, 16, 18, 20, 32, 64

FINISH
GOLD CLIP, 100% TIN SHELL

NAME	ISS.	DATE	C/NOTE
CP	9	14.01.10	10640

APPROVED: C.PENROSE
CHECKED: R.ADDE
DRAWN: W.J.BOURNE
CUSTOMER REF.:
ASSEMBLY DRG:

HARWIN

HARWIN USA
TEL: 603 893 5376
FAX: 603 893 5396
mis@harwin.com

HARWIN Europe (UK)
TEL: 023 9231 4545
FAX: 023 9231 4590
mis@harwin.co.uk

HARWIN Asia
TEL: +65 6 779 4909
FAX: +65 6 779 3868
mis@harwin.com.sg

THIS DRAWING AND ANY INFORMATION OR DESCRIPTIVE MATTER SET OUT HEREON ARE CONFIDENTIAL AND COPYRIGHT PROPERTY OF THE HARWIN GROUP AND MUST NOT BE DISCLOSED, LOANED, COPIED OR USED FOR MANUFACTURING, TENDERING OR FOR ANY OTHER PURPOSE WITHOUT THEIR WRITTEN PERMISSION.

TOLERANCES
X. = ±1mm
X.X = ±0.25mm
X.XX = ±0.10mm
X.XXX = ±0.01mm
ANGLES = ±5°
UNLESS STATED

MATERIAL: SEE ABOVE
FINISH: SEE ABOVE
S/AREA: mm²

TITLE: 2.54mm PITCH SIL 3-LEVEL WIRE WRAP IC SOCKET

DRAWING NUMBER: D01-995XX42

SHT 2 OF 2

Компания «ЭлектроПласт» предлагает заключение долгосрочных отношений при поставках импортных электронных компонентов на взаимовыгодных условиях!

Наши преимущества:

- Оперативные поставки широкого спектра электронных компонентов отечественного и импортного производства напрямую от производителей и с крупнейших мировых складов;
- Поставка более 17-ти миллионов наименований электронных компонентов;
- Поставка сложных, дефицитных, либо снятых с производства позиций;
- Оперативные сроки поставки под заказ (от 5 рабочих дней);
- Экспресс доставка в любую точку России;
- Техническая поддержка проекта, помощь в подборе аналогов, поставка прототипов;
- Система менеджмента качества сертифицирована по Международному стандарту ISO 9001;
- Лицензия ФСБ на осуществление работ с использованием сведений, составляющих государственную тайну;
- Поставка специализированных компонентов (Xilinx, Altera, Analog Devices, Intersil, Interpoint, Microsemi, Aeroflex, Peregrine, Syfer, Eurofarad, Texas Instrument, Miteq, Cobham, E2V, MA-COM, Hittite, Mini-Circuits,General Dynamics и др.);

Помимо этого, одним из направлений компании «ЭлектроПласт» является направление «Источники питания». Мы предлагаем Вам помощь Конструкторского отдела:

- Подбор оптимального решения, техническое обоснование при выборе компонента;
- Подбор аналогов;
- Консультации по применению компонента;
- Поставка образцов и прототипов;
- Техническая поддержка проекта;
- Защита от снятия компонента с производства.

Как с нами связаться

Телефон: 8 (812) 309 58 32 (многоканальный)
Факс: 8 (812) 320-02-42
Электронная почта: org@eplast1.ru
Адрес: 198099, г. Санкт-Петербург, ул. Калинина, дом 2, корпус 4, литера А.