DESCRIPTION: 684 SERIES - IP67 CONNECTOR

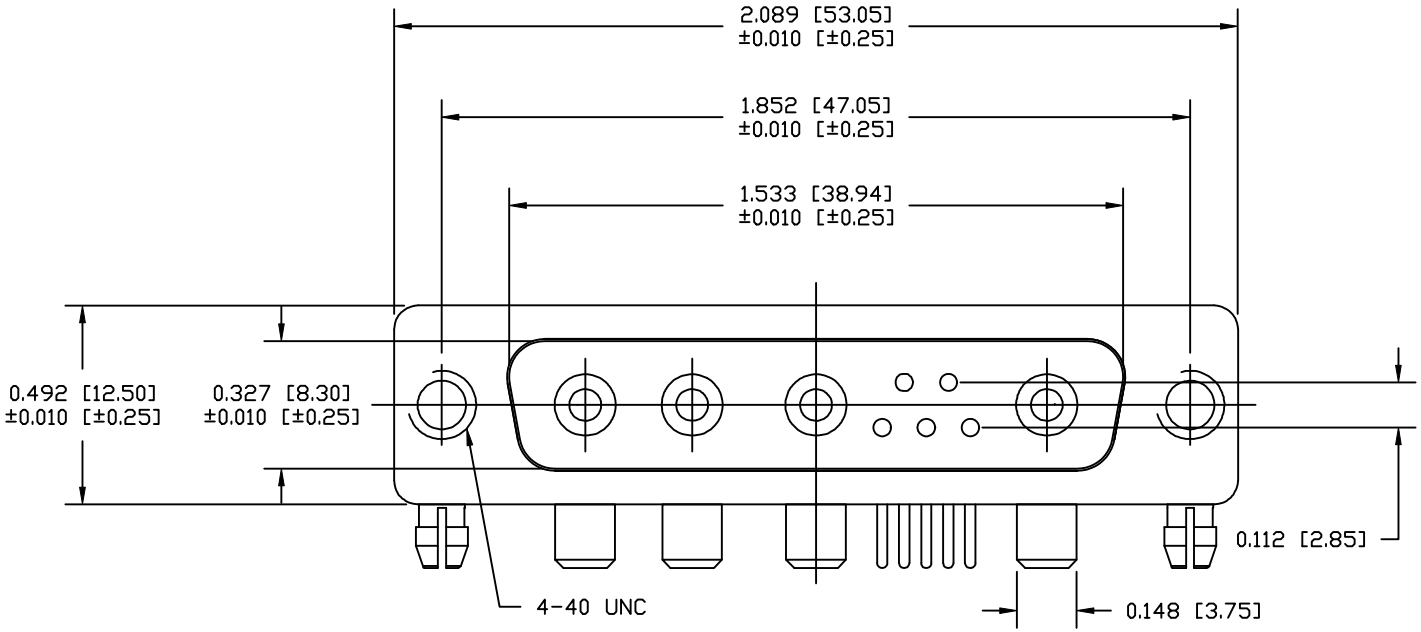


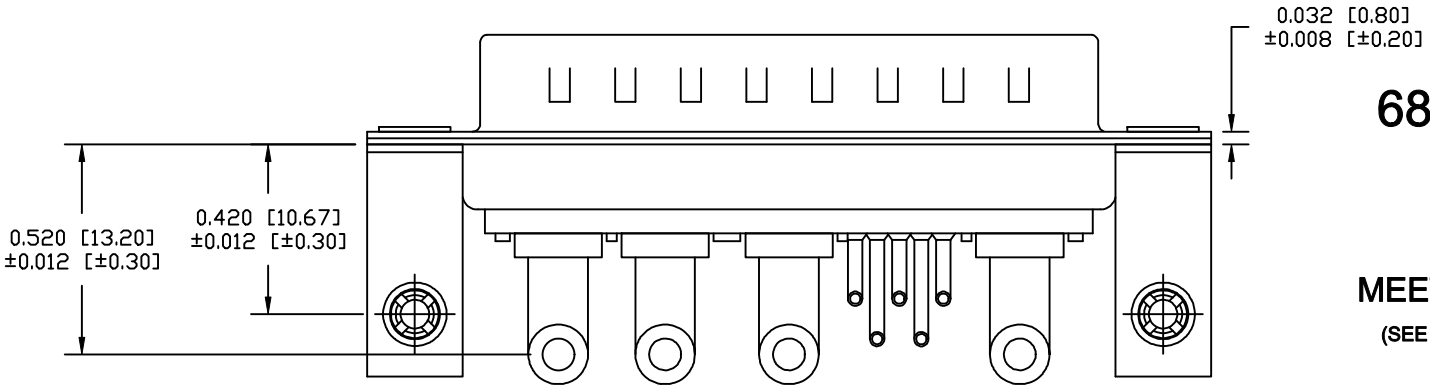


# SPECIFICATIONS:

## ELECTRICAL:

| | |
|---|---|
| INSULATOR RESISTANCE: | 5 G OHMS Min. |
| DIELECTRIC WITHSTANDING: | 1,000VAC r.m.s. |
| OPERATING TEMPERATURE: | -55° C ~ +125° C |
| POWER CONTACT RESISTANCE: | 1.0 MilliOHMS Max. |
| SIGNAL CONTACT RESISTANCE: | 2.7 MiliOHMS Max. |
| POWER PINS: | 40 AMPS |
| SIGNAL PINS: | 5 AMPS |

## MECHANICAL:

| | |
|---|---|
| CONTACT INSERTION FORCE: | 4.5 Kg Max. |
| CONTACT SEPARATOR FORCE: | 0.3Kg Min. |

## MATERIALS:

| | |
|---|---|
| CONTACTS: | COPPER ALLOY |
| INSULATOR: | PBT UL94V-0 RATED, BLK 230°C PROCESS TEMP. |
| SHELL: | STEEL |
| BOARD LOCK: | BRASS, NICKEL PLATED |
| CINCHNUT: | BRASS, NICKEL PLATED |
| BRACKET: | STEEL, NICKEL PLATED |
| SEAL: | F08 FLEXIBLE ADHESIVE |

## FINISH:

| | |
|---|---|
| SHELL: | NICKEL |
| CONTACTS: | FULL GOLD FLASH |

684S9W4103L461

46 = 4-40 INSERTS / BOARD LOCKS

MEETS IP67 STANDARDS

(SEE PAGE 3 FOR SEALING DETAILS)

DO NOT SCALE FROM DRAWING

THESE DRAWINGS AND SPECIFICATIONS ARE THE PROPERTY OF NorComp AND SHALL NOT BE REPRODUCED, COPIED OR USED AS THE BASIS FOR THE MANUFACTURE OF SALE OF APPARATUS WITHOUT WRITTEN PERMISSION.

| | | | |
|---|---|---|---|
| DRAWN: M. SIGMON | | DATE: 08-06-12 | |
| CHECKED: | | DATE: | |
| SCALE: N.T.S. | SHEET 1 OF 3 | | REV 3 |
| DWG NO. 684S9W4103L461 | | | |

NorComp

RoHS COMPLIANT

DESCRIPTION: 684 SERIES CONTACTS - BOARD LAYOUT

NOTE:
POWER CONTACTS COME
PRE-LOADED INTO INSULATORS

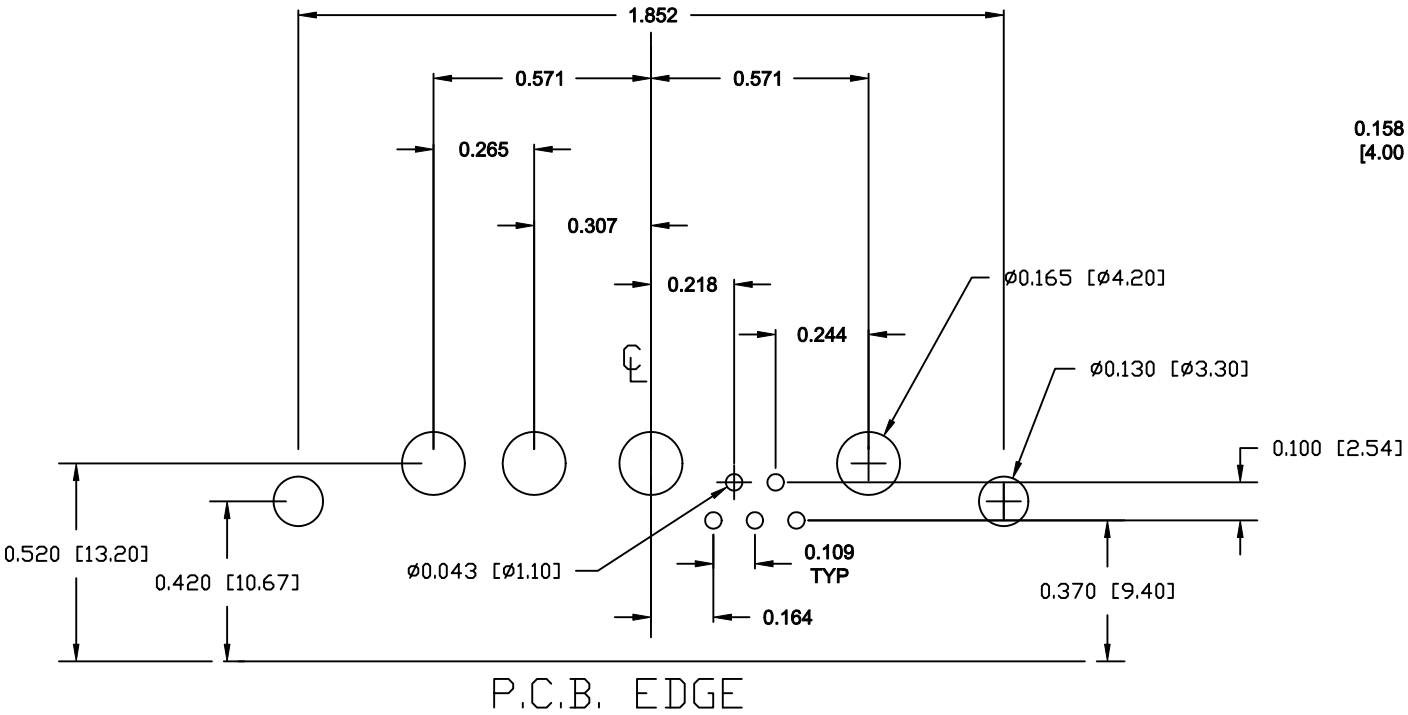


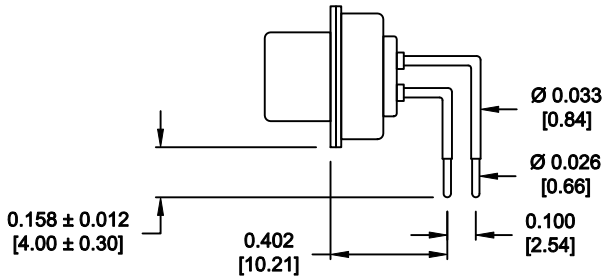


SIGNAL CONTACTS

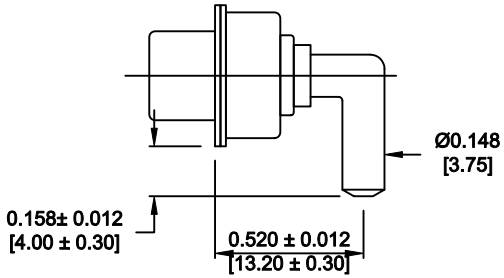


40 AMP POWER CONTACT

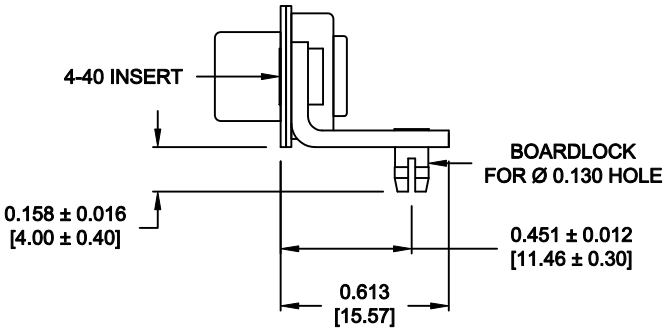


MOUNTING HARDWARE

DO NOT SCALE FROM DRAWING

THESE DRAWINGS AND SPECIFICATIONS ARE THE PROPERTY OF NorComp AND SHALL NOT BE REPRODUCED, COPIED OR USED AS THE BASIS FOR THE MANUFACTURE OF SALE OF APPARATUS WITHOUT WRITTEN PERMISSION.

| | | |
|---|---|---|
| DRAWN: M. SIGMON | DATE: 08-06-12 | |
| CHECKED: | DATE: | |
| SCALE: N.T.S. | SHEET 2 OF 3 | REV 3 |
| DWG NO. 684S9W4103L461 | | |

NorComp

RoHS COMPLIANT

DESCRIPTION: 684 SERIES - SEALING PROCESS

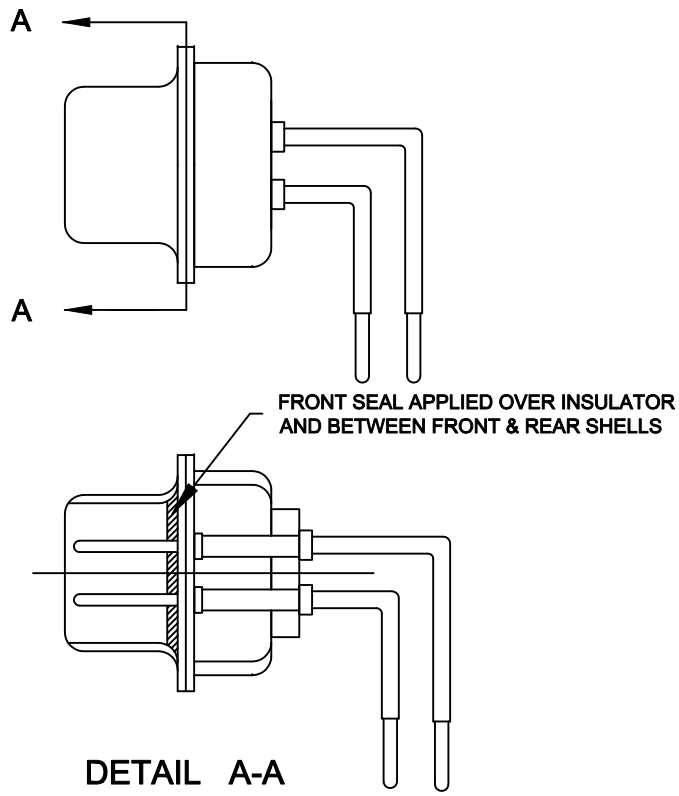


DETAIL A-A

SHOWN FOR REFERENCE ONLY

DO NOT SCALE FROM DRAWING

THESE DRAWINGS AND SPECIFICATIONS ARE THE PROPERTY OF NorComp AND SHALL NOT BE REPRODUCED, COPIED OR USED AS THE BASIS FOR THE MANUFACTURE OF SALE OF APPARATUS WITHOUT WRITTEN PERMISSION.

| | | |
|---|---|---|
| DRAWN: M. SIGMON | DATE: 08-06-12 | |
| CHECKED: | DATE: | |
| SCALE: N.T.S. | SHEET 3 OF 3 | REV 3 |
| DWG NO. 684S9W4103L461 | | |

NorComp

RoHS COMPLIANT

Компания «ЭлектроПласт» предлагает заключение долгосрочных отношений при поставках импортных электронных компонентов на взаимовыгодных условиях!

Наши преимущества:

- Оперативные поставки широкого спектра электронных компонентов отечественного и импортного производства напрямую от производителей и с крупнейших мировых складов;
- Поставка более 17-ти миллионов наименований электронных компонентов;
- Поставка сложных, дефицитных, либо снятых с производства позиций;
- Оперативные сроки поставки под заказ (от 5 рабочих дней);
- Экспресс доставка в любую точку России;
- Техническая поддержка проекта, помощь в подборе аналогов, поставка прототипов;
- Система менеджмента качества сертифицирована по Международному стандарту ISO 9001;
- Лицензия ФСБ на осуществление работ с использованием сведений, составляющих государственную тайну;
- Поставка специализированных компонентов (Xilinx, Altera, Analog Devices, Intersil, Interpoint, Microsemi, Aeroflex, Peregrine, Syfer, Eurofarad, Texas Instrument, Miteq, Cobham, E2V, MA-COM, Hittite, Mini-Circuits,General Dynamics и др.);

Помимо этого, одним из направлений компании «ЭлектроПласт» является направление «Источники питания». Мы предлагаем Вам помощь Конструкторского отдела:

- Подбор оптимального решения, техническое обоснование при выборе компонента;
- Подбор аналогов;
- Консультации по применению компонента;
- Поставка образцов и прототипов;
- Техническая поддержка проекта;
- Защита от снятия компонента с производства.

**Как с нами связаться**

**Телефон:** 8 (812) 309 58 32 (многоканальный)
**Факс:** 8 (812) 320-02-42
**Электронная почта:** org@eplast1.ru
**Адрес:** 198099, г. Санкт-Петербург, ул. Калинина, дом 2, корпус 4, литера А.