TWO HOLE FLANGE SHROUD 0.4MM

SMOOTH BORE

R222.450.721

Series : **SMP**

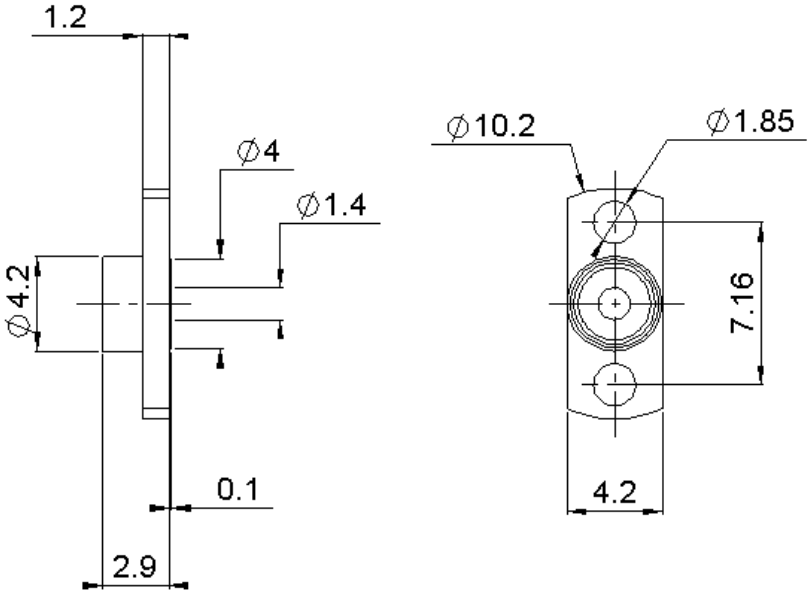

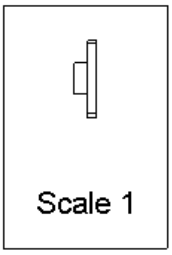

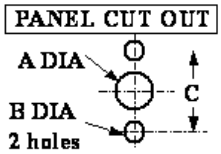

	mm	
	Maxi	mini
A	4.15	4.05
B	1.90	1.80
C	7.21	7.11

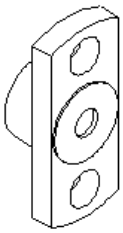

All dimensions are in mm.

COMPONENTS	MATERIALS	PLATING (µm)
BODY	**STAINLESS STEEL**	**PASSIVATED .**
CENTER CONTACT		
OUTER CONTACT		
INSULATOR		
GASKET		
OTHERS PARTS		
-	-	-
-	-	-

Issue : 0529 B

In the effort to improve our products, we reserve the right to make changes judged to be necessary.

RADIALL®

TWO HOLE FLANGE SHROUD 0.4MM

SMOOTH BORE

R222.450.721

Series : **SMP**

PACKAGING

Standard	Unit	Other
100	**'W' option**	**Contact us**

SPECIFICATION

ELECTRICAL CHARACTERISTICS

Impedance		**NA**	Ω
Frequency		**NA**	GHz
VSWR	**NA** +	**0.000**	x F(GHz) Maxi
Insertion loss		**NA**	√F(GHz) dB Maxi
RF leakage	- (	**NA**	- F(GHz)) dB Maxi
Voltage rating		**NA**	Veff Maxi
Dielectric withstanding voltage		**NA**	Veff mini
Insulation resistance		**NA**	MΩ mini

ENVIRONMENTAL

Operating temperature	**-65/165**	° C
Hermetic seal	**NA**	Atm.cm3/s
Panel leakage	**NA**	

OTHER CHARACTERISTICS

Assembly instruction

Others :

MECHANICAL CHARACTERISTICS

Center contact retention		
Axial force – Mating end	**NA**	N mini
Axial force – Opposite end	**AN**	N mini
Torque	**NA**	N.cm mini
Recommended torque		
Mating	**NA**	N.cm
Panel nut	**NA**	N.cm
Mating life	**1000**	Cycles mini
Weight	**0.332**	g

Issue : 0529 B

In the effort to improve our products, we reserve the right to make changes judged to be necessary.

RADIALL®

TWO HOLE FLANGE SHROUD 0.4MM

SMOOTH BORE

R222.450.721

Series : **SMP**

ADDITIONAL INFORMATIONS
MOUNTING INSTRUCTIONS

Check the quality of the soldering, as well as the position of the glass seal in the package.

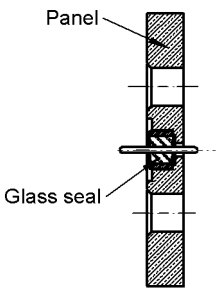

Place the receptacle and pre-assemble screw on the package.

Mount the alignment tool R2821.860.024 into the flange to ensure a good concentricity.

Screw the receptacle on the package.

Remove the aligning positioner.

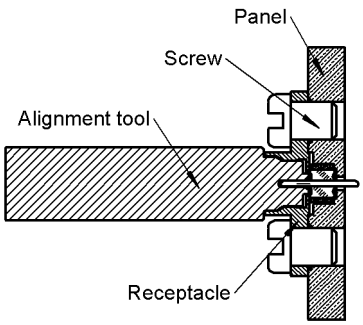

In the effort to improve our products, we reserve the right to make changes judged to be necessary.

Компания «ЭлектроПласт» предлагает заключение долгосрочных отношений при поставках импортных электронных компонентов на взаимовыгодных условиях!

Наши преимущества:

- Оперативные поставки широкого спектра электронных компонентов отечественного и импортного производства напрямую от производителей и с крупнейших мировых складов;
- Поставка более 17-ти миллионов наименований электронных компонентов;
- Поставка сложных, дефицитных, либо снятых с производства позиций;
- Оперативные сроки поставки под заказ (от 5 рабочих дней);
- Экспресс доставка в любую точку России;
- Техническая поддержка проекта, помощь в подборе аналогов, поставка прототипов;
- Система менеджмента качества сертифицирована по Международному стандарту ISO 9001;
- Лицензия ФСБ на осуществление работ с использованием сведений, составляющих государственную тайну;
- Поставка специализированных компонентов (Xilinx, Altera, Analog Devices, Intersil, Interpoint, Microsemi, Aeroflex, Peregrine, Syfer, Eurofarad, Texas Instrument, Miteq, Cobham, E2V, MA-COM, Hittite, Mini-Circuits,General Dynamics и др.);

Помимо этого, одним из направлений компании «ЭлектроПласт» является направление «Источники питания». Мы предлагаем Вам помощь Конструкторского отдела:

- Подбор оптимального решения, техническое обоснование при выборе компонента;
- Подбор аналогов;
- Консультации по применению компонента;
- Поставка образцов и прототипов;
- Техническая поддержка проекта;
- Защита от снятия компонента с производства.

Как с нами связаться

Телефон: 8 (812) 309 58 32 (многоканальный)
Факс: 8 (812) 320-02-42
Электронная почта: org@eplast1.ru
Адрес: 198099, г. Санкт-Петербург, ул. Калинина, дом 2, корпус 4, литера А.