THIS DRAWING IS UNPUBLISHED. RELEASED FOR PUBLICATION -,- .
© COPYRIGHT - By - ALL RIGHTS RESERVED.

LOC	DIST
AD	00

REVISIONS

P	LTR	DESCRIPTION	DATE	DWN	APVD
	AH	REVISED PER ECO-15-015739	03NOV2015	DS	FY

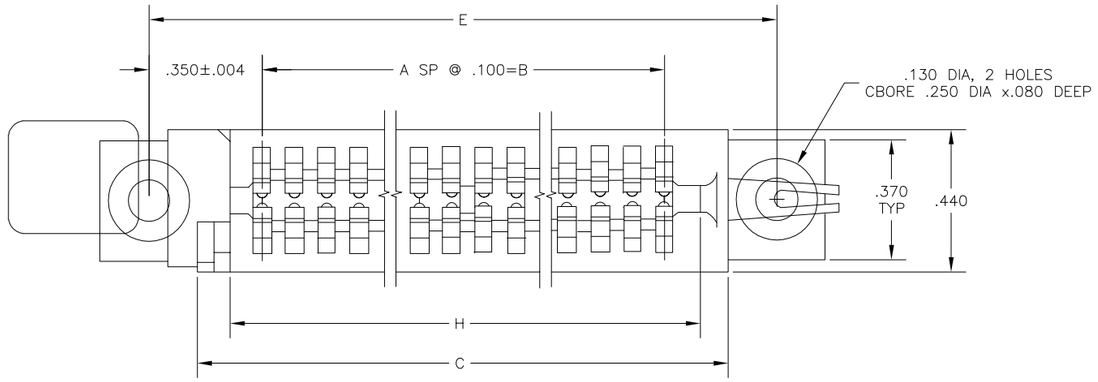

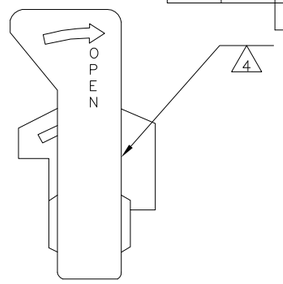

VIEW Y-Y

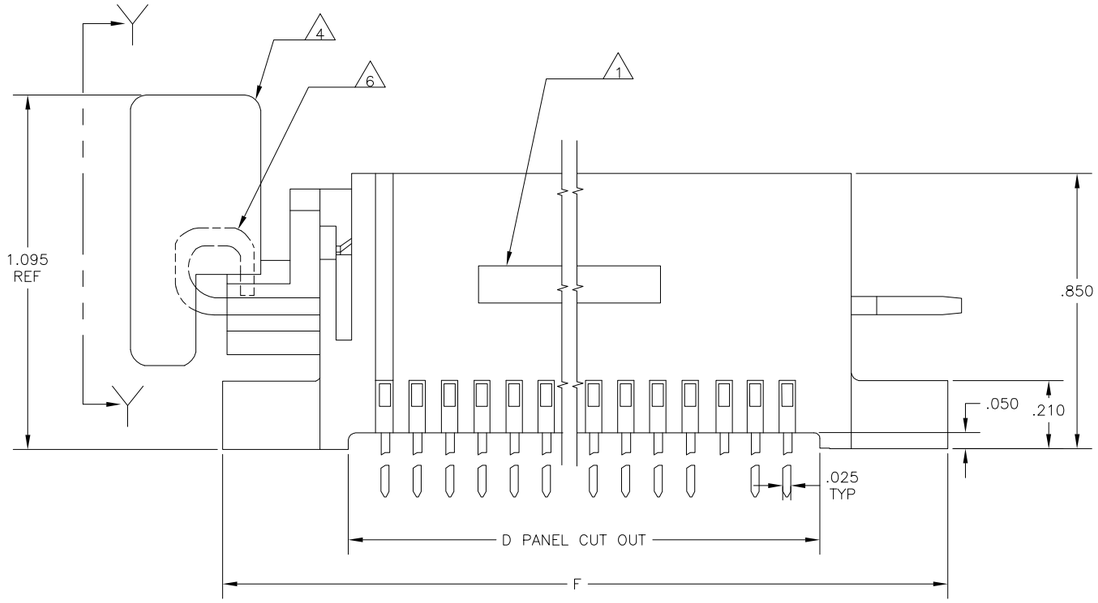

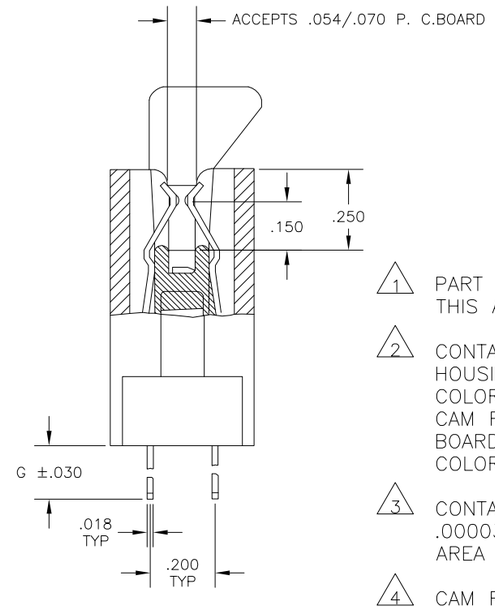

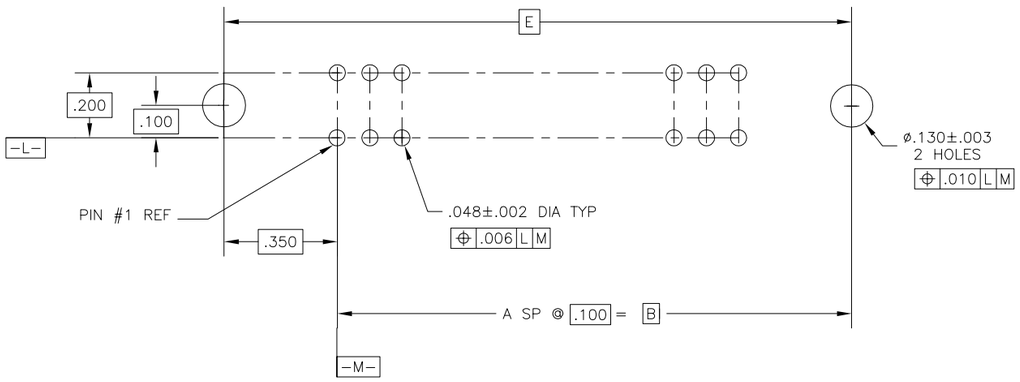

RECOMENDED P.C. BOARD LAYOUT

1. PART NUMBER AND DATE CODE STAMPED IN THIS AREA ON EITHER SIDE.
2. CONTACT: COPPER ALLOY
   HOUSING: GLASS FILLED POLYESTER 94 VO, COLOR-BLACK
   CAM ROD: STAINLESS STEEL
   BOARD LOCK: GLASS FILLED POLYESTER 94 VO, COLOR-YELLOW
3. CONTACT: .000050 MIN NICKEL ALL OVER, .000030 GOLD SELECTIVE PLATED IN CONTACT AREA TIN PLATED POST
4. CAM ROD AND BOARD LOCK SHIPPED WITH EACH CONNECTOR. ROTATE IN DIRECTION OF ARROW TO OPEN.
5. ASSEMBLY DOES NOT INCLUDE CAM ROD OR BOARD LOCK.
6. NUT DRIVER STYLE CAM ROD USED WITH PART NUMBER 3-531020-4 ONLY.
7. CONTACT: .000050 MIN NICKEL ALL OVER, .000030 GOLD SELECTIVE PLATED IN CONTACT AREA, MATTE TIN PLATED POST
8. OBSOLETE PARTS: OBSOLETE CIS STREAMLINING PER D.RENAUD/D.SINISI

531020

THIS DRAWING IS A CONTROLLED DOCUMENT.

DIMENSIONS: INCHES

TOLERANCES UNLESS OTHERWISE SPECIFIED:
0 PLC ± -
1 PLC ± -
2 PLC ± -
3 PLC ± .010
4 PLC ± -
ANGLES ± -

MATERIAL -
FINISH -

DWN	L.WAREHAM	5-88
CHK	D.GORENC	5-88
APVD	D.GORENC	5-88
PRODUCT SPEC	—	
APPLICATION SPEC	—	
WEIGHT	—	

TE Connectivity

NAME: ROTARY ZIF CONNECTOR .100 x.200, SOLDER POST OPEN ONE END
—

SIZE	CAGE CODE	DRAWING NO	RESTRICTED TO
A2	00779	C-531020	—

CUSTOMER DRAWING | SCALE 3:1 | SHEET 1 OF 2 | REV AH

1471-9 (3/11)

THIS DRAWING IS UNPUBLISHED. RELEASED FOR PUBLICATION -,- .
© COPYRIGHT - By - ALL RIGHTS RESERVED.

LOC	DIST
AD	00

REVISIONS

P	LTR	DESCRIPTION	DATE	DWN	APVD
	-	SEE SHEET 1	-	-	-

7	4.400	.125	5.200	4.900	4.400	4.600	4.200	42	43/86	8-531020-3	OBSOLETE 8
7	3.700	.125	4.500	4.200	3.700	3.900	3.500	35	36/72	8-531020-2	OBSOLETE 8
7	6.600	0.160	7.400	7.100	6.600	6.800	6.400	64	65/160	8-531020-0	OBSOLETE 8
7	5.100	0.160	5.900	5.600	5.100	5.300	4.900	49	50/100	7-531020-9	OBSOLETE 8
7	4.400	0.160	5.200	4.900	4.400	4.600	4.200	42	43/86	7-531020-8	OBSOLETE 8
7	2.900	0.160	3.700	3.400	2.900	3.100	2.700	27	28/56	7-531020-7	OBSOLETE 8
7	3.200	0.160	4.000	3.700	3.200	3.400	3.000	30	31/62	7-531020-1	OBSOLETE 8
7	6.600	0.160	7.400	7.100	6.600	6.800	6.400	64	65/130	7-531020-0	OBSOLETE
7	6.100	0.160	6.900	6.600	6.100	6.300	5.900	59	60/120	6-531020-9	OBSOLETE 8
7	5.100	0.160	5.900	5.600	5.100	5.300	4.900	49	50/100	6-531020-8	OBSOLETE
7	4.400	0.160	5.200	4.900	4.400	4.600	4.200	42	43/86	6-531020-7	OBSOLETE 8
7	4.100	0.160	4.900	4.600	4.100	4.300	3.900	39	40/80	6-531020-5	OBSOLETE
7	3.700	0.160	4.500	4.200	3.700	3.900	3.500	35	36/72	6-531020-4	OBSOLETE 8
7	2.900	0.160	3.700	3.400	2.900	3.100	2.700	27	28/56	6-531020-3	OBSOLETE 8
7	2.600	0.160	3.400	3.100	2.600	2.800	2.400	24	25/50	6-531020-2	OBSOLETE 8
7	2.300	0.160	3.100	2.800	2.300	2.500	2.100	21	22/44	6-531020-1	OBSOLETE 8
7	6.600	.125	7.400	7.100	6.600	6.800	6.400	64	65/130	6-531020-0	OBSOLETE 8
7	5.100	.125	5.900	5.600	5.100	5.300	4.900	49	50/100	5-531020-8	OBSOLETE
7	4.100	.125	4.900	4.600	4.100	4.300	3.900	39	40/80	5-531020-5	OBSOLETE 8
7	2.600	.125	3.400	3.100	2.600	2.800	2.400	24	25/50	5-531020-2	OBSOLETE 8
7	2.300	.125	3.100	2.800	2.300	2.500	2.100	21	22/44	5-531020-1	OBSOLETE 8
	H	G	F	E	D	C	B	A	POSN	PART NUMBER	

6	OBSOLETE	4.100	.125	4.900	4.600	4.100	4.300	3.900	39	40/80	3-531020-4
	5	4.400	.125	5.200	4.900	4.400	4.600	4.200	42	43/86	3-531020-3
8	OBSOLETE	3.700	.125	4.500	4.200	3.700	3.900	3.500	35	36/72	3-531020-2
5	OBSOLETE	5.100	.125	5.900	5.600	5.100	5.300	4.900	49	50/100	3-531020-1
	5	6.600	0.160	7.400	7.100	6.600	6.800	6.400	64	65/160	3-531020-0
		5.100	0.160	5.900	5.600	5.100	5.300	4.900	49	50/100	2-531020-9
	5	4.400	0.160	5.200	4.900	4.400	4.600	4.200	42	43/86	2-531020-8
5	OBSOLETE	2.900	0.160	3.700	3.400	2.900	3.100	2.700	27	28/56	2-531020-7
	OBSOLETE	3.200	0.160	4.000	3.700	3.200	3.400	3.000	30	31/62	2-531020-1
	OBSOLETE	6.600	0.160	7.400	7.100	6.600	6.800	6.400	64	65/130	2-531020-0
8	OBSOLETE	6.100	0.160	6.900	6.600	6.100	6.300	5.900	59	60/120	1-531020-9
	OBSOLETE	5.100	0.160	5.900	5.600	5.100	5.300	4.900	49	50/100	1-531020-8
8	OBSOLETE	4.400	0.160	5.200	4.900	4.400	4.600	4.200	42	43/86	1-531020-7
	OBSOLETE	4.300	0.160	5.100	4.800	4.300	4.500	4.100	41	42/84	1-531020-6
	OBSOLETE	4.100	0.160	4.900	4.600	4.100	4.300	3.900	39	40/80	1-531020-5
	OBSOLETE	3.700	0.160	4.500	4.200	3.700	3.900	3.500	35	36/72	1-531020-4
8	OBSOLETE	2.900	0.160	3.700	3.400	2.900	3.100	2.700	27	28/56	1-531020-3
8	OBSOLETE	2.600	0.160	3.400	3.100	2.600	2.800	2.400	24	25/50	1-531020-2
8	OBSOLETE	2.300	0.160	3.100	2.800	2.300	2.500	2.100	21	22/44	1-531020-1
8	OBSOLETE	6.600	.125	7.400	7.100	6.600	6.800	6.400	64	65/130	1-531020-0
	OBSOLETE	6.100	.125	6.900	6.600	6.100	6.300	5.900	59	60/120	531020-9
	OBSOLETE	5.100	.125	5.900	5.600	5.100	5.300	4.900	49	50/100	531020-8
	OBSOLETE	4.400	.125	5.200	4.900	4.400	4.600	4.200	42	43/86	531020-7
	OBSOLETE	4.300	.125	5.100	4.800	4.300	4.500	4.100	41	42/84	531020-6
8	OBSOLETE	4.100	.125	4.900	4.600	4.100	4.300	3.900	39	40/80	531020-5
	OBSOLETE	3.700	.125	4.500	4.200	3.700	3.900	3.500	35	36/72	531020-4
	OBSOLETE	2.900	.125	3.700	3.400	2.900	3.100	2.700	27	28/56	531020-3
8	OBSOLETE	2.600	.125	3.400	3.100	2.600	2.800	2.400	24	25/50	531020-2
8	OBSOLETE	2.300	.125	3.100	2.800	2.300	2.500	2.100	21	22/44	531020-1
		H	G	F	E	D	C	B	A	POSN	PART NUMBER

531020

THIS DRAWING IS A CONTROLLED DOCUMENT.

DIMENSIONS: INCHES

TOLERANCES UNLESS OTHERWISE SPECIFIED:
0 PLC ± -
1 PLC ± -
2 PLC ± -
3 PLC ± .010
4 PLC ± -
ANGLES ± -

MATERIAL -
FINISH -

DWN L.WAREHAM 5-88
CHK D.GORENC 5-88
APVD D.GORENC 5-88
PRODUCT SPEC —
APPLICATION SPEC —
WEIGHT —

TE Connectivity

NAME
ROTARY ZIF CONNECTOR .100 x.200,
SOLDER POST OPEN ONE END
—

SIZE	CAGE CODE	DRAWING NO	RESTRICTED TO
A2	00779	C-531020	—

CUSTOMER DRAWING | SCALE 1:1 | SHEET 2 OF 2 | REV AH

1471-9 (3/11)

Компания «ЭлектроПласт» предлагает заключение долгосрочных отношений при поставках импортных электронных компонентов на взаимовыгодных условиях!

Наши преимущества:

- Оперативные поставки широкого спектра электронных компонентов отечественного и импортного производства напрямую от производителей и с крупнейших мировых складов;
- Поставка более 17-ти миллионов наименований электронных компонентов;
- Поставка сложных, дефицитных, либо снятых с производства позиций;
- Оперативные сроки поставки под заказ (от 5 рабочих дней);
- Экспресс доставка в любую точку России;
- Техническая поддержка проекта, помощь в подборе аналогов, поставка прототипов;
- Система менеджмента качества сертифицирована по Международному стандарту ISO 9001;
- Лицензия ФСБ на осуществление работ с использованием сведений, составляющих государственную тайну;
- Поставка специализированных компонентов (Xilinx, Altera, Analog Devices, Intersil, Interpoint, Microsemi, Aeroflex, Peregrine, Syfer, Eurofarad, Texas Instrument, Miteq, Cobham, E2V, MA-COM, Hittite, Mini-Circuits,General Dynamics и др.);

Помимо этого, одним из направлений компании «ЭлектроПласт» является направление «Источники питания». Мы предлагаем Вам помощь Конструкторского отдела:

- Подбор оптимального решения, техническое обоснование при выборе компонента;
- Подбор аналогов;
- Консультации по применению компонента;
- Поставка образцов и прототипов;
- Техническая поддержка проекта;
- Защита от снятия компонента с производства.

Как с нами связаться

Телефон: 8 (812) 309 58 32 (многоканальный)
Факс: 8 (812) 320-02-42
Электронная почта: org@eplast1.ru
Адрес: 198099, г. Санкт-Петербург, ул. Калинина, дом 2, корпус 4, литера А.