# RP SMA STRAIGHT PLUG CRIMP TYPE

## CABLE 5/50 S

**R300.124.073**

Series :
**REV.POLARITY**

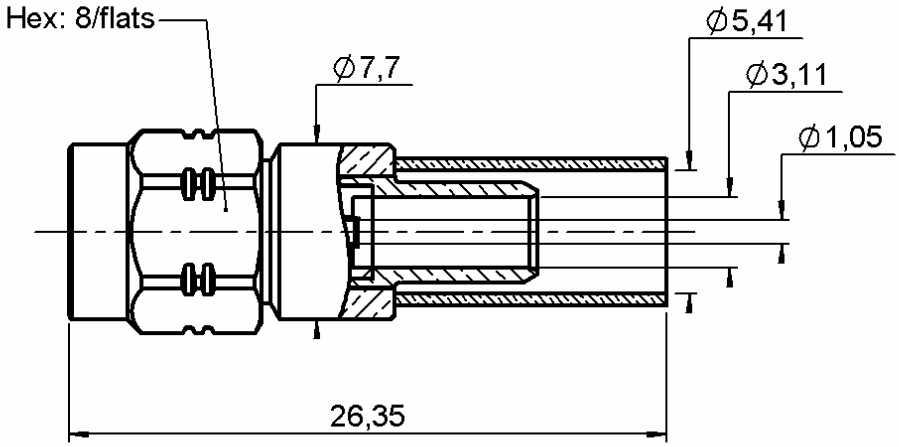


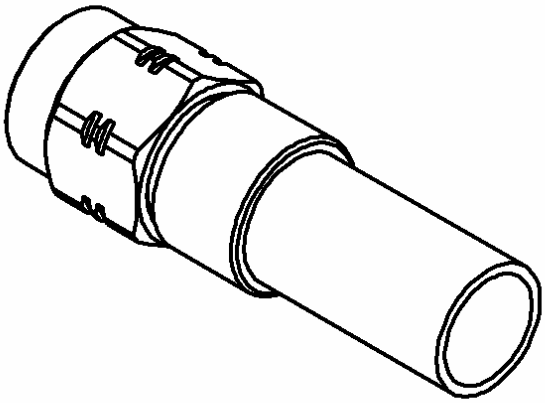

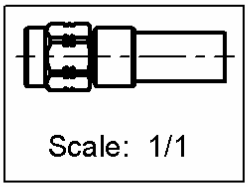


All dimensions are in mm.

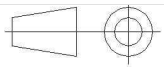

| COMPONENTS | MATERIALS | PLATING (µm) |
|---|---|---|
| **BODY** | **BRASS** | **BBR 2** |
| **CENTER CONTACT** | **BERYLLIUM COPPER** | **GOLD 1.3 OVER COPPER 2.5** |
| **OUTER CONTACT** | - | - |
| **INSULATOR** | **PTFE** | |
| **GASKET** | **SILICONE RUBBER** | |
| **OTHERS PARTS** | - | - |
| - | - | - |
| - | - | - |

**Issue : 0823 A**

In the effort to improve our products, we reserve the right to make changes judged to be necessary.

RADIALL

# RP SMA STRAIGHT PLUG CRIMP TYPE

## CABLE 5/50 S

# R300.124.073

Series :
**REV.POLARITY**

## PACKAGING

| Standard | Unit | Other |
|---|---|---|
| **100** | **'W' option** | **Contact us** |

## ELECTRICAL CHARACTERISTICS

| | | | |
|---|---|---|---|
| Impedance | | **50** | Ω |
| Frequency | | **0-12.4** | GHz |
| VSWR | **1.15 +** | **0,0100** | x F(GHz) Maxi |
| Insertion loss | | **0.04** | √F(GHz) dB Maxi |
| RF leakage | **- (** | **TBD** | - F(GHz)) dB Maxi |
| Voltage rating | | **335** | Veff Maxi |
| Dielectric withstanding voltage | | **1000** | Veff mini |
| Insulation resistance | | **5000** | MΩ mini |

## MECHANICAL CHARACTERISTICS

| | | |
|---|---|---|
| Center contact retention | | |
| Axial force – Mating end | **18** | N mini |
| Axial force – Opposite end | **18** | N mini |
| Torque | **NA** | N.cm mini |
| Recommended torque | | |
| Mating | **60** | N.cm |
| Panel nut | **NA** | N.cm |
| Clamp nut | **NA** | N.cm |
| A/F clamp nut | **0,0000** | mm |
| Mating life | **100** | Cycles mini |
| Weight | **5,3560** | g |

## ENVIRONMENTAL

| | | |
|---|---|---|
| Operating temperature | **-65/+165** | ° C |
| Hermetic seal | **NA** | Atm.cm3/s |
| Panel leakage | **NA** | |

## SPECIFICATION

## CABLE ASSEMBLY

| **Stripping** | a | b | c | d | e | f |
|---|---|---|---|---|---|---|
| mm | 3,00 | 6,30 | 10,8 | 0,00 | 7,80 | 0,00 |

Assembly instruction : **Crimp 02**

Recommended cable(s)
RG 58
KX 15
RG 141

Characteristics indicated on this data sheet are those that can be achieved with the highest performance cable. Intrinsic limitations of the cable may diminish the performance of the assembly

Cable retention

| | | |
|---|---|---|
| - pull off | **180** | N mini |
| - torque | **TBD** | N.cm |

## TOOLING

| Part Number | Description | Hexagon |
|---|---|---|
| . | . | . |
| R282.223.000 | CRIMPING TOOL | 5.41 |
| R282.235.011 | CRIMPING DIES M22520/5-11 | 5.41 |
| R282.293.000 | CRIMPING TOOL M22520/5-01 | |
| R282.967.012 | POSITONER FOR CRIMPING TOOL | |
| R282.281.000 | CRIMPING TOOL | 2x4 (pos. 7) |

## OTHER CHARACTERISTICS

**Issue : 0823 A**

In the effort to improve our products, we reserve the right to make changes judged to be necessary.

RADIALL

Компания «ЭлектроПласт» предлагает заключение долгосрочных отношений при поставках импортных электронных компонентов на взаимовыгодных условиях!

Наши преимущества:

- Оперативные поставки широкого спектра электронных компонентов отечественного и импортного производства напрямую от производителей и с крупнейших мировых складов;
- Поставка более 17-ти миллионов наименований электронных компонентов;
- Поставка сложных, дефицитных, либо снятых с производства позиций;
- Оперативные сроки поставки под заказ (от 5 рабочих дней);
- Экспресс доставка в любую точку России;
- Техническая поддержка проекта, помощь в подборе аналогов, поставка прототипов;
- Система менеджмента качества сертифицирована по Международному стандарту ISO 9001;
- Лицензия ФСБ на осуществление работ с использованием сведений, составляющих государственную тайну;
- Поставка специализированных компонентов (Xilinx, Altera, Analog Devices, Intersil, Interpoint, Microsemi, Aeroflex, Peregrine, Syfer, Eurofarad, Texas Instrument, Miteq, Cobham, E2V, MA-COM, Hittite, Mini-Circuits,General Dynamics и др.);

Помимо этого, одним из направлений компании «ЭлектроПласт» является направление «Источники питания». Мы предлагаем Вам помощь Конструкторского отдела:

- Подбор оптимального решения, техническое обоснование при выборе компонента;
- Подбор аналогов;
- Консультации по применению компонента;
- Поставка образцов и прототипов;
- Техническая поддержка проекта;
- Защита от снятия компонента с производства.

**Как с нами связаться**

**Телефон:** 8 (812) 309 58 32 (многоканальный)
**Факс:** 8 (812) 320-02-42
**Электронная почта:** org@eplast1.ru
**Адрес:** 198099, г. Санкт-Петербург, ул. Калинина, дом 2, корпус 4, литера А.