Pomona®

Model 4119
BNC Feed-Thru Termination

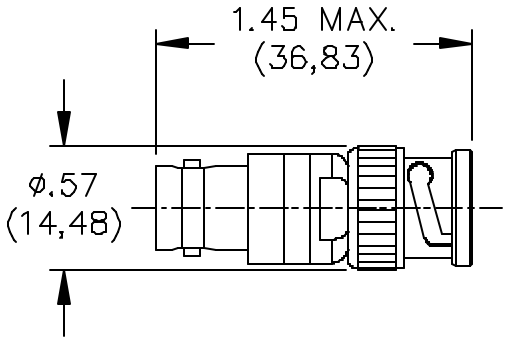

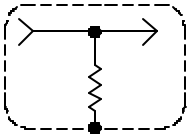

SCHEMATIC

MODEL NO.	* RESISTANCE VALUE Ω
4119–50	50
4119–75	75
4119–93	93
4119–600	600

MATERIALS:
Body and Fittings: Brass, Alloy 360, ½ Hard.
Center Contact: Male – Brass, Alloy 360, ½ Hard.
Female – Beryllium Copper per Cond. Ht.
Outer Contact: Beryllium Copper, Cond. Ht.
Dielectric: Teflon per L-P-403.
Gasket/Seals: Silicone rubber per zz-r-765, Class 11a, Grade 50.
Finish:
Body and Fittings: Tarnish Resistant.
Center Contact: Male – Gold plated.
Outer Contact: Tarnish Resistant.
Marking**:** "Pomona Elect. 4119-*" and resistance value marked on label.

Specifications**:** 2%, 2 Watt, Carbon-film resistor deposited over Ceramic Core.
VSWR: 1.1 Max. from D.C. to 250 MHz.
1.2 Max. from 250 MHz to 500 MHz.

RATINGS:
Operating Temperature: +102°C (+216°F) Max.

ORDERING INFORMATION: Model 4119-*
* = Resistance value (see table above)

All dimensions are in inches. Tolerances (except noted): .xx = ±.02" (,51 mm), .xxx = ± .005" (,127 mm).
All specifications are to the latest revisions. Specifications are subject to change without notice.
Registered trademarks are the property of their respective companies. Made in USA

Sales: 800-490-2361 Fax: 888-403-3360
Technical Assistance: 800-241-2060

Pomona*ACCESS* **90228** (800) 444-6785 or (425) 446-6010
More drawings available at www.pomonaelectronics.com

Компания «ЭлектроПласт» предлагает заключение долгосрочных отношений при поставках импортных электронных компонентов на взаимовыгодных условиях!

Наши преимущества:

- Оперативные поставки широкого спектра электронных компонентов отечественного и импортного производства напрямую от производителей и с крупнейших мировых складов;
- Поставка более 17-ти миллионов наименований электронных компонентов;
- Поставка сложных, дефицитных, либо снятых с производства позиций;
- Оперативные сроки поставки под заказ (от 5 рабочих дней);
- Экспресс доставка в любую точку России;
- Техническая поддержка проекта, помощь в подборе аналогов, поставка прототипов;
- Система менеджмента качества сертифицирована по Международному стандарту ISO 9001;
- Лицензия ФСБ на осуществление работ с использованием сведений, составляющих государственную тайну;
- Поставка специализированных компонентов (Xilinx, Altera, Analog Devices, Intersil, Interpoint, Microsemi, Aeroflex, Peregrine, Syfer, Eurofarad, Texas Instrument, Miteq, Cobham, E2V, MA-COM, Hittite, Mini-Circuits,General Dynamics и др.);

Помимо этого, одним из направлений компании «ЭлектроПласт» является направление «Источники питания». Мы предлагаем Вам помощь Конструкторского отдела:

- Подбор оптимального решения, техническое обоснование при выборе компонента;
- Подбор аналогов;
- Консультации по применению компонента;
- Поставка образцов и прототипов;
- Техническая поддержка проекта;
- Защита от снятия компонента с производства.

Как с нами связаться

Телефон: 8 (812) 309 58 32 (многоканальный)
Факс: 8 (812) 320-02-42
Электронная почта: org@eplast1.ru
Адрес: 198099, г. Санкт-Петербург, ул. Калинина, дом 2, корпус 4, литера А.