THIS DRAWING IS UNPUBLISHED. RELEASED FOR PUBLICATION -,- .
© COPYRIGHT - By - ALL RIGHTS RESERVED.

LOC	DIST
AF	50

REVISIONS

P	LTR	DESCRIPTION	DATE	DWN	APVD
	AB	REVISED PER ECR-11-018063	21DEC11	KH	PD

1 CONTINUOUS STRIP ON REELS.

2 WIRE SIZE IS #18-#14.

3 INSULATION RANGE IS .100-.170 DIA.

4 FOREIGN PRODUCTION ONLY.

5 PREPRODUCTION - FASR REQUIRED.

6 PRELIMINARY - NOT FOR PRODUCTION.

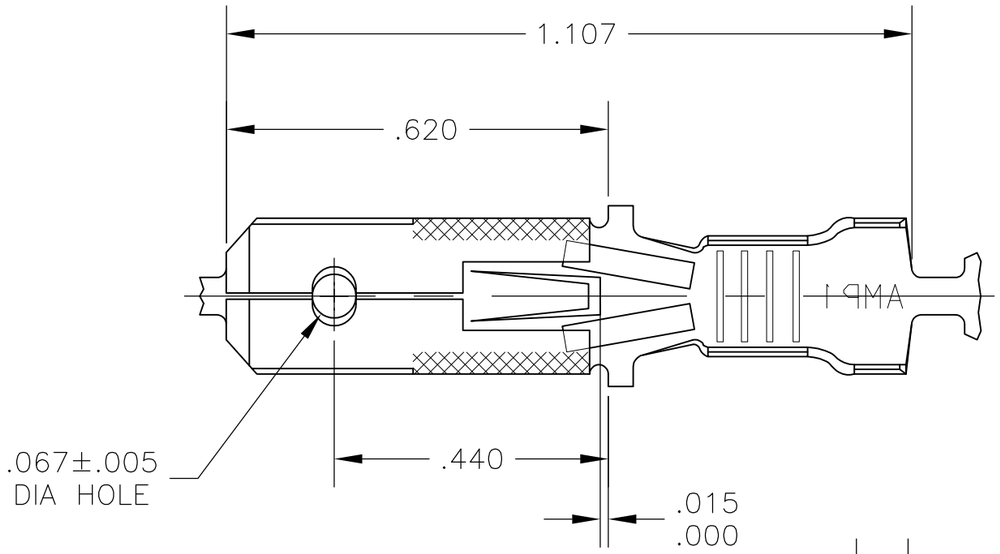

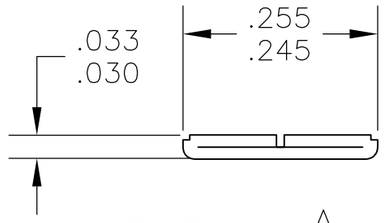

SECTION A-A
SCALE 5:1

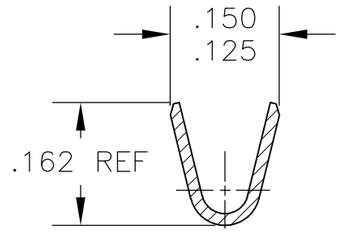

SECTION B-B
SCALE 5:1

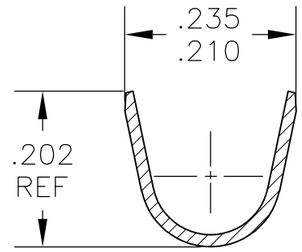

SECTION C-C
SCALE 5:1

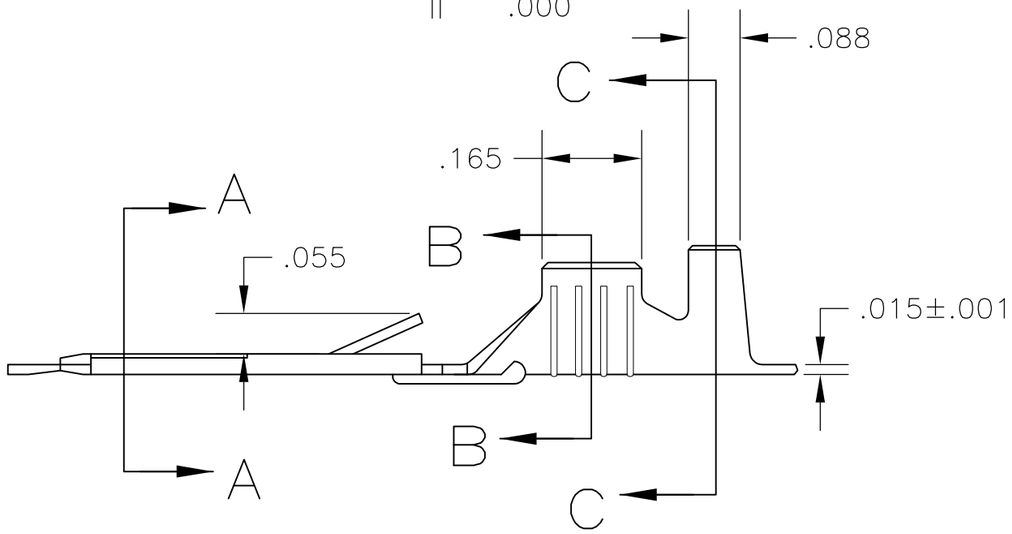

	FINISH	MATERIAL	PART NO
	NICKEL	#2H BRASS	6 42460-9
	PRE-TIN	#2H BRASS	4 5 42460-8
OBSOLETE	~~SILVER .000120 MIN~~	~~#2H BRASS~~	~~42460-7~~
	-	#2H PHOS BRZ	42460-6
	PRE-TIN	#2H BRASS	42460-5
OBSOLETE	~~TIN .000080 MIN~~	~~#2H PHOS BRZ~~	~~42460-4~~
	SILVER .000120 MIN	#2H BRASS	42460-3
	TIN		42460-2
	-		42460-1

THIS DRAWING IS A CONTROLLED DOCUMENT.

DIMENSIONS: INCHES

TOLERANCES UNLESS OTHERWISE SPECIFIED:
0 PLC ± -
1 PLC ± -
2 PLC ± -
3 PLC ± .015
4 PLC ± -
ANGLES ± -

MATERIAL: SEE TABLE

FINISH: SEE TABLE

DWN JR RUTH 9/17/90
CHK MS FEHER 9/17/90
APVD R KUZO 9/17/90
PRODUCT SPEC —
APPLICATION SPEC —
WEIGHT —

TE Connectivity

NAME: TAB, FASTIN-FASTON, .250 SERIES

SIZE	CAGE CODE	DRAWING NO	RESTRICTED TO
A3	00779	C-42460	—

CUSTOMER DRAWING | SCALE 4:1 | SHEET 1 OF 1 | REV AB

Компания «ЭлектроПласт» предлагает заключение долгосрочных отношений при поставках импортных электронных компонентов на взаимовыгодных условиях!

Наши преимущества:

- Оперативные поставки широкого спектра электронных компонентов отечественного и импортного производства напрямую от производителей и с крупнейших мировых складов;
- Поставка более 17-ти миллионов наименований электронных компонентов;
- Поставка сложных, дефицитных, либо снятых с производства позиций;
- Оперативные сроки поставки под заказ (от 5 рабочих дней);
- Экспресс доставка в любую точку России;
- Техническая поддержка проекта, помощь в подборе аналогов, поставка прототипов;
- Система менеджмента качества сертифицирована по Международному стандарту ISO 9001;
- Лицензия ФСБ на осуществление работ с использованием сведений, составляющих государственную тайну;
- Поставка специализированных компонентов (Xilinx, Altera, Analog Devices, Intersil, Interpoint, Microsemi, Aeroflex, Peregrine, Syfer, Eurofarad, Texas Instrument, Miteq, Cobham, E2V, MA-COM, Hittite, Mini-Circuits,General Dynamics и др.);

Помимо этого, одним из направлений компании «ЭлектроПласт» является направление «Источники питания». Мы предлагаем Вам помощь Конструкторского отдела:

- Подбор оптимального решения, техническое обоснование при выборе компонента;
- Подбор аналогов;
- Консультации по применению компонента;
- Поставка образцов и прототипов;
- Техническая поддержка проекта;
- Защита от снятия компонента с производства.

Как с нами связаться

Телефон: 8 (812) 309 58 32 (многоканальный)
Факс: 8 (812) 320-02-42
Электронная почта: org@eplast1.ru
Адрес: 198099, г. Санкт-Петербург, ул. Калинина, дом 2, корпус 4, литера А.