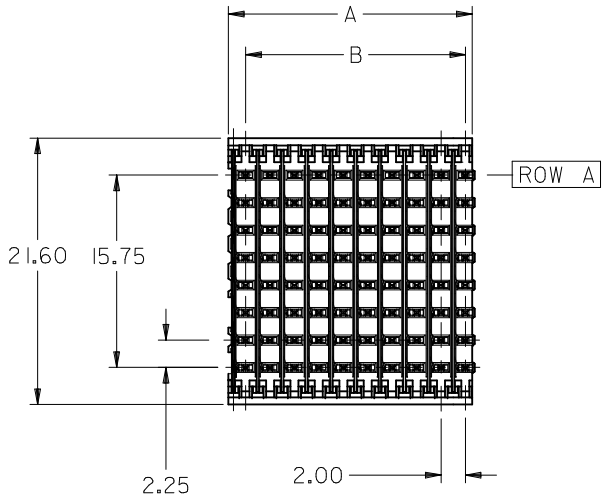

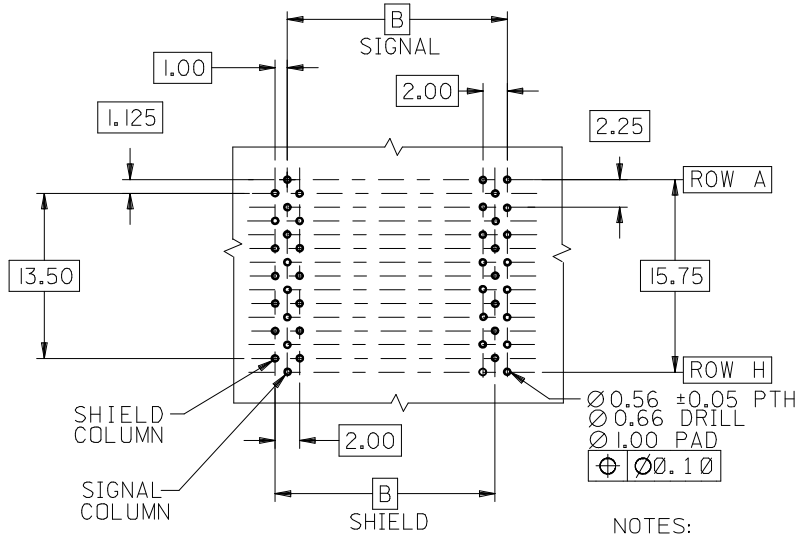

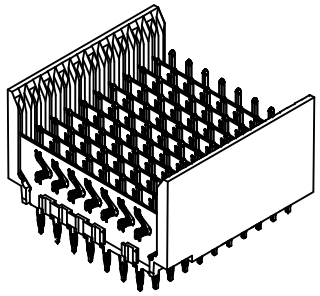

BACKPLANE HOLE PATTERN
RECOMMENDED DIMENSION

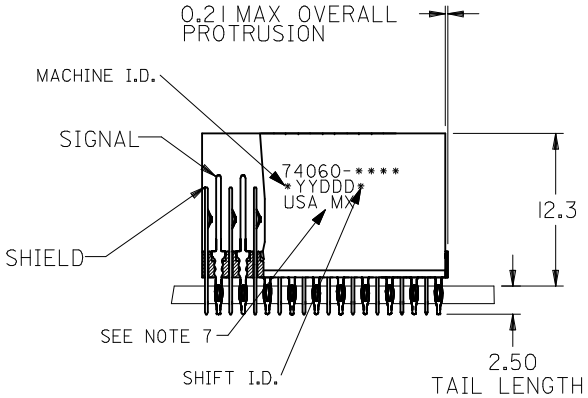

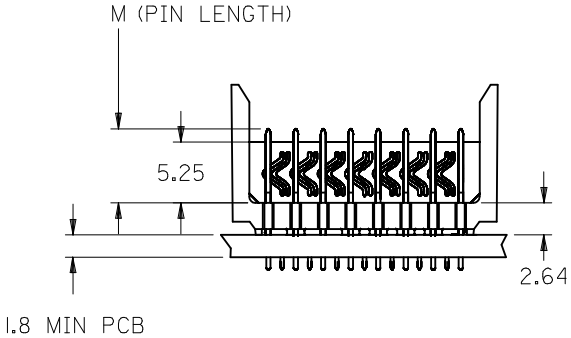

NOTES:
1. MATERIALS:
   HOUSING - LIQUID CRYSTAL POLYMER (LCP), GLASS-FILLED, UL 94V-0, COLOR: BLACK
   SIGNAL PIN & SHIELD - COPPER ALLOY
2. FINISHES:
   CONTACT AREA: SELECTIVE GOLD (Au)
   PCB TAILS: SELECTIVE MATTE TIN (Sn)
   NICKEL (Ni) OVERALL.
3. THIS PART CONFORMS TO MOLEX PRODUCT SPECIFICATION PS-74031-999
4. FOR MIXED CONTACT LENGTHS CONSULT MOLEX FOR AVAILABILITY
5. FOR SPECIFIC MATERIAL NUMBERS & MATING INFORMATION REFER TO SHEET 2
6. PACKAGE PER PK-74060-003
7. EITHER MARK PART WITH PART NUMBER & DATE CODE APPROXIMATELY WHERE SHOWN OR PLACE LABEL ON THE TUBE.
8. MAPS (MOLEX ADVANCED PLATING SYSTEM)

THE PRIMARY CARTON WITH A LABEL STATING "ELV AND RoHS COMPLAINT" IS LEAD FREE. CARTONS WITHOUT THIS LABEL MAY CONTAIN LEAD.

LEAD FREE CONVERSION	EC NO: UCP2013-0687	DRWN:RWHIPPLE 2012/11/30	CH'KD:MWOLFE 2012/11/30
APPR:SMILLER 2012/12/14	DESCRIPTION	REV	

QUALITY SYMBOLS: FA=0, FC=0, FP=0

GENERAL TOLERANCES (UNLESS SPECIFIED)

	mm	INCH
4 PLACES	± ---	± ---
3 PLACES	± ---	± ---
2 PLACES	± 0.38	± ---
1 PLACE	± 0.25	± ---
0 PLACE	± ---	± ---

ANGULAR ±1/2°
DRAFT WHERE APPLICABLE MUST REMAIN WITHIN DIMENSIONS

DIMENSION STYLE: MM ONLY	SCALE: 2.5:1	DESIGN UNITS: METRIC	THIRD ANGLE PROJECTION
DRAWN BY: MWANG	DATE: 1998/11/09	TITLE: VHDM 8 ROW OPEN END BACKPLANE SALES ASSEMBLY	
CHECKED BY: JLAURX	DATE: 1998/11/09		
APPROVED BY: SMILLER	DATE: 2012/09/07	molex	
MATERIAL NO.: SEE SHT.2		DOCUMENT NO.: SD-74060-002	SHEET NO.: 1 OF 2
SIZE: B	THIS DRAWING CONTAINS INFORMATION THAT IS PROPRIETARY TO MOLEX INCORPORATED AND SHOULD NOT BE USED WITHOUT WRITTEN PERMISSION		

MATERIAL NUMBER ASSIGNMENT

74060-** **

SEE TABLE

NUMBER OF COLUMNS/PLATING
10 = 10 COLUMN MATTE TIN (FORMERLY TIN/LEAD)
25 = 25 COLUMN MATTE TIN (FORMERLY TIN/LEAD)
60 = 10 COLUMN MATTE TIN (MAPS)
75 = 25 COLUMN MATTE TIN (MAPS)
90 = 10 COLUMN MATTE TIN
85 = 25 COLUMN MATTE TIN

PART NUMBER	COLUMN	NUMBER OF SIGNAL PIN	NUMBER OF SHIELD	A	B	M	GOLD THICKNESS MICROMETER	TIN THICKNESS MICROMETER
74060-60*1	10	80	10	20.00	18.00	4.75	0.25 MAPS	0.76-1.52
74060-*0*1							0.76	
74060-*0*6							1.27	
74060-75*1	25	200	25	50.00	48.00		0.25 MAPS	
74060-*5*1							0.76	
74060-*5*6							1.27	
74060-60*2	10	80	10	20.00	18.00	6.25	0.25 MAPS	
74060-*0*2							0.76	
74060-*0*7							1.27	
74060-75*2	25	200	25	50.00	48.00		0.25 MAPS	
74060-*5*2							0.76	
74060-*5*7							1.27	
74060-60*3	10	80	10	20.00	18.00	4.25	0.25 MAPS	
74060-*0*3							0.76	
74060-*0*8							1.27	
74060-75*3	25	200	25	50.00	48.00		0.25 MAPS	
74060-*5*3							0.76	
74060-*5*8							1.27	
74060-60*4	10	80	10	20.00	18.00	5.15	0.25 MAPS	
74060-*0*4							0.76	
74060-*0*9							1.27	
74060-75*4	25	200	25	50.00	48.00		0.25 MAPS	
74060-*5*4							0.76	
74060-*5*9							1.27	

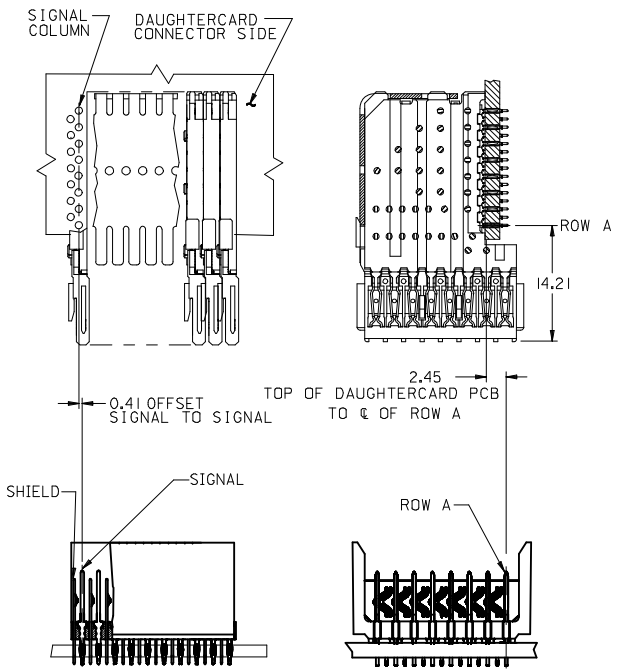

SEE SHEET 1
EC NO: UCP2013-0687
DRWN:RWHIPPLE 2012/11/30
CHKD:MWOLFE 2012/11/30
APPR:SMILLER 2012/12/14
DESCRIPTION
REV L

QUALITY SYMBOLS
A=0
C=0
P=0

GENERAL TOLERANCES (UNLESS SPECIFIED)

	mm	INCH
4 PLACES	± ---	± ---
3 PLACES	± ---	± ---
2 PLACES	± 0.38	± ---
1 PLACE	± 0.25	± ---
0 PLACE	± ---	± ---

ANGULAR ±1/2°
DRAFT WHERE APPLICABLE MUST REMAIN WITHIN DIMENSIONS

DIMENSION STYLE: MM ONLY
SCALE: 2.5:1
DESIGN UNITS: METRIC
THIRD ANGLE PROJECTION

DRAWN BY: MWANG DATE: 1998/11/09
CHECKED BY: JLAURX DATE: 1998/11/09
APPROVED BY: SMILLER DATE: 2012/09/07

TITLE: VHDM 8 ROW OPEN END BACKPLANE SALES ASSEMBLY

molex

MATERIAL NO.: SEE TABLE
DOCUMENT NO.: SD-74060-002
SHEET NO.: 2 OF 2
SIZE: B

THIS DRAWING CONTAINS INFORMATION THAT IS PROPRIETARY TO MOLEX INCORPORATED AND SHOULD NOT BE USED WITHOUT WRITTEN PERMISSION

Компания «ЭлектроПласт» предлагает заключение долгосрочных отношений при поставках импортных электронных компонентов на взаимовыгодных условиях!

Наши преимущества:

- Оперативные поставки широкого спектра электронных компонентов отечественного и импортного производства напрямую от производителей и с крупнейших мировых складов;
- Поставка более 17-ти миллионов наименований электронных компонентов;
- Поставка сложных, дефицитных, либо снятых с производства позиций;
- Оперативные сроки поставки под заказ (от 5 рабочих дней);
- Экспресс доставка в любую точку России;
- Техническая поддержка проекта, помощь в подборе аналогов, поставка прототипов;
- Система менеджмента качества сертифицирована по Международному стандарту ISO 9001;
- Лицензия ФСБ на осуществление работ с использованием сведений, составляющих государственную тайну;
- Поставка специализированных компонентов (Xilinx, Altera, Analog Devices, Intersil, Interpoint, Microsemi, Aeroflex, Peregrine, Syfer, Eurofarad, Texas Instrument, Miteq, Cobham, E2V, MA-COM, Hittite, Mini-Circuits,General Dynamics и др.);

Помимо этого, одним из направлений компании «ЭлектроПласт» является направление «Источники питания». Мы предлагаем Вам помощь Конструкторского отдела:

- Подбор оптимального решения, техническое обоснование при выборе компонента;
- Подбор аналогов;
- Консультации по применению компонента;
- Поставка образцов и прототипов;
- Техническая поддержка проекта;
- Защита от снятия компонента с производства.

Как с нами связаться

Телефон: 8 (812) 309 58 32 (многоканальный)
Факс: 8 (812) 320-02-42
Электронная почта: org@eplast1.ru
Адрес: 198099, г. Санкт-Петербург, ул. Калинина, дом 2, корпус 4, литера А.