REVISIONS		
LTR	DESCRIPTION	DATE
J	ECO-09-003540	02/13/2009

NOTES

1. ALL DIMENSIONS ARE IN INCHES [MILLIMETERS]
2. DIMENSIONS APPEARING IN TABLE ARE AS FOLLOWS:
   - a – AS SUPPLIED
   - b – AFTER UNRESTRICTED RECOVERY
3. COATING (ADHESIVE): IS OPTIONAL AS SUPPLIED DIMENSIONS APPEARING IN TABLE ARE FOR UNCOATED PARTS. WHEN COATING IS ADDED, ENTRY DIAMETER WILL BE REDUCED BY .06 MAX.
4. ORDERING INFORMATION

302A8XX –XX –XX /XX

BASE PART NUMBER

MATERIAL DASH NUMBER
- –3 POLYOLEFIN, SEMI RIGID (RT-301)
- –4 POLYOLEFIN, FLEXIBLE (RT-1304)
- –25 ELASTOMER, FLUID RESISTANT (RT-1325)

MODIFICATION NUMBER

ADHESIVE SLASH NUMBER
SEE COMPATIBILITY CHART BELOW

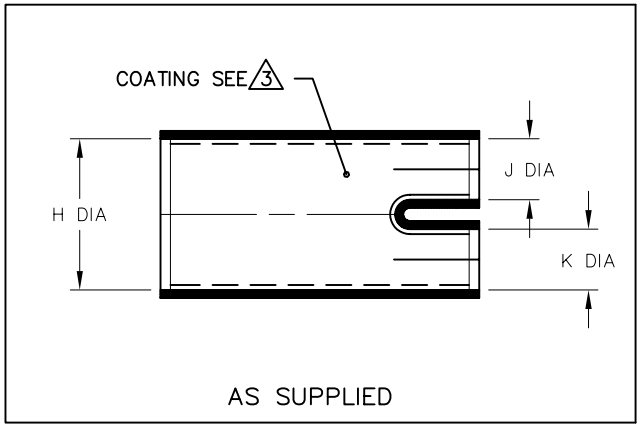

AS SUPPLIED

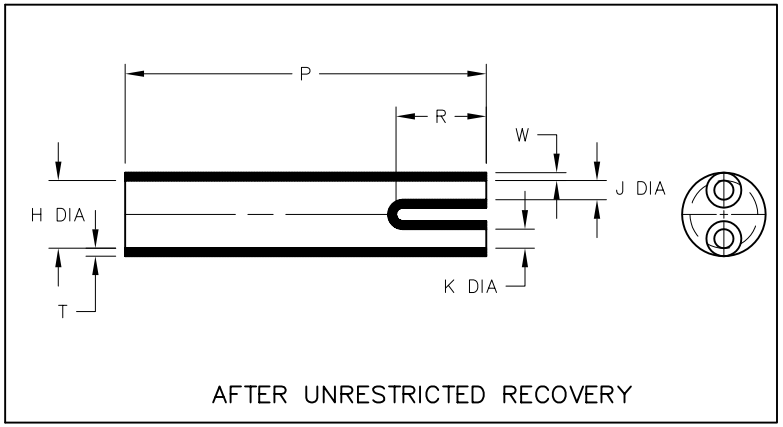

AFTER UNRESTRICTED RECOVERY

TABLE OF DIMENSIONS

PART DESCRIPTION	H MIN a	H MAX b	J & K MIN a	J & K MAX b	P ±10% b	R ±10% b	T ±20% b	W ±20% b
302A812	.80 [20,3]	.37 [9,4]	.33 [8,4]	.11 [2,8]	3.00 [76,2]	.77 [19,6]	.16 [4,1]	.09 [2,3]
302A823	1.20 [30,1]	.60 [15,2]	.50 [12,7]	.17 [4,3]	3.89 [97,8]	1.11 [28,2]	.14 [3,6]	.08 [2,0]
302A834	1.90 [48,3]	.90 [22,9]	.75 [19,1]	.30 [7,62]	4.67 [118,5]	1.33 [33,9]	.19 [4,8]	.15 [3,8]
302A845	3.00 [76,2]	.90 [22,9]	1.45 [36,8]	.30 [7,62]	4.67 [118,5]	1.33 [33,9]	.19 [4,8]	.16 [4,1]

If this document is printed it becomes uncontrolled. Check for the latest revision

CUSTOMER DRAWING

COMPATIBILITY CHART

MATERIAL DASH NO.	ADHESIVE (COATING) SLASH NO.	ADHESIVE (COATING) S NO.
–3	/42; /86; /180	S-1017; S-1048; S1030
–4	/42; /86;	S-1017; S-1048;
–25	/86;	S-1048;

UNLESS OTHERWISE SPECIFIED DIMENSIONS ARE INCHES. METRIC DIMENSIONS ARE IN BRACKETS.

DECIMAL TOLERANCES

.XXX ±	0.005	[0.13	mm]
.XX ±	0.01	[0.25	mm]
.X ±	0.1	[0.50	mm]

ANGLE TOLERANCE
.X ± 1 DEG.

TYCO ELECTRONICS RESERVES THE RIGHT TO AMEND THIS DRAWING AT ANY TIME. USERS SHOULD EVALUATE THE SUITABILITY OF THE PRODUCT FOR THEIR APPLICATION.

DRAWN YUNGUYEN
APPROVED JKUSTER
RPN
THIRD ANGLE PROJECTION

Tyco Electronics
Raychem Molded Parts
305 Constitution Dr
Menlo Park, CA 94025

TITLE
TRANSITION, 3 ENTRY

SIZE B | CODE IDENT. NO. 06090 | DWG. NO. 302A812thru845

DO NOT SCALE THIS DRAWING | SHEET 1 OF 1

© 2000-2009 Tyco Electronics Corporation. All rights reserved.

Компания «ЭлектроПласт» предлагает заключение долгосрочных отношений при поставках импортных электронных компонентов на взаимовыгодных условиях!

Наши преимущества:

- Оперативные поставки широкого спектра электронных компонентов отечественного и импортного производства напрямую от производителей и с крупнейших мировых складов;
- Поставка более 17-ти миллионов наименований электронных компонентов;
- Поставка сложных, дефицитных, либо снятых с производства позиций;
- Оперативные сроки поставки под заказ (от 5 рабочих дней);
- Экспресс доставка в любую точку России;
- Техническая поддержка проекта, помощь в подборе аналогов, поставка прототипов;
- Система менеджмента качества сертифицирована по Международному стандарту ISO 9001;
- Лицензия ФСБ на осуществление работ с использованием сведений, составляющих государственную тайну;
- Поставка специализированных компонентов (Xilinx, Altera, Analog Devices, Intersil, Interpoint, Microsemi, Aeroflex, Peregrine, Syfer, Eurofarad, Texas Instrument, Miteq, Cobham, E2V, MA-COM, Hittite, Mini-Circuits,General Dynamics и др.);

Помимо этого, одним из направлений компании «ЭлектроПласт» является направление «Источники питания». Мы предлагаем Вам помощь Конструкторского отдела:

- Подбор оптимального решения, техническое обоснование при выборе компонента;
- Подбор аналогов;
- Консультации по применению компонента;
- Поставка образцов и прототипов;
- Техническая поддержка проекта;
- Защита от снятия компонента с производства.

Как с нами связаться

Телефон: 8 (812) 309 58 32 (многоканальный)
Факс: 8 (812) 320-02-42
Электронная почта: org@eplast1.ru
Адрес: 198099, г. Санкт-Петербург, ул. Калинина, дом 2, корпус 4, литера А.