THIS DRAWING IS UNPUBLISHED. RELEASED FOR PUBLICATION -,- .
© COPYRIGHT - BY TYCO ELECTRONICS CORPORATION. ALL RIGHTS RESERVED.

LOC	DIST
AD	00

REVISIONS

P	LTR	DESCRIPTION	DATE	DWN	APVD
	A	ECO-06-001097	17JUL06	BSV	MS

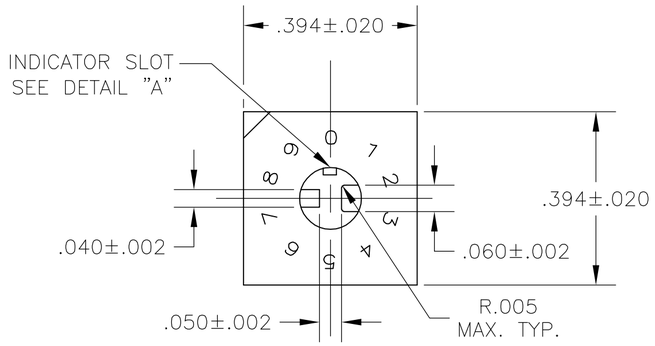

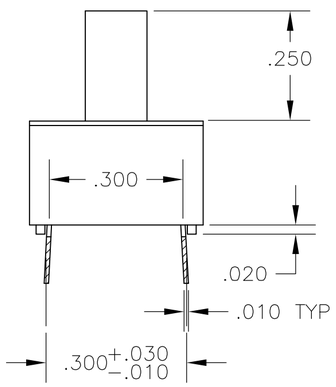

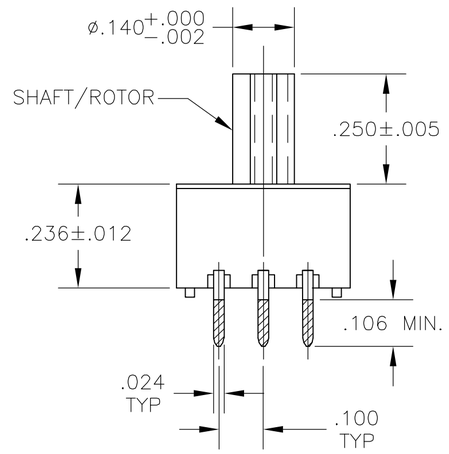

DRM
PC MOUNT

SPECIFICATIONS:

MATERIAL:
BASE-PPS UL94V-0, BLACK.
COVER-PPS UL94V-0, BLACK.
ACTUATOR-PA6T UL94V-0, 30% GF, RED.
FIXED CONTACT/TERMINAL-COPPER ALLOY, PLATE-GOLD/NICKEL.
MOVING CONTACT-COPPER ALLOY, PLATE-GOLD/NICKEL.
BALL-STAINLESS STEEL.
BALL SUPPORT PLATE-COPPER ALLOY.
DETENT SPRING-STAINLESS STEEL.

ELECTRICAL:
CONTACT RATING SWITCHING-0.4 VA @ 20V DC.
INITIAL CONTACT RESISTANCE-50 MILLIOHMS MAX.
INSULATION RESISTANCE-100 MEGOHMS MIN. @ 100V DC.
DIELECTRIC STRENGTH-300V AC RMS @ SEA LEVEL.
LIFE-10,000 ROTATIONS.

MECHANICAL:
OPERATING FORCE-6 OZ -IN.(NOMINAL)

ENVIRONMENTAL:
OPERATING TEMPERATURE: -30 TO +85 DEGREES C.
STORAGE TEMPERATURE: -45 TO +100 DEGREES C.
CLEANING-AQUEOUS OR SOLVENT.
SOLDER HEAT RESISTANCE-265 DEGREES C±3 DEGREES C WITHIN 8 SECONDS±2 SECONDS
SOLDERABILITY- PER JIS-C-0050 & JIS-C-00053

NOTES:
1. ALL MATERIALS AND FINISHES SHALL COMPLY WITH EU DIRECTIVE 2002/95/EC OF 27JAN2003 (ROHS)
2. SPECIAL ONE PIECE PLAIN SHAFT WITH INDICATOR SLOT .015X.015 AS SHOWN IN DETAIL "A".
3. COMMON TERMINALS ARE CONNECTED INTERNALLY.
4. SHAFT IS STANDARD RED COLOR AND INDICATOR SLOT IS WHITE COLOR.

TERMINAL IDENTIFICATION FOR DR SERIES ONLY
(VIEWED FROM BOTTOM OF SWITCH)

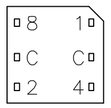

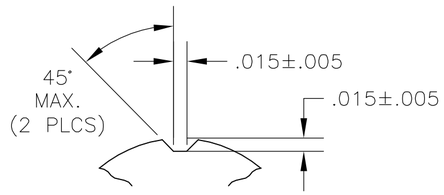

DETAIL "A"

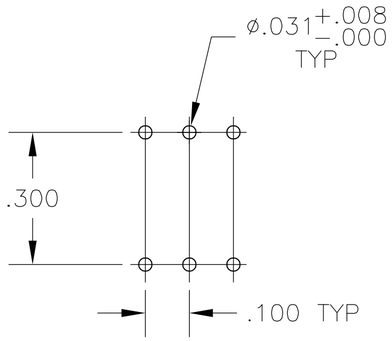

PC

10-POSITION, BCD SEE NOTE 2

POS	0	1	2	3	4	5	6	7	8	9
C	X	X	X	X	X	X	X	X	X	X
1		X		X		X		X		X
2			X	X			X	X		
4					X	X	X	X		
8									X	X

DRM91388F04	1825473-1
ALCO P/N	TYCO P/N

THIS DRAWING IS A CONTROLLED DOCUMENT.

DIMENSIONS: INCHES

TOLERANCES UNLESS OTHERWISE SPECIFIED:
0 PLC ± -
1 PLC ± -
2 PLC ± -
3 PLC ± .010
4 PLC ± -
ANGLES ± 1°

MATERIAL: SEE SPECIFICATIONS
FINISH: SEE SPECIFICATIONS

DWN BSV 20JUN05
CHK MSS -
APVD - -
PRODUCT SPEC -
APPLICATION SPEC -
WEIGHT -

tyco Electronics
Tyco Electronics Corporation
Harrisburg, Pa 17105-3608

NAME
ROTARY DIP SWITCH
DRM10 SPECIAL

SIZE	CAGE CODE	DRAWING NO	RESTRICTED TO
A2	00779	C-1825473	-

CUSTOMER DRAWING
SCALE 4:1 SHEET 1 OF 1 REV A

1825473

Компания «ЭлектроПласт» предлагает заключение долгосрочных отношений при поставках импортных электронных компонентов на взаимовыгодных условиях!

Наши преимущества:

- Оперативные поставки широкого спектра электронных компонентов отечественного и импортного производства напрямую от производителей и с крупнейших мировых складов;
- Поставка более 17-ти миллионов наименований электронных компонентов;
- Поставка сложных, дефицитных, либо снятых с производства позиций;
- Оперативные сроки поставки под заказ (от 5 рабочих дней);
- Экспресс доставка в любую точку России;
- Техническая поддержка проекта, помощь в подборе аналогов, поставка прототипов;
- Система менеджмента качества сертифицирована по Международному стандарту ISO 9001;
- Лицензия ФСБ на осуществление работ с использованием сведений, составляющих государственную тайну;
- Поставка специализированных компонентов (Xilinx, Altera, Analog Devices, Intersil, Interpoint, Microsemi, Aeroflex, Peregrine, Syfer, Eurofarad, Texas Instrument, Miteq, Cobham, E2V, MA-COM, Hittite, Mini-Circuits,General Dynamics и др.);

Помимо этого, одним из направлений компании «ЭлектроПласт» является направление «Источники питания». Мы предлагаем Вам помощь Конструкторского отдела:

- Подбор оптимального решения, техническое обоснование при выборе компонента;
- Подбор аналогов;
- Консультации по применению компонента;
- Поставка образцов и прототипов;
- Техническая поддержка проекта;
- Защита от снятия компонента с производства.

Как с нами связаться

Телефон: 8 (812) 309 58 32 (многоканальный)
Факс: 8 (812) 320-02-42
Электронная почта: org@eplast1.ru
Адрес: 198099, г. Санкт-Петербург, ул. Калинина, дом 2, корпус 4, литера А.