SuperNine® Backshells and accessories

310-045 Composite shrink boot adapter

MIL-DTL-38999

STANDARD PROFILE WITH SELF-LOCKING ROTATABLE COUPLING NUT

How To Order 310-045								
Sample Part Number	**310**	**F**	**S**	**045**	**XM**	**15**	**D**	**T**
Product Series	Composite shrink boot adapter							
Connector Designator	**H** = MIL-DTL-38999 Series III							
Angle	**S** = Straight							
Basic Number	**045**							
Finish	**XB** = No plating, black **XM** = Electroless Nickel **XD** = No Plating, Desert Tan **XMT** = Nickel-PTFE *1000 Hour Gray* **XW** = Cadmium O/D over Electroless Nickel							
Connector Shell Size	See Dimensions Table							
Drain Holes	**D** = Drain Holes, omit for none.							
Shrink Boot Option	**T** = Shrink Boot, omit for none.							

Composite

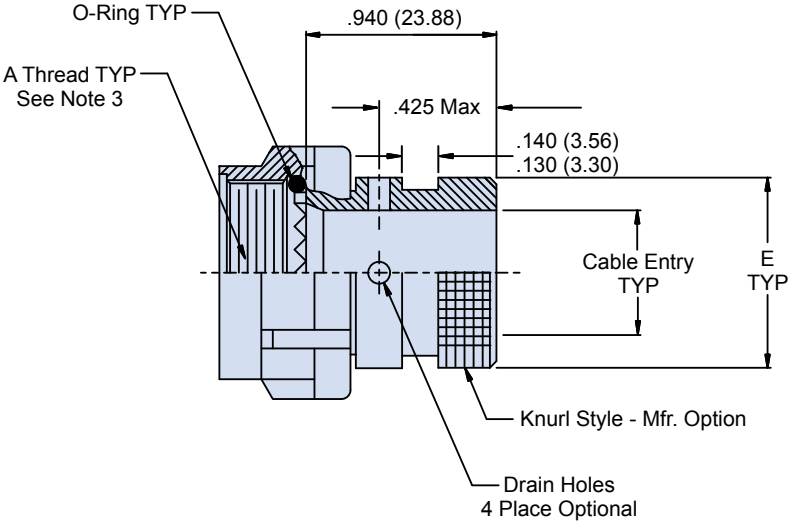

Dimensions		
H Code Shell Size	E Max	Cable Entry Min.
09	.533 (13.5)	.250 (6.4)
11	.605 (15.4)	.355 (9.0)
13	.774 (19.7)	.491 (12.5)
15	.838 (21.3)	.565 (14.4)
17	.963 (24.5)	.690 (17.5)
19	1.042 (26.5)	.769 (19.5)
21	1.217 (30.9)	.894 (22.7)
23	1.355 (34.4)	1.019 (25.9)
25	1.443 (36.7)	1.134 (28.8)

NOTES

1. (Straight) 770-001S**-0 shrink boot supplied with "T" option.
2. Coupling nut supplied unplated.
3. Refer to connector-to-backshell interface standards page in this section.

 © 2014 Glenair, Inc • 1211 Air Way, Glendale, CA 91201 • 818-247-6000 • www.glenair.com • U.S. CAGE code 06324 • Series 23® SuperNine Catalog

Компания «ЭлектроПласт» предлагает заключение долгосрочных отношений при поставках импортных электронных компонентов на взаимовыгодных условиях!

Наши преимущества:

- Оперативные поставки широкого спектра электронных компонентов отечественного и импортного производства напрямую от производителей и с крупнейших мировых складов;
- Поставка более 17-ти миллионов наименований электронных компонентов;
- Поставка сложных, дефицитных, либо снятых с производства позиций;
- Оперативные сроки поставки под заказ (от 5 рабочих дней);
- Экспресс доставка в любую точку России;
- Техническая поддержка проекта, помощь в подборе аналогов, поставка прототипов;
- Система менеджмента качества сертифицирована по Международному стандарту ISO 9001;
- Лицензия ФСБ на осуществление работ с использованием сведений, составляющих государственную тайну;
- Поставка специализированных компонентов (Xilinx, Altera, Analog Devices, Intersil, Interpoint, Microsemi, Aeroflex, Peregrine, Syfer, Eurofarad, Texas Instrument, Miteq, Cobham, E2V, MA-COM, Hittite, Mini-Circuits,General Dynamics и др.);

Помимо этого, одним из направлений компании «ЭлектроПласт» является направление «Источники питания». Мы предлагаем Вам помощь Конструкторского отдела:

- Подбор оптимального решения, техническое обоснование при выборе компонента;
- Подбор аналогов;
- Консультации по применению компонента;
- Поставка образцов и прототипов;
- Техническая поддержка проекта;
- Защита от снятия компонента с производства.

Как с нами связаться

Телефон: 8 (812) 309 58 32 (многоканальный)
Факс: 8 (812) 320-02-42
Электронная почта: org@eplast1.ru
Адрес: 198099, г. Санкт-Петербург, ул. Калинина, дом 2, корпус 4, литера А.