SERIES 29

FEATURES

- Flush Hole to Prevent Crimping
- Space-Saving 3/8" Diameter or Decorative Flared Skirt
- Dual Mounting Base Accessory

DIMENSIONS In Inches (and millimeters)

Straight Skirt Style

29-1 BLK and 29-1 RED

Screw post fits 3/8" (9,53) diameter hole for close spacing.

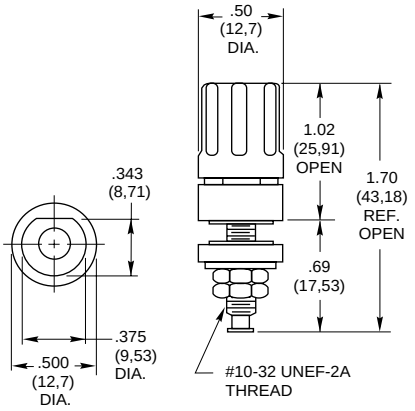

Dual Mounting Base

29B11-1

For use with 29-1 BLK and 29-1 RED
Mounting base is black.

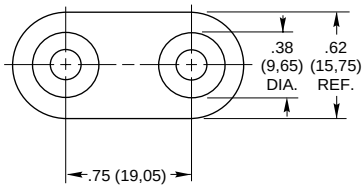

Flared Skirt Style

29-3 BLK and 29-3 RED

Screw post fits 1/2" (12,7) diameter hole for wider spacing.

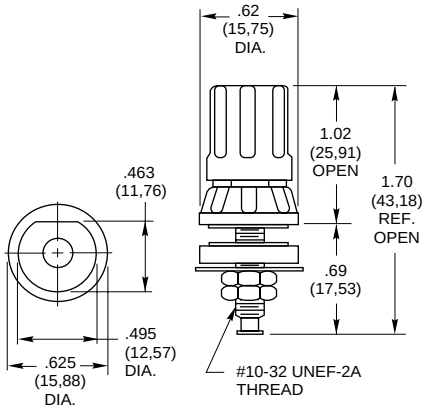

SPECIFICATIONS

Rating Criteria

Rating: At 120 Vdc, 15 Amps continuously, with a maximum temperature rise of 20°C.

Insulation Resistance: Between stud and mounting panel

For 29-1 styles	120,000 megohms
For 29-3 styles	200,000 meghoms

Voltage Breakdown: Between studs and mounting panel

For 29-1 styles	1500 Vac
For 29-3 styles	3000 Vac

Materials and Finishes

Metal Parts: Nickel-plated brass
Insulating Materials: Thermoset plastic per MIL–M–14, Type CFG

Additional Characteristics

Insulating Washers: Non-turn "D" style
Solder Stud: Integral; 2 hex nuts for solder lug connections
Heads: Captive
Cross Hole: Flush to stud extension to eliminate cutting or crimping wires
Panel Thickness: Up to 3/16" (4,76)

ORDERING INFORMATION

Order using part numbers shown in dimensions.

Available from your local Grayhill Distributor. For prices and discounts, contact a local Sales Office, an authorized local Distributor or Grayhill.

Grayhill, Inc. • 561 Hillgrove Avenue • LaGrange, Illinois 60525-5997 • USA • Phone: 708-354-1040 • Fax: 708-354-2820 • www.grayhill.com

Компания «ЭлектроПласт» предлагает заключение долгосрочных отношений при поставках импортных электронных компонентов на взаимовыгодных условиях!

Наши преимущества:

- Оперативные поставки широкого спектра электронных компонентов отечественного и импортного производства напрямую от производителей и с крупнейших мировых складов;
- Поставка более 17-ти миллионов наименований электронных компонентов;
- Поставка сложных, дефицитных, либо снятых с производства позиций;
- Оперативные сроки поставки под заказ (от 5 рабочих дней);
- Экспресс доставка в любую точку России;
- Техническая поддержка проекта, помощь в подборе аналогов, поставка прототипов;
- Система менеджмента качества сертифицирована по Международному стандарту ISO 9001;
- Лицензия ФСБ на осуществление работ с использованием сведений, составляющих государственную тайну;
- Поставка специализированных компонентов (Xilinx, Altera, Analog Devices, Intersil, Interpoint, Microsemi, Aeroflex, Peregrine, Syfer, Eurofarad, Texas Instrument, Miteq, Cobham, E2V, MA-COM, Hittite, Mini-Circuits,General Dynamics и др.);

Помимо этого, одним из направлений компании «ЭлектроПласт» является направление «Источники питания». Мы предлагаем Вам помощь Конструкторского отдела:

- Подбор оптимального решения, техническое обоснование при выборе компонента;
- Подбор аналогов;
- Консультации по применению компонента;
- Поставка образцов и прототипов;
- Техническая поддержка проекта;
- Защита от снятия компонента с производства.

Как с нами связаться

Телефон: 8 (812) 309 58 32 (многоканальный)
Факс: 8 (812) 320-02-42
Электронная почта: org@eplast1.ru
Адрес: 198099, г. Санкт-Петербург, ул. Калинина, дом 2, корпус 4, литера А.