THIS COPY IS PROVIDED ON A RESTRICTED BASIS AND IS NOT TO BE USED IN ANY WAY DETRIMENTAL TO THE INTERESTS OF PANDUIT CORP.

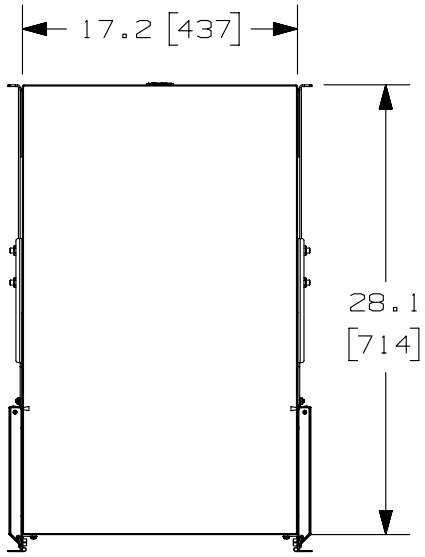

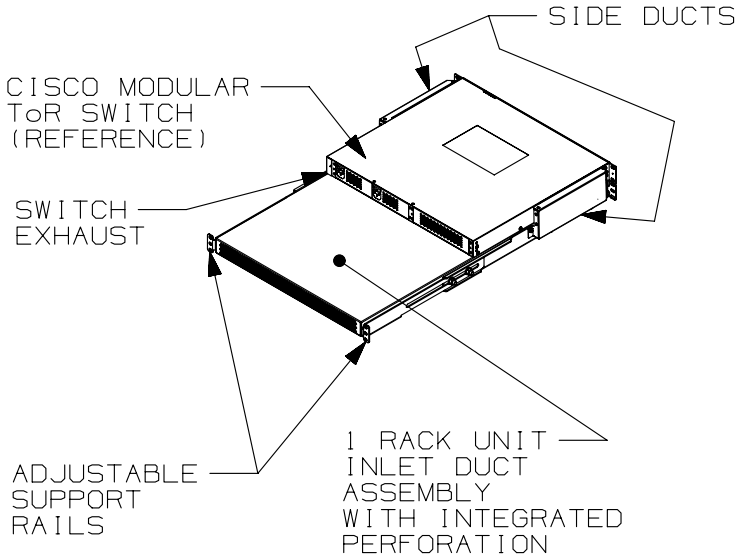

PANDUIT PART NO.	WEIGHT
CDE1	15.0 LBS/EACH 6.8 kg/EACH

NOTES:
1. DIMENSIONS IN PARENTHESIS ARE METRIC (mm).
2. PARTS SUPPLIED:
   - 1- INLET DUCT ASSEMBLY
   - 2- SIDE DUCTS WITH SUPPORT RAILS
   - 1- MOUNTING HARDWARE KIT
   - 1- CMPHHF1 D-RING CABLE MANAGER
3. SUPPORT RAILS ADJUST FROM 27.0" TO 29.0" DEPTH.

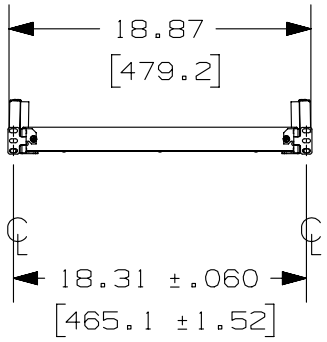

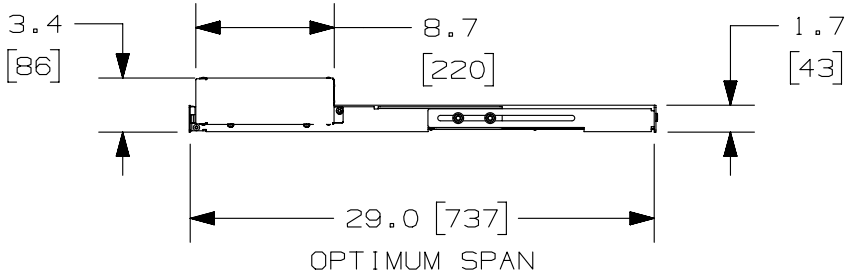

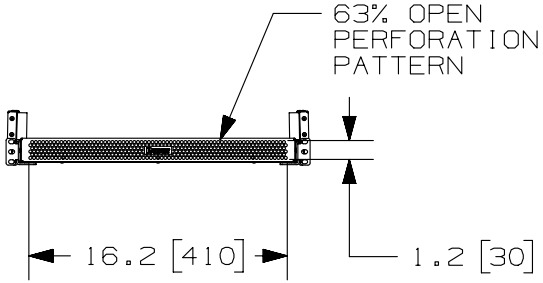

REV	DATE	BY	CHK	APR	DESCRIPTION	ECN
08A	03/05/13	PJST			RELEASED TO PRODUCTION	V10683AE

TITLE

MODULAR ToR SWITCH INLET DUCT (CDE1)

CONTROL DRAWING

ITEM REVISION NAME: V10683AE/08

DATASET FILE NAME: V10683AE_DC/08A

PANDUIT

MATERIAL: N/A

DRAWING NUMBER: V10683AE

DRAWN BY	DATE	CHK	SCALE		SIZE
RCHA/LEE	05/14/09		N/A	SHT 1 OF 2	A

THIS COPY IS PROVIDED ON A RESTRICTED BASIS AND IS NOT TO BE USED IN ANY WAY DETRIMENTAL TO THE INTERESTS OF PANDUIT CORP.

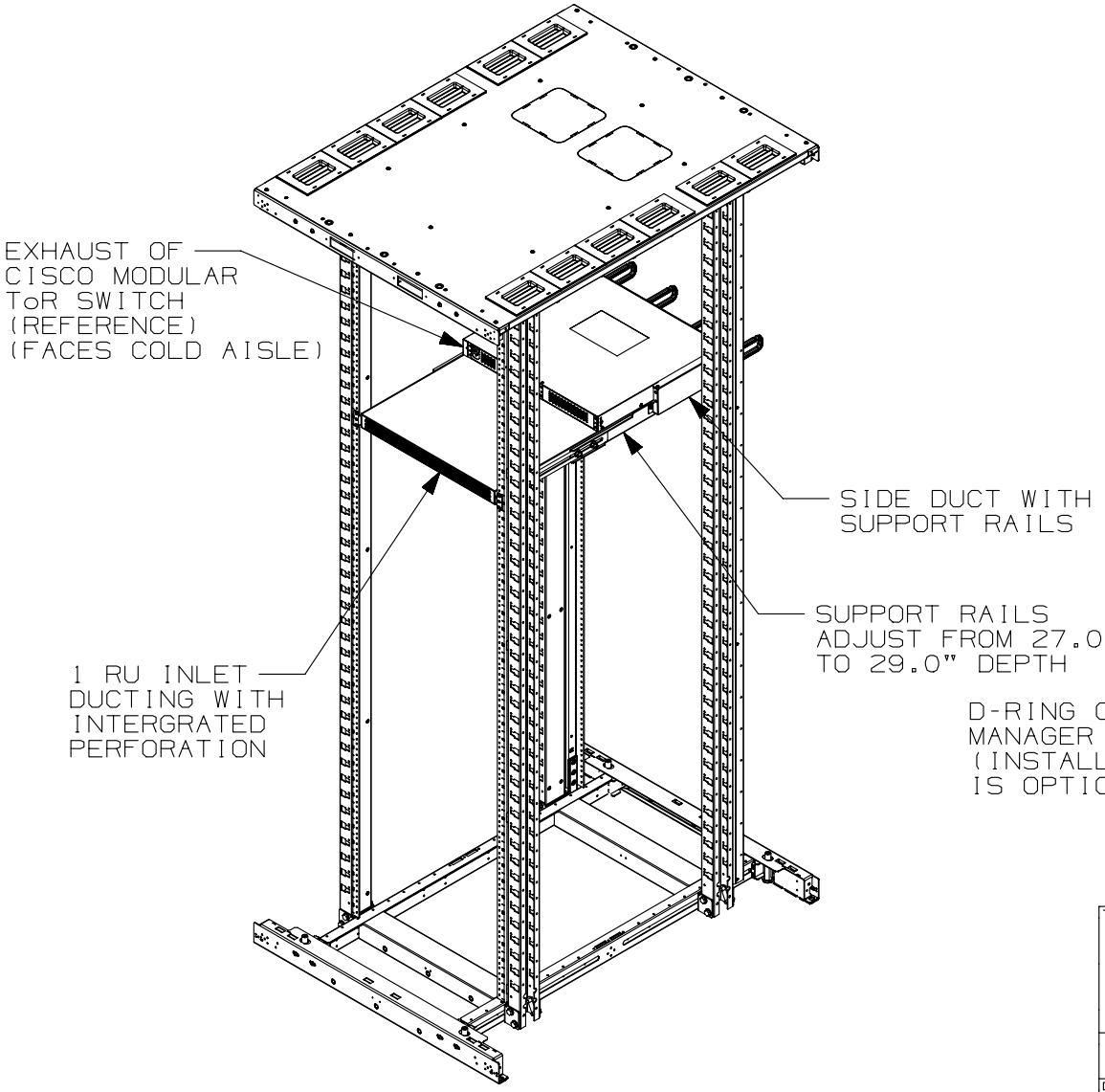

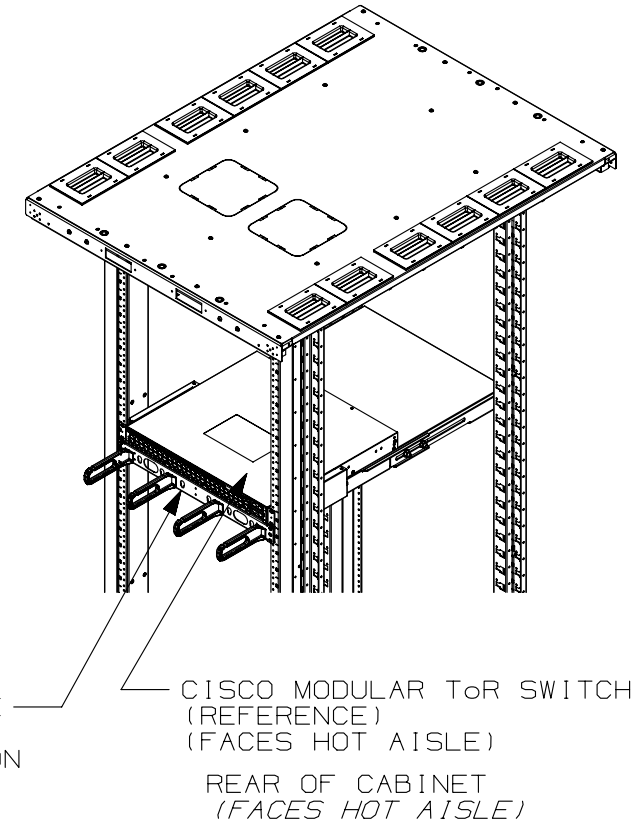

REV	DATE	BY	CHK	APR	DESCRIPTION	ECN
08A	03/05/13	PJST			RELEASED TO PRODUCTION	V10683AE

TITLE

MODULAR ToR SWITCH INLET DUCT (CDE1)

CUSTOMER DRAWING

ITEM REVISION NAME: V10683AE/08

DATASET FILE NAME: V10683AE_DC/08A

PANDUIT

MATERIAL: N/A

DRAWING NUMBER: V10683AE

DRAWN BY	DATE	CHK	SCALE		SIZE
RCHA/LEE	05/14/09		N/A	SHT 2 OF 2	A

Компания «ЭлектроПласт» предлагает заключение долгосрочных отношений при поставках импортных электронных компонентов на взаимовыгодных условиях!

Наши преимущества:

- Оперативные поставки широкого спектра электронных компонентов отечественного и импортного производства напрямую от производителей и с крупнейших мировых складов;
- Поставка более 17-ти миллионов наименований электронных компонентов;
- Поставка сложных, дефицитных, либо снятых с производства позиций;
- Оперативные сроки поставки под заказ (от 5 рабочих дней);
- Экспресс доставка в любую точку России;
- Техническая поддержка проекта, помощь в подборе аналогов, поставка прототипов;
- Система менеджмента качества сертифицирована по Международному стандарту ISO 9001;
- Лицензия ФСБ на осуществление работ с использованием сведений, составляющих государственную тайну;
- Поставка специализированных компонентов (Xilinx, Altera, Analog Devices, Intersil, Interpoint, Microsemi, Aeroflex, Peregrine, Syfer, Eurofarad, Texas Instrument, Miteq, Cobham, E2V, MA-COM, Hittite, Mini-Circuits,General Dynamics и др.);

Помимо этого, одним из направлений компании «ЭлектроПласт» является направление «Источники питания». Мы предлагаем Вам помощь Конструкторского отдела:

- Подбор оптимального решения, техническое обоснование при выборе компонента;
- Подбор аналогов;
- Консультации по применению компонента;
- Поставка образцов и прототипов;
- Техническая поддержка проекта;
- Защита от снятия компонента с производства.

Как с нами связаться

Телефон: 8 (812) 309 58 32 (многоканальный)
Факс: 8 (812) 320-02-42
Электронная почта: org@eplast1.ru
Адрес: 198099, г. Санкт-Петербург, ул. Калинина, дом 2, корпус 4, литера А.