Alle Rechte vorbehalten/ *All rights reserved*

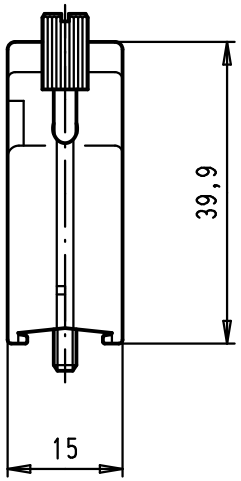

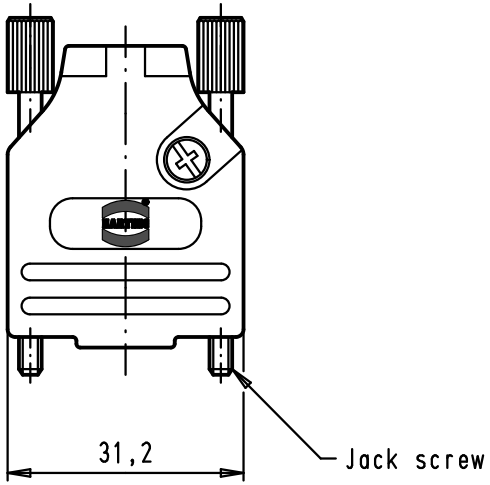

Grommet set halves

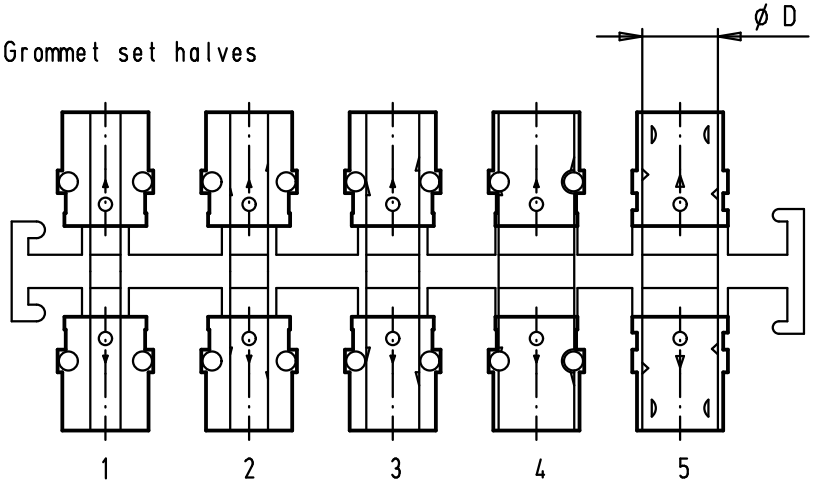

Grommet dimensions	
Number	Diameter D
1	4,0
2	5,0
3	7,0
4	10,0
5	10,2

09 67 009 0348	M3
09 67 009 0343	UNC 4-40
Part number	Jack screw thread

Mod.	Dat.	Name
EC01356	28/02/10	SC
34401	23/08/07	PK
33112	28/09/05	JMDR
32336	24/11/04	TR

	Dat.	Name
Detail.	24/10/04	TR
Insp.		
Stand.		

All Dim. in mm
Orig. Size DIN A 4

D-Sub hood, 9 poles top entry, full metal die cast

Maßstab/ *Scale* 1:1

HARTING EURL
F-95972 Paris

TB 09 67 009 034X

Sub.

Blatt/ *Page* 1/1

Компания «ЭлектроПласт» предлагает заключение долгосрочных отношений при поставках импортных электронных компонентов на взаимовыгодных условиях!

Наши преимущества:

- Оперативные поставки широкого спектра электронных компонентов отечественного и импортного производства напрямую от производителей и с крупнейших мировых складов;
- Поставка более 17-ти миллионов наименований электронных компонентов;
- Поставка сложных, дефицитных, либо снятых с производства позиций;
- Оперативные сроки поставки под заказ (от 5 рабочих дней);
- Экспресс доставка в любую точку России;
- Техническая поддержка проекта, помощь в подборе аналогов, поставка прототипов;
- Система менеджмента качества сертифицирована по Международному стандарту ISO 9001;
- Лицензия ФСБ на осуществление работ с использованием сведений, составляющих государственную тайну;
- Поставка специализированных компонентов (Xilinx, Altera, Analog Devices, Intersil, Interpoint, Microsemi, Aeroflex, Peregrine, Syfer, Eurofarad, Texas Instrument, Miteq, Cobham, E2V, MA-COM, Hittite, Mini-Circuits,General Dynamics и др.);

Помимо этого, одним из направлений компании «ЭлектроПласт» является направление «Источники питания». Мы предлагаем Вам помощь Конструкторского отдела:

- Подбор оптимального решения, техническое обоснование при выборе компонента;
- Подбор аналогов;
- Консультации по применению компонента;
- Поставка образцов и прототипов;
- Техническая поддержка проекта;
- Защита от снятия компонента с производства.

Как с нами связаться

Телефон: 8 (812) 309 58 32 (многоканальный)
Факс: 8 (812) 320-02-42
Электронная почта: org@eplast1.ru
Адрес: 198099, г. Санкт-Петербург, ул. Калинина, дом 2, корпус 4, литера А.