REV.	ECN	DESCRIPTION	DATE	APPROVED
C		INITIAL RELEASE	APR 18/06	ML
D		PCB SOLDER PAD WIDTH REVISED FROM .010" TO .014"	FEB 19/07	JLJ
E		TOLERANCE ADDED TO PCB HOLE & LOCATING PIN	FEB 27/07	JLJ
F		FS1-R26-3000 ADDED	APR 05/07	JLJ
G		DIAM. PEG DIM'S. ADDED, TOLERANCE ADDED TO .472	AUG 10/07	JLJ
H		HOUSING MODIFIED	AUG 21/07	JLJ
J		IMPERIAL UNITS REMOVED	OCT 4/07	JLJ

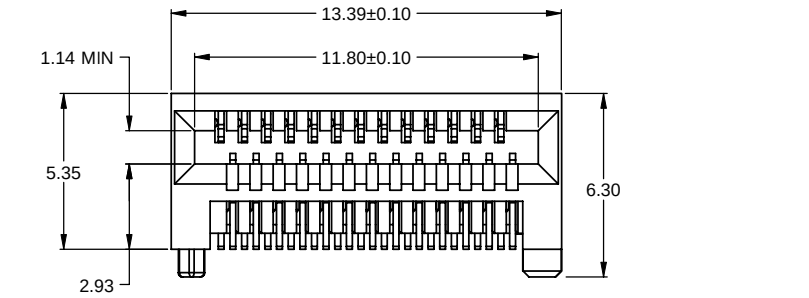

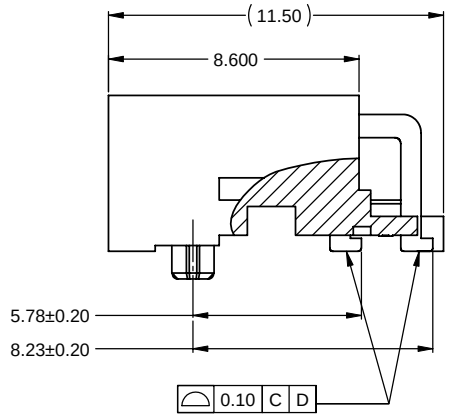

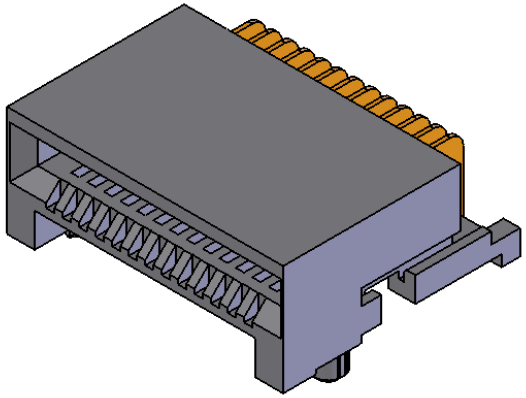

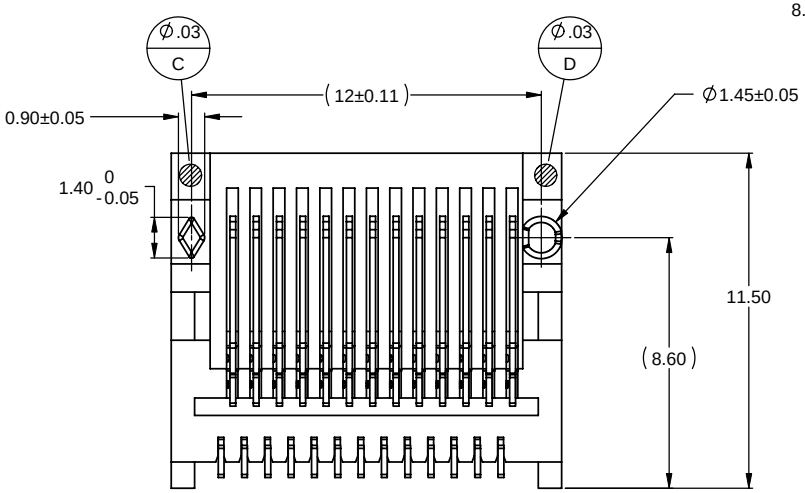

PART NUMBER	PACKAGING	CONTACT PLATING
FS1-R26-2000	TAPE AND REEL	30µ" GOLD OVER 50µ" NICKEL IN CONTACT AREAS 100µ" MATTE TIN OVER 50µ" NICKEL IN SOLDER AREAS
FS1-R26-3000		15µ" GOLD OVER 50µ" NICKEL IN CONTACT AREAS 100µ" MATTE TIN OVER 50µ" NICKEL IN SOLDER AREAS

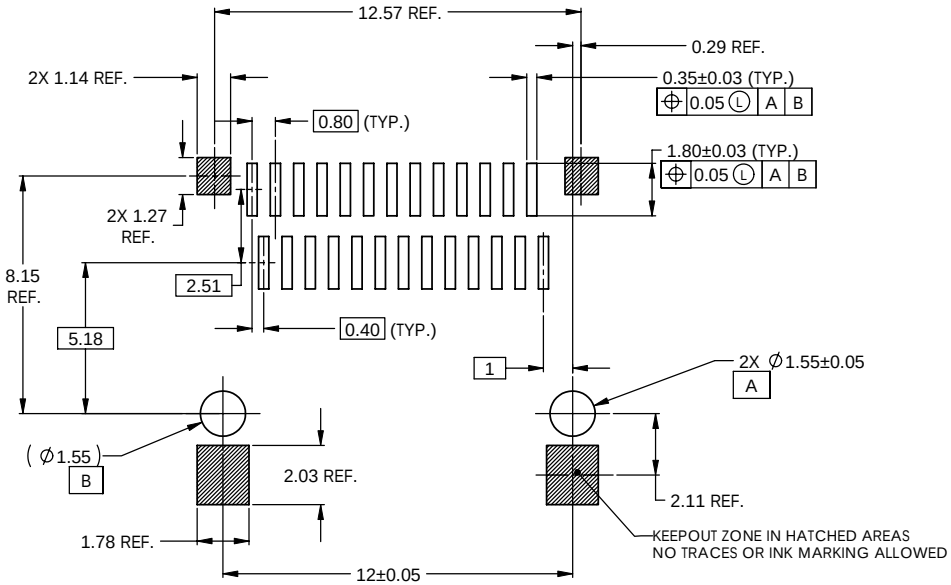

RECOMMENDED PCB LAYOUT

NOTES:

1) MATERIAL:

HOUSING: SOLDER REFLOW PROCESS COMPATIBLE LCP, UL94V-0

CONTACTS: PHOSPHOR BRONZE

2) ROHS COMPLIANT

3) PERFORMANCE:

ELECTRICAL: 0.5 AMPS MAX. PER CONTACT

MECHANICAL: 250 MATING CYCLES MINIMUM

4) COMPLIES WITH SFF-8086

DO NOT SCALE DRAWING

THIS DOCUMENT CONTAINS PROPRIETARY INFORMATION AND SUCH INFORMATION MAY NOT BE DISCLOSED TO OTHERS FOR ANY PURPOSE OR USED FOR MANUFACTURING PURPOSES WITHOUT PERMISSION FROM AMPHENOL CANADA CORP.

UNLESS OTHERWISE SPECIFIED DIMENSIONS ARE IN MILIMETERS
TOLERANCES ARE:
DECIMALS .X ± 0.25 .XX ± 0.13
ANGLES ± 2°
MATERIAL AND FINISH
ENG.REL.NO. EAR
CODE IDENT. NO. 03554

APPROVALS		DATE
DRAWN	YK	15/FEB/06
DESIGNED	YK	15/FEB/06
CHECKED		
QA APP'D		
E APP'D		
DWG APP'D		

Amphenol Canada Corp.

TITLE SFF, 26 POSITION CONNECTOR

SIZE C DWG. NO. P-FS1-R26-X000 REV. J

SCALE NTS PROJECT SFF SHEET 1 OF 1

Компания «ЭлектроПласт» предлагает заключение долгосрочных отношений при поставках импортных электронных компонентов на взаимовыгодных условиях!

Наши преимущества:

- Оперативные поставки широкого спектра электронных компонентов отечественного и импортного производства напрямую от производителей и с крупнейших мировых складов;
- Поставка более 17-ти миллионов наименований электронных компонентов;
- Поставка сложных, дефицитных, либо снятых с производства позиций;
- Оперативные сроки поставки под заказ (от 5 рабочих дней);
- Экспресс доставка в любую точку России;
- Техническая поддержка проекта, помощь в подборе аналогов, поставка прототипов;
- Система менеджмента качества сертифицирована по Международному стандарту ISO 9001;
- Лицензия ФСБ на осуществление работ с использованием сведений, составляющих государственную тайну;
- Поставка специализированных компонентов (Xilinx, Altera, Analog Devices, Intersil, Interpoint, Microsemi, Aeroflex, Peregrine, Syfer, Eurofarad, Texas Instrument, Miteq, Cobham, E2V, MA-COM, Hittite, Mini-Circuits,General Dynamics и др.);

Помимо этого, одним из направлений компании «ЭлектроПласт» является направление «Источники питания». Мы предлагаем Вам помощь Конструкторского отдела:

- Подбор оптимального решения, техническое обоснование при выборе компонента;
- Подбор аналогов;
- Консультации по применению компонента;
- Поставка образцов и прототипов;
- Техническая поддержка проекта;
- Защита от снятия компонента с производства.

Как с нами связаться

Телефон: 8 (812) 309 58 32 (многоканальный)
Факс: 8 (812) 320-02-42
Электронная почта: org@eplast1.ru
Адрес: 198099, г. Санкт-Петербург, ул. Калинина, дом 2, корпус 4, литера А.