LUG PATTERN "A"

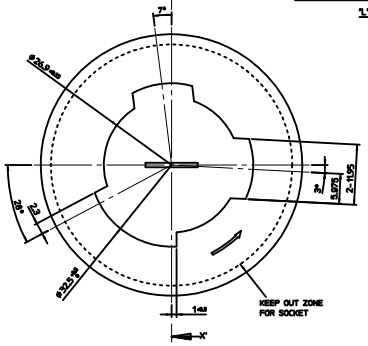

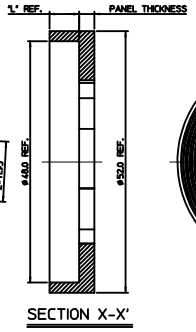

SECTION X-X'

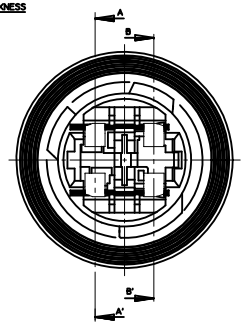

<TABLE 1>

LUG PATTERN	MATERIAL NO.	ORDER NO.	FOCAL LENGTH
"A"	104035032*	104035-032*	20.85
"B"	104035031*	104035-031*	
"C"	104035033*	104035-033*	
"D"	104035034*	104035-034*	
"A"	104036032*	104036-032*	22.35
"B"	104036031*	104036-031*	
"C"	104036033*	104036-033*	
"D"	104036034*	104036-034*	
"A"	49454032*	49454-032*	25.40
"B"	49454031*	49454-031*	
"C"	49454033*	49454-033*	
"D"	49454034*	49454-034*	

LUG PATTERN	MATERIAL NO.	ORDER NO.	FOCAL LENGTH
"A"	104037032*	104037-032*	29.45
"B"	104037031*	104037-031*	
"C"	104037033*	104037-033*	
"D"	104037034*	104037-034*	
"A"	104038032*	104038-032*	31.50
"B"	104038031*	104038-031*	
"C"	104038033*	104038-033*	
"D"	104038034*	104038-034*	
"A"	104039032*	104039-032*	34.90
"B"	104039031*	104039-031*	
"C"	104039033*	104039-033*	
"D"	104039034*	104039-034*	

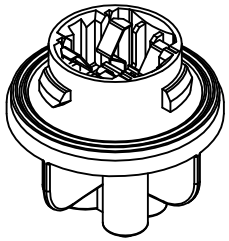

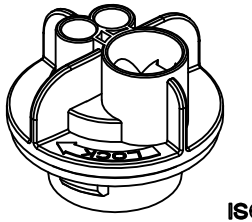

ISOVIEW

LUG PATTERN "B"

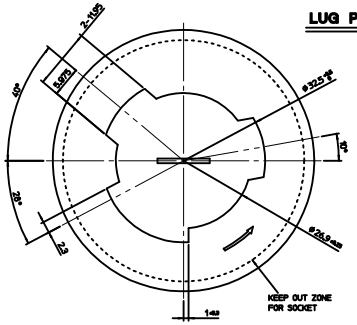

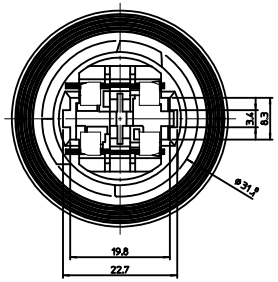

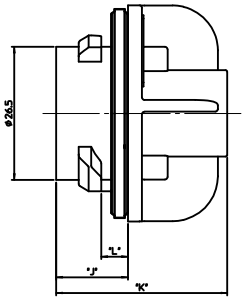

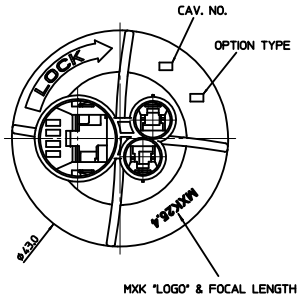

TYPE
0-SEALED
1-UNSEALED

LUG PATTERN
1 - LUG PATTERN "B"
2 - LUG PATTERN "A"
3 - LUG PATTERN "C"
4 - LUG PATTERN "D"

XXXXX - XXXX

MXK SERIES NO.
CIRCUIT NO.
SOCKET COLOR
0 - NATURAL
1 - BLACK
5 - GRAY

LUG PATTERN "C"

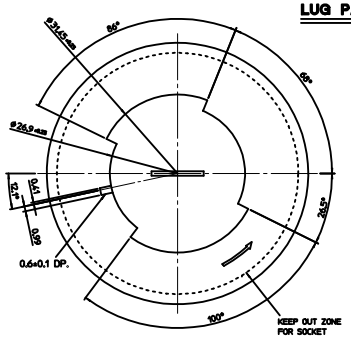

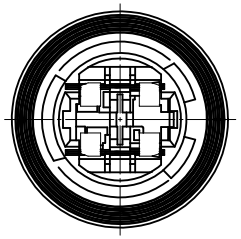

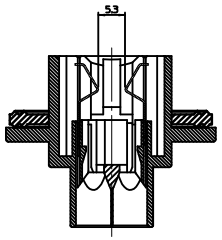

SECTION A-A'

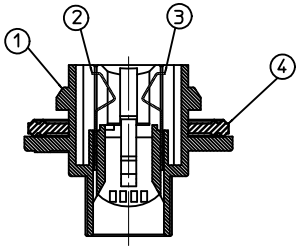

SECTION B-B'

ORDER NO.	FOCAL LENGTH	PANEL THICKNESS	SEAL THICKNESS	"L"	"J"	"K"
104035-XXXX	20.85	3.00mm ±0.1	3.8mm	5.90	10.40	34.0
104036-XXXX	22.35	3.00mm ±0.1	3.8mm	5.90	11.80	34.0
49454-XXXX	25.40	2.79mm ±0.1	3.3mm	5.30	14.25	34.0
104037-XXXX	29.45	3.00mm ±0.1	3.8mm	5.90	18.90	35.0
104038-XXXX	31.50	3.00mm ±0.1	3.8mm	5.90	20.95	35.0
104039-XXXX	34.90	3.00mm ±0.1	3.8mm	5.90	24.35	35.0

<NOTES>
1. APPLICABLE LAMP : P27/7W
2. PART MUST CONFORM TO SAE/USCAR-15.
3. MATES WITH

DESCRIPTION	MATERIAL	PART NO.	WIRE RANGE
SINGLE TERMINAL	BRASS	49869-9702	0.5~0.85mm²
DOUBLE TERMINAL	BRASS	49868-9702	0.5~0.85mm²
WIRE SEAL - S	SILICONE	49454-9002	1.8~2.2mm(INS. DIA.)
WIRE SEAL - L	SILICONE	49454-9003	1.8~2.2mm(INS. DIA.)
DUMMY SEAL	SILICONE	49454-9004	-

LUG PATTERN "D"

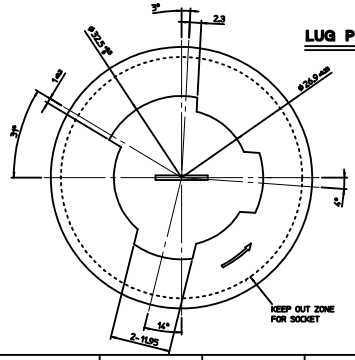

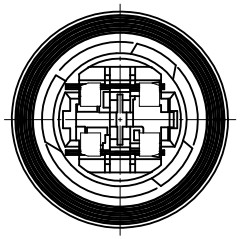

<PARTS LIST>

NO.	DESCRIPTION	MATERIAL	USAGE	REMARK
④	FLOOR SEAL	SILICONE	1	WHITE
③	LAMP HOLDER-R	SUS	1	UNPLATED
②	LAMP HOLDER-L	SUS	1	UNPLATED
①	S8 BULB SOCKET - D	PPE+PA, GF 30%	1	-
	S8 BULB SOCKET - C	PPE+PA, GF 30%		
	S8 BULB SOCKET - B	PPE+PA, GF 30%		
	S8 BULB SOCKET - A	PPE+PA, GF 30%		

REVISED
EC NO: KOR2010-0103 2010/10/27
DRWN:EOKIM 2010/10/28
CHKD:BCYOON 2010/10/28
APPR:YONSIKKIM 2010/10/28
DESCRIPTION
REV
A1

QUALITY SYMBOLS
▼=0
C=0

GENERAL TOLERANCES (UNLESS SPECIFIED)

	mm	INCH
4 PLACES	± ---	± ---
3 PLACES	± 0.20	± ---
2 PLACES	± 0.20	± ---
1 PLACE	± 0.30	± ---
ANGULAR	± 1 °	

DRAFT WHERE APPLICABLE MUST REMAIN WITHIN DIMENSIONS

DIMENSION STYLE: MM ONLY
SCALE: 2:1
DESIGN UNITS: METRIC
THIRD ANGLE PROJECTION

DRAWN BY: SMKIM DATE: 2009/03/17
CHECKED BY: BCYOON DATE: 2009/03/17
APPROVED BY: EHJUNG DATE: 2009/03/17

TITLE: SEALED S8 BULB SOCKET -AXIAL TYPE-

MOLEX INCORPORATED

MATERIAL NO.: SEE TABLE 1
DOCUMENT NO.: SD-49454-001
SHEET NO.: 1 OF 1
SIZE: A1

THIS DRAWING CONTAINS INFORMATION THAT IS PROPRIETARY TO MOLEX INCORPORATED AND SHOULD NOT BE USED WITHOUT WRITTEN PERMISSION

Компания «ЭлектроПласт» предлагает заключение долгосрочных отношений при поставках импортных электронных компонентов на взаимовыгодных условиях!

Наши преимущества:

- Оперативные поставки широкого спектра электронных компонентов отечественного и импортного производства напрямую от производителей и с крупнейших мировых складов;
- Поставка более 17-ти миллионов наименований электронных компонентов;
- Поставка сложных, дефицитных, либо снятых с производства позиций;
- Оперативные сроки поставки под заказ (от 5 рабочих дней);
- Экспресс доставка в любую точку России;
- Техническая поддержка проекта, помощь в подборе аналогов, поставка прототипов;
- Система менеджмента качества сертифицирована по Международному стандарту ISO 9001;
- Лицензия ФСБ на осуществление работ с использованием сведений, составляющих государственную тайну;
- Поставка специализированных компонентов (Xilinx, Altera, Analog Devices, Intersil, Interpoint, Microsemi, Aeroflex, Peregrine, Syfer, Eurofarad, Texas Instrument, Miteq, Cobham, E2V, MA-COM, Hittite, Mini-Circuits,General Dynamics и др.);

Помимо этого, одним из направлений компании «ЭлектроПласт» является направление «Источники питания». Мы предлагаем Вам помощь Конструкторского отдела:

- Подбор оптимального решения, техническое обоснование при выборе компонента;
- Подбор аналогов;
- Консультации по применению компонента;
- Поставка образцов и прототипов;
- Техническая поддержка проекта;
- Защита от снятия компонента с производства.

Как с нами связаться

Телефон: 8 (812) 309 58 32 (многоканальный)
Факс: 8 (812) 320-02-42
Электронная почта: org@eplast1.ru
Адрес: 198099, г. Санкт-Петербург, ул. Калинина, дом 2, корпус 4, литера А.