samtec

POWER STRIP 40

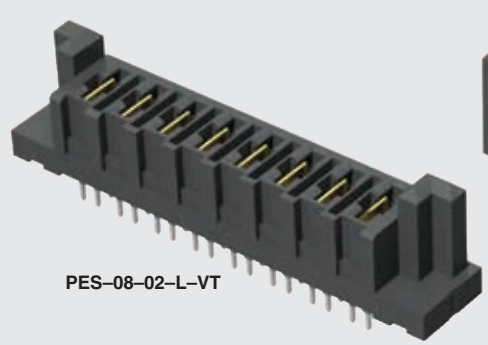
PES–08–02–L–VT

PET–04–01–L–VT

(6.35 mm) .250"

PES, PET SERIES

40 A HIGH POWER HEADER & SOCKET

PES Mates with:
PET

PET Mates with:
PES, PESS

SPECIFICATIONS

For complete specifications see www.samtec.com?PET or www.samtec.com?PES

Insulator Material:
Black LCP
Terminal Material:
Copper Alloy
Plating:
Sn or Au over 50 µ" (1.27 µm) Ni
Operating Temp Range:
-55 °C to +105 °C with Tin
-55 °C to +125 °C with Gold
Voltage Rating:
725 VAC/1025 VDC
Wiping Distance:
(4.14 mm) .163" Max
Standard Creepage:
(3.66 mm) .144"
Standard Clearance:
(3.31 mm) .130"
RoHS Compliant:
Yes
Lead–Free Solderable:
Yes

PET/PES	
PINS	CURRENT RATING (PER CONTACT)
1	58.7 A
2	48.5 A
3	41.1 A
4	38.0 A
8	29.4 A

RECOGNITIONS

For complete scope of recognitions see www.samtec.com/quality

FILE NO. E11594

ALSO AVAILABLE (MOQ Required)

- Locking Clip (Manual placement required)
- No Latch ears
- Other platings

OTHER SOLUTIONS

- Combination Signal/Power. See PESC or PETC Series.

Note:
Some sizes, styles and options are non-standard, non-returnable.

PES – NO. PINS PER ROW – LEAD STYLE – PLATING OPTION – TAIL OPTION – OTHER OPTION

NO. PINS PER ROW: –02, –04, –06, –08

LEAD STYLE:
- **–01** = Use with (1.60 mm) .062" Thick PCB
- **–02** = Use with (3.18 mm) .125" Thick PCB

PLATING OPTION:
- **–L** = 10 µ" (0.25 µm) Gold on contact, Matte Tin on tail
- **–T** = Matte Tin

TAIL OPTION:
- **–VT** = Vertical
- **– RA** = Right-angle (Screw Down option required)

OTHER OPTION:
- **–SD** = Screw Down (Right-angle only)

LEAD STYLE	A
–01	(2.35) .093
–02	(3.95) .156

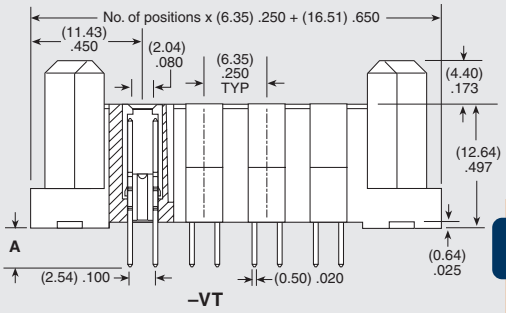

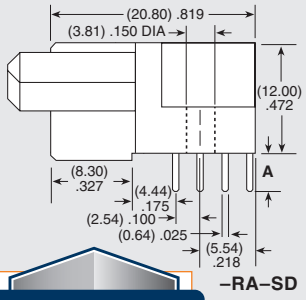

RUGGEDIZED BY SAMTEC
- Screw down (right-angle)

CREEPAGE AND CLEARANCE

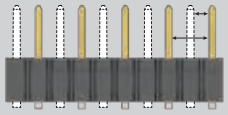

Selectively loading contacts achieves customer specific creepage and clearance requirements.
Contact asp@samtec.com

PET – NO. PINS PER ROW – LEAD STYLE – PLATING OPTION – TAIL OPTION – OTHER OPTION

NO. PINS PER ROW: –02, –04, –06, –08

LEAD STYLE:
- **–01** = Use with (1.60 mm) .062" Thick PCB
- **–02** = Use with (3.18 mm) .125" Thick PCB

PLATING OPTION:
- **–L** = 10 µ" (0.25 µm) Gold on contact, Matte Tin on tail
- **–T** = Matte Tin

TAIL OPTION:
- **–VT** = Vertical
- **– RA** = Right-angle (Screw Down option required)

OTHER OPTION:
- **–SD** = Screw Down (Right-angle only)

LEAD STYLE	A
–01	(2.35) .093
–02	(3.95) .156

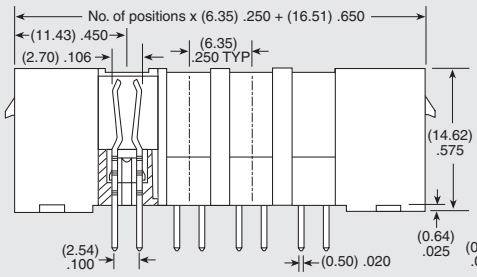

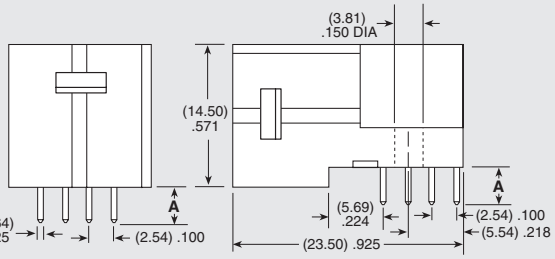

Due to technical progress, all designs, specifications and components are subject to change without notice.

All parts within this catalog are built to Samtec's specifications.
Customer specific requirements must be approved by Samtec and identified in a Samtec customer-specific drawing to apply.

Компания «ЭлектроПласт» предлагает заключение долгосрочных отношений при поставках импортных электронных компонентов на взаимовыгодных условиях!

Наши преимущества:

- Оперативные поставки широкого спектра электронных компонентов отечественного и импортного производства напрямую от производителей и с крупнейших мировых складов;
- Поставка более 17-ти миллионов наименований электронных компонентов;
- Поставка сложных, дефицитных, либо снятых с производства позиций;
- Оперативные сроки поставки под заказ (от 5 рабочих дней);
- Экспресс доставка в любую точку России;
- Техническая поддержка проекта, помощь в подборе аналогов, поставка прототипов;
- Система менеджмента качества сертифицирована по Международному стандарту ISO 9001;
- Лицензия ФСБ на осуществление работ с использованием сведений, составляющих государственную тайну;
- Поставка специализированных компонентов (Xilinx, Altera, Analog Devices, Intersil, Interpoint, Microsemi, Aeroflex, Peregrine, Syfer, Eurofarad, Texas Instrument, Miteq, Cobham, E2V, MA-COM, Hittite, Mini-Circuits,General Dynamics и др.);

Помимо этого, одним из направлений компании «ЭлектроПласт» является направление «Источники питания». Мы предлагаем Вам помощь Конструкторского отдела:

- Подбор оптимального решения, техническое обоснование при выборе компонента;
- Подбор аналогов;
- Консультации по применению компонента;
- Поставка образцов и прототипов;
- Техническая поддержка проекта;
- Защита от снятия компонента с производства.

Как с нами связаться

Телефон: 8 (812) 309 58 32 (многоканальный)
Факс: 8 (812) 320-02-42
Электронная почта: org@eplast1.ru
Адрес: 198099, г. Санкт-Петербург, ул. Калинина, дом 2, корпус 4, литера А.