Crystal Oscillator

Model Name NT3225SA

Temperature-Compensated Crystal Oscillator with AFC Function (VC-TCXO) NT3225S Series

■ Main Application

For mobile phones, etc.

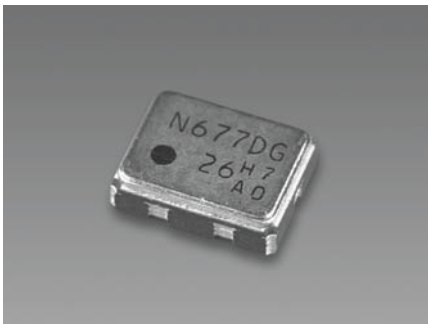

Pb Free

RoHS Compliant
Directive 2002/95/EC

■ Features

- Supports low power supply voltage. (Supports DC +2.4 V±0.1 V to +3.4 V±5 %.)
- Ultra-compact and light with a height, cubic volume, and weight of Max. 1.0 mm, 0.007 cm^3, and 0.024g, respectively.
- With an AFC (Automatic Frequency Control) function.
- Low power consumption.
- A surface-mount crystal oscillator. (Reflow soldering is possible.)
- Lead-free. Meets the requirements for re-flow profiling using lead-free solder.

■ Specifications

Item \ Model	NT3225SA
Standard nominal frequency (MHz)	10 to 26
Supply voltage [VCC] (V)	+3.0
Load	10 kΩ//10 pF
Current consumption (mA)	Max. 1.5
Output voltage	Min. 0.8 V(P-P) (DC Coupling *1)
Frequency stability	Max. $\pm 2.5\times10^{-6}$
Operating temperature range (°C)	–30 to +75
Supply variation	Max. $\pm 0.3\times10^{-6}$/+3.0 V±5 %
Load variation	Max. $\pm 0.2\times10^{-6}$/(10 kΩ//10 pF) ±10 %
Aging	Max. $\pm 1.0\times10^{-6}$/year
AFC characteristic	$\pm 9.0\times10^{-6}$ to $\pm 15.0\times10^{-6}$/+1.5 V±1 V *2

- Frequency setting conditions
  1. Frequencies are set at normal temperatures (+25±2 °C).
  2. Frequencies are set with a printed board that has a ground pattern attached to the underside of an oscillator.
- If you require a product with a different frequency, power supply voltage, frequency control characteristic, etc. to the standard specifications, please contact us with your enquiries.

*1. A DC-cut capacitor is not embedded in this crystal oscillator. Connect a DC-cut capacitor (1,000 pF) to the line-out terminal of the oscillator.

*2. This is a representative specification. The specifications may change according to the frequency that you request.

■ Dimensions

mm

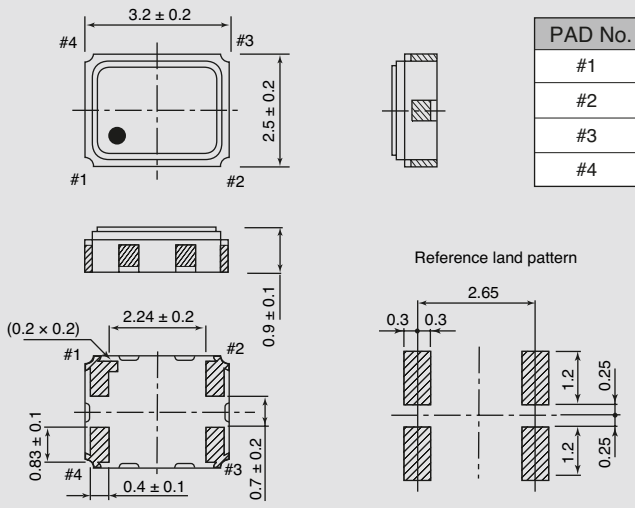

PAD No.	Connection
#1	VCONT
#2	GND
#3	OUTPUT
#4	VCC

■ List of Ordering Codes

Frequency (MHz)	Ordering Code
10	NT3225SA-10M-NSA3391C
12.8	NT3225SA-12.8M-NSA3391C
13	NT3225SA-13M-NSA3391C
15.36	NT3225SA-15.36M-NSA3391C
16.368	NT3225SA-16.368M-NSA3391C
19.2	NT3225SA-19.2M-NSA3391A
19.68	NT3225SA-19.68M-NSA3391A
19.8	NT3225SA-19.8M-NSA3391A
21.25	NT3225SA-21.25M-NSA3391A
26	NT3225SA-26M-NSA3391A

The above frequencies are NDK's standard frequencies.
Frequencies other than the above are available.
Feel free to contact our sales representatives.

Компания «ЭлектроПласт» предлагает заключение долгосрочных отношений при поставках импортных электронных компонентов на взаимовыгодных условиях!

Наши преимущества:

- Оперативные поставки широкого спектра электронных компонентов отечественного и импортного производства напрямую от производителей и с крупнейших мировых складов;
- Поставка более 17-ти миллионов наименований электронных компонентов;
- Поставка сложных, дефицитных, либо снятых с производства позиций;
- Оперативные сроки поставки под заказ (от 5 рабочих дней);
- Экспресс доставка в любую точку России;
- Техническая поддержка проекта, помощь в подборе аналогов, поставка прототипов;
- Система менеджмента качества сертифицирована по Международному стандарту ISO 9001;
- Лицензия ФСБ на осуществление работ с использованием сведений, составляющих государственную тайну;
- Поставка специализированных компонентов (Xilinx, Altera, Analog Devices, Intersil, Interpoint, Microsemi, Aeroflex, Peregrine, Syfer, Eurofarad, Texas Instrument, Miteq, Cobham, E2V, MA-COM, Hittite, Mini-Circuits,General Dynamics и др.);

Помимо этого, одним из направлений компании «ЭлектроПласт» является направление «Источники питания». Мы предлагаем Вам помощь Конструкторского отдела:

- Подбор оптимального решения, техническое обоснование при выборе компонента;
- Подбор аналогов;
- Консультации по применению компонента;
- Поставка образцов и прототипов;
- Техническая поддержка проекта;
- Защита от снятия компонента с производства.

Как с нами связаться

Телефон: 8 (812) 309 58 32 (многоканальный)
Факс: 8 (812) 320-02-42
Электронная почта: org@eplast1.ru
Адрес: 198099, г. Санкт-Петербург, ул. Калинина, дом 2, корпус 4, литера А.