PART NAME	UTILITY CABINET	PART No.	CU-728 TO CU-1124/AU-1028 TO AU-1099

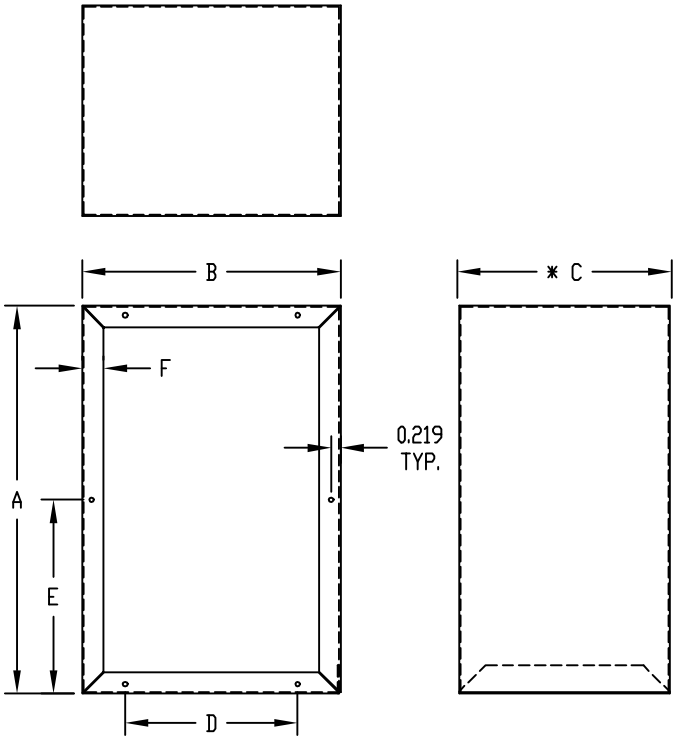

BODY

MATERIAL:
"CU" PREFIX - STEEL
"AU" PREFIX - ALUMINUM

FINISH:
"CU" PREFIX - METALLIC GRAY
"AU" PREFIX - NATURAL OR
METALLIC GRAY

PANELS AFFIXED WITH #6 SHEET METAL SCREWS.

* - DIMENSION WITH PANELS ASSEMBLED.

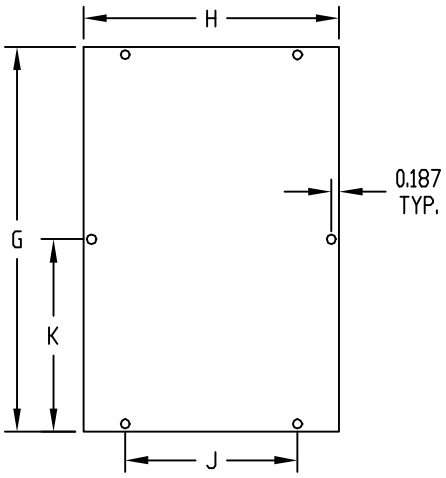

PANEL

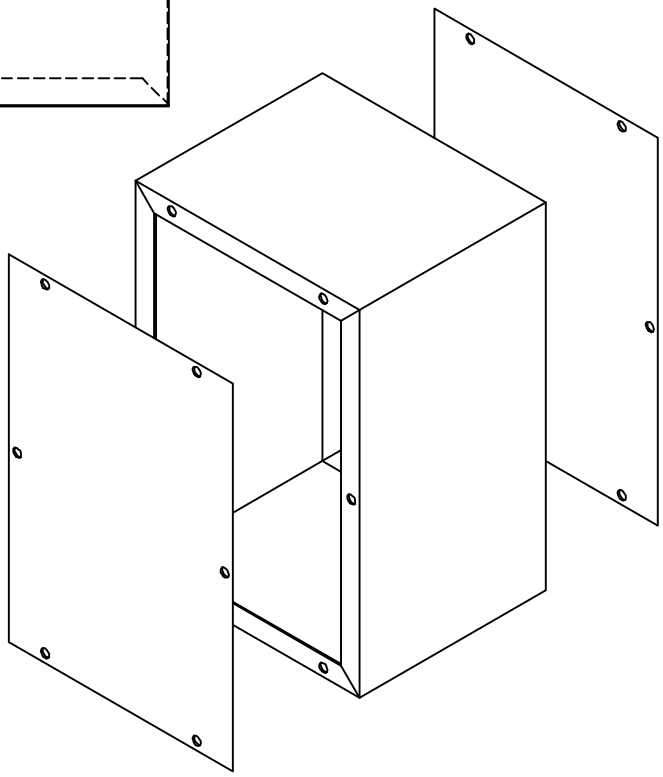

PART No.	BODY							PANEL				
	A	B	C	D	E	F	GAUGE	G	H	J	K	GAUGE
CU-728	4.000	5.000	3.000	3.937		0.375	20	3.937	4.937	3.937		20
CU-729	5.000	6.000	4.000	4.937		0.375	20	4.937	5.937	4.937		20
CU-879	10.000	8.000	7.000	6.000	5.000	0.500	20	9.937	7.937	6.000	4.968	20
CU-880	10.000	10.000	8.000	8.000	5.000	0.500	20	9.937	9.937	8.000	4.968	20
CU-881	12.000	11.000	8.000	9.000	6.000	0.500	20	11.937	10.937	9.000	5.968	20
CU-882	15.000	9.000	7.000	7.000	7.500	0.500	20	14.937	8.937	7.000	7.468	20
CU-883	4.000	4.000	2.000	2.937		0.375	20	3.937	3.937	2.937		20
AU-1028	4.000	5.000	3.000	3.937		0.375	0.040	3.937	4.937	3.937		0.040
AU-1029	5.000	6.000	4.000	4.937		0.375	0.040	4.937	5.937	4.937		0.040
AU-1039	6.000	6.000	6.000	4.937		0.500	0.040	5.937	5.937	4.937		0.040
AU-1040	9.000	6.000	5.000	4.000	4.500	0.500	0.040	8.937	5.937	4.000	4.468	0.040
AU-1083	4.000	4.000	2.000	2.937		0.375	0.040	3.937	3.937	2.937		0.040
CU-1098	6.000	6.000	6.000	4.937		0.500	20	5.937	5.937	4.937		20
CU-1099	9.000	6.000	5.000	4.000	4.500	0.500	20	8.937	5.937	4.000	4.468	20
CU-1124	12.000	7.000	6.000	5.000	6.000	0.500	20	11.937	6.937	5.000	5.968	20

Компания «ЭлектроПласт» предлагает заключение долгосрочных отношений при поставках импортных электронных компонентов на взаимовыгодных условиях!

Наши преимущества:

- Оперативные поставки широкого спектра электронных компонентов отечественного и импортного производства напрямую от производителей и с крупнейших мировых складов;
- Поставка более 17-ти миллионов наименований электронных компонентов;
- Поставка сложных, дефицитных, либо снятых с производства позиций;
- Оперативные сроки поставки под заказ (от 5 рабочих дней);
- Экспресс доставка в любую точку России;
- Техническая поддержка проекта, помощь в подборе аналогов, поставка прототипов;
- Система менеджмента качества сертифицирована по Международному стандарту ISO 9001;
- Лицензия ФСБ на осуществление работ с использованием сведений, составляющих государственную тайну;
- Поставка специализированных компонентов (Xilinx, Altera, Analog Devices, Intersil, Interpoint, Microsemi, Aeroflex, Peregrine, Syfer, Eurofarad, Texas Instrument, Miteq, Cobham, E2V, MA-COM, Hittite, Mini-Circuits,General Dynamics и др.);

Помимо этого, одним из направлений компании «ЭлектроПласт» является направление «Источники питания». Мы предлагаем Вам помощь Конструкторского отдела:

- Подбор оптимального решения, техническое обоснование при выборе компонента;
- Подбор аналогов;
- Консультации по применению компонента;
- Поставка образцов и прототипов;
- Техническая поддержка проекта;
- Защита от снятия компонента с производства.

Как с нами связаться

Телефон: 8 (812) 309 58 32 (многоканальный)
Факс: 8 (812) 320-02-42
Электронная почта: org@eplast1.ru
Адрес: 198099, г. Санкт-Петербург, ул. Калинина, дом 2, корпус 4, литера А.