| SIGN | DATE | DESCRIPTION | APPROVER |
|---|---|---|---|
| 1 | 09/23`14 | Added cULus standard | Airy min |
| 2 | 09/23`14 | update the drawing | Airy min |

*THIS IS CAD DRAWING, DO NOT REVISE MANUALLY!!!*

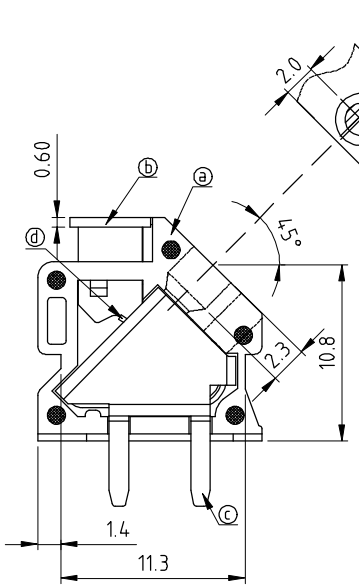


Section N-N

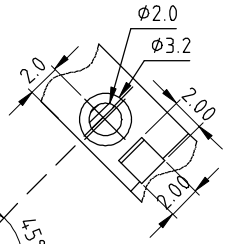


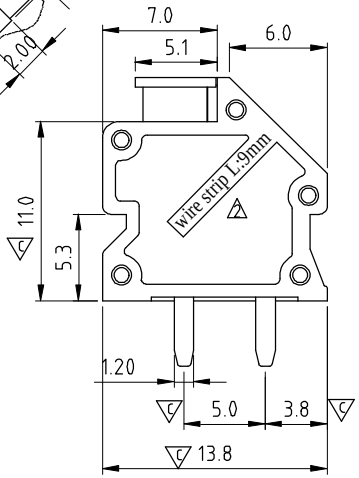


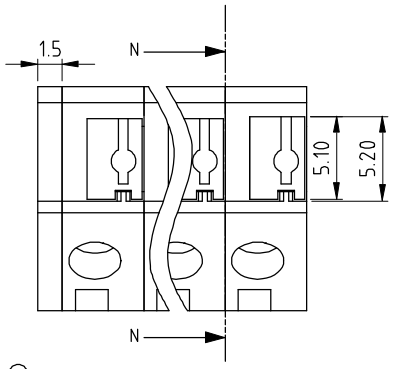


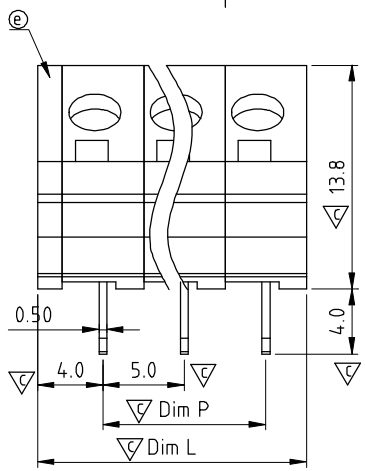


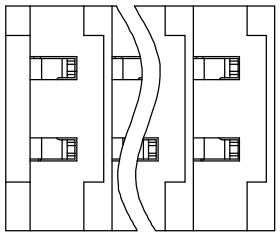

## Material

- Item ⓐ Insulating body — Thermoplastic ( UL94V-0 )
- Item ⓑ Insulating lever — Thermoplastic ( UL94V-0 ) Grey RAL7004/P
- Item ⓒ Contact pin — Brass, Tin plated
- Item ⓓ Spring clamp — Stainless steel
- Item ⓔ Insulating cover — Thermoplastic ( UL94V-0 )

## Electrical — cULus

- Voltage rating: 300VAC
- Current rating: 7A
- Wire range:
- Solid wire(AWG): 16-24
- Stranded wire(AWG): 16-24
- Wire strip length: 8-9mm
- Withstanding Voltage: 1.6KV
- Operating temperature: -40°C to +115°C
- Soldering temperature: 260°C±5°C/5 Sec
- Safety Approval: c UL us
- Critical dimension:

## NX xx 00 x 0 xxxx G

- xx — No. OF POLES
  - 01: 1 POLES
  - 02: 2 POLES
  - ⋮
  - 24: 24 POLES
- x — Body Color
  - 0 Black (RAL9005)
  - 2 Red (RAL3001/D)
  - 3 Orange(RAL2011/P)
  - 4 Yellow(RAL1018/A)
  - 5 Green(RAL6018/T)
  - 6 Blue (RAL5015/A)
  - 8 Grey(RAL7004/P)
  - 9 White(RAL1102)
  - C Multiple colors
- xxxx
  - 0000 Standard @ Logo
  - 000A Standard ANY Logo
  - Any special item by customer request, please contact sales department.
- G — RoHs compliant (lead<4%) In copper Alloy

N=NUMBER OF POLES

| | |
|---|---|
| Dim L | N×5.0+1.50 |
| Dim P | (N-1)×5.0 |

| POLES | Dim L | Dim P |
|---|---|---|
| 1p | ±0.1 | |
| 2p-6p | ±0.15 | ±0.15 |
| 7p-12p | ±0.2 | ±0.2 |
| 13p-18p | ±0.3 | ±0.3 |
| 19p-24p | ±0.4 | ±0.4 |

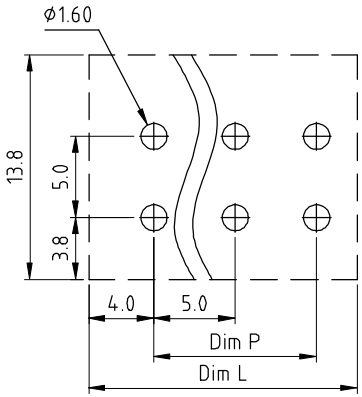


P.C.B. LAYOUT
Top view

**ANYTEK**

**CUSTOMER COPY**

ALL RIGHTS RESERVED. REPRODUCTION OR ISSUE TO THIRD PARTIES IN ANY FORM WHATEVER IS NOT PERMITTED WITHOUT WRITTEN AUTHORITY FROM THE PROPRIETOR. PROPERTY OF ANYTEK TECHNOLOGY CO., LTD

| | | | | | |
|---|---|---|---|---|---|
| TITLE | NX-5.0mm 45° Series | | | | |
| PART NO. | NXxx00x0xxxxG | | | DWG NO. | 8NX0001 |
| APPROVED | CHECKED | DESIGNED | DRAWN | CUST NO. | |
| | | Airy min 2014.09.23 | Airy min 2014.09.23 | UNIT: mm | SCALE: NONE |
| | | | | SHEET: 01/01 | REV.: C |

| Tolerance | |
|---|---|
| X. | ±0.50 |
| X.X | ±0.30 |
| X.XX | ±0.10 |
| X° | ±1° |

Компания «ЭлектроПласт» предлагает заключение долгосрочных отношений при поставках импортных электронных компонентов на взаимовыгодных условиях!

Наши преимущества:

- Оперативные поставки широкого спектра электронных компонентов отечественного и импортного производства напрямую от производителей и с крупнейших мировых складов;
- Поставка более 17-ти миллионов наименований электронных компонентов;
- Поставка сложных, дефицитных, либо снятых с производства позиций;
- Оперативные сроки поставки под заказ (от 5 рабочих дней);
- Экспресс доставка в любую точку России;
- Техническая поддержка проекта, помощь в подборе аналогов, поставка прототипов;
- Система менеджмента качества сертифицирована по Международному стандарту ISO 9001;
- Лицензия ФСБ на осуществление работ с использованием сведений, составляющих государственную тайну;
- Поставка специализированных компонентов (Xilinx, Altera, Analog Devices, Intersil, Interpoint, Microsemi, Aeroflex, Peregrine, Syfer, Eurofarad, Texas Instrument, Miteq, Cobham, E2V, MA-COM, Hittite, Mini-Circuits,General Dynamics и др.);

Помимо этого, одним из направлений компании «ЭлектроПласт» является направление «Источники питания». Мы предлагаем Вам помощь Конструкторского отдела:

- Подбор оптимального решения, техническое обоснование при выборе компонента;
- Подбор аналогов;
- Консультации по применению компонента;
- Поставка образцов и прототипов;
- Техническая поддержка проекта;
- Защита от снятия компонента с производства.

**Как с нами связаться**

**Телефон:** 8 (812) 309 58 32 (многоканальный)
**Факс:** 8 (812) 320-02-42
**Электронная почта:** org@eplast1.ru
**Адрес:** 198099, г. Санкт-Петербург, ул. Калинина, дом 2, корпус 4, литера А.