THIS DRAWING IS UNPUBLISHED. RELEASED FOR PUBLICATION 20
© COPYRIGHT 20 BY - ALL RIGHTS RESERVED.

LOC	DIST
GP	00

REVISIONS

P	LTR	DESCRIPTION	DATE	DWN	APVD
	C	REVISED PER ECO-09-022874	20OCT2009	CR	MS
	D	REVISED PER ECO-10-004036	26FEB2010	CJV	MRS
	E	REVISED PER ECO-11-019224	09JAN2012	TX	AC
	F	REVISED PER ECO-12-021462	10DEC2012	TX	AC

1. MATERIAL:
   CAGE ASSEMBLY - NICKEL-SILVER ALLOY.
   EMI SPRINGS - COPPER ALLOY.
   HEATSINK - ALUMINUM.
   HEATSINK CLIP - STAINLESS STEEL.

2. FINISH:
   HEATSINK - ELECTROLESS NICKEL.
   HEATSINK CLIP - PASSIVATE.
   EMI SPRINGS - 0.8um MIN TIN OVER 0.8um MIN NICKEL
   NON PLATED EDGES PERMISSIBLE.

3. MATES WITH SFP MSA COMPLIANT TRANSCEIVERS.

4. PADS AND VIAS CHASSIS GROUND.

5. DATUMS AND BASIC DIMENSIONS ESTABLISHED BY CUSTOMER.

6. MINIMUM PC BOARD THICKNESS:
   SINGLE SIDED = 1.50mm

7. REFERENCE APPLICATION SPEC. 114-13120, HOLE A, FOR RECOMMENDED DRILL HOLE DIAMETER AND PLATING THICKNESS.

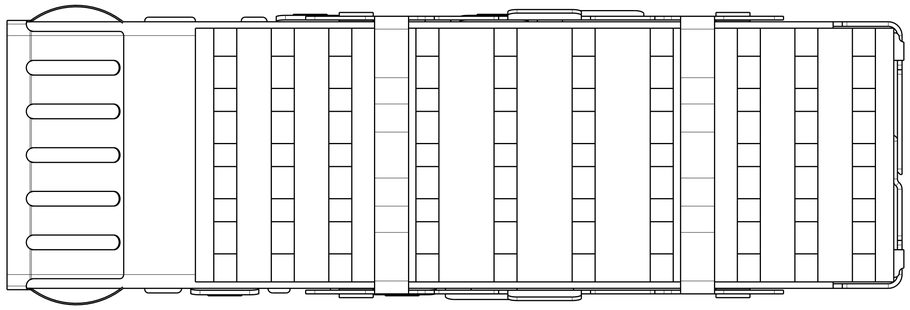

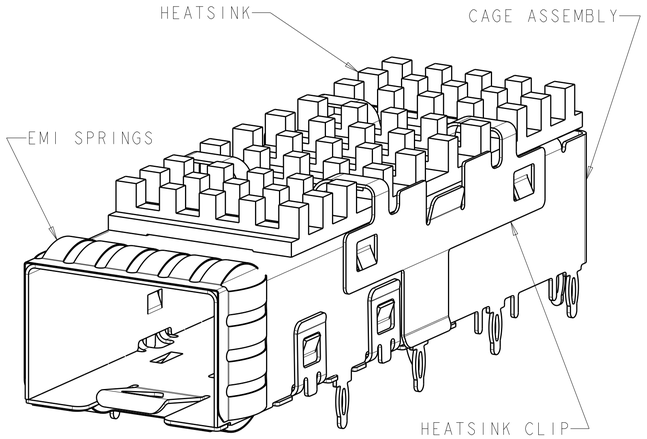

2007277-1
SCALE 5:1

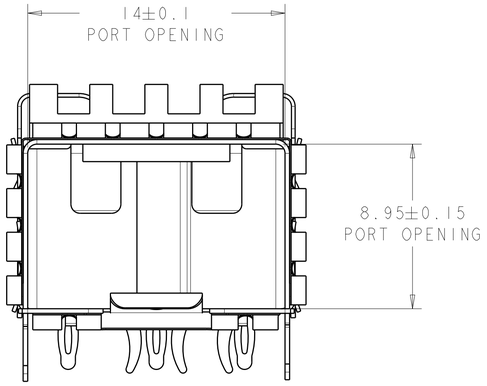

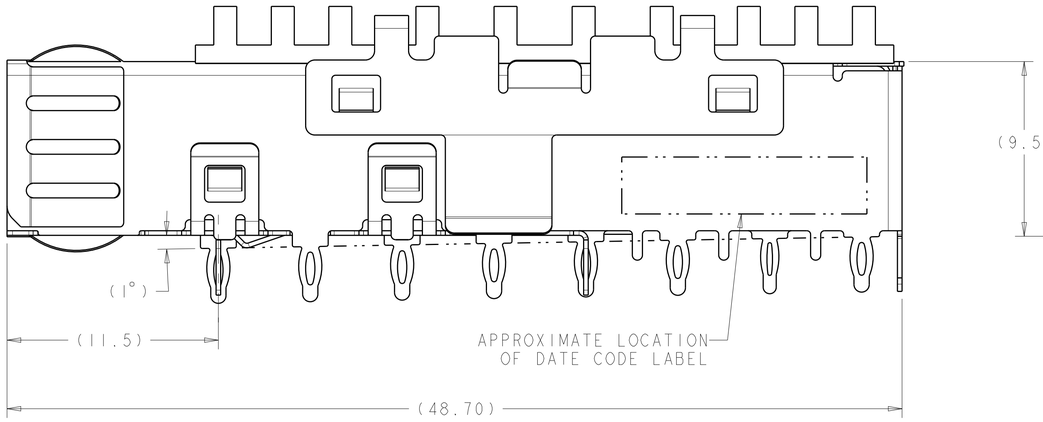

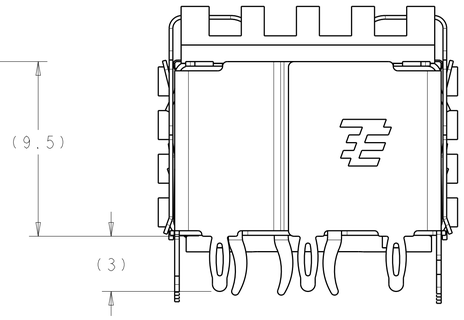

8. REFERENCE APPLICATION SPEC. 114-13120, HOLE C, FOR RECOMMENDED DRILL HOLE DIAMETER AND PLATING THICKNESS.

9. DIMENSIONS APPLIES PRIOR TO INSERTION OF SFP MODULE.

10. CAGE ASSEMBLY, HEATSINK CLIP AND HEATSINK SHIPPED ASSEMBLED.

11. NOTE DELETED

12. REFERENCE APPLICATION SPEC. 114-13120, HOLE B, FOR RECOMMENDED DRILL HOLE DIAMETER AND PLATING THICKNESS.

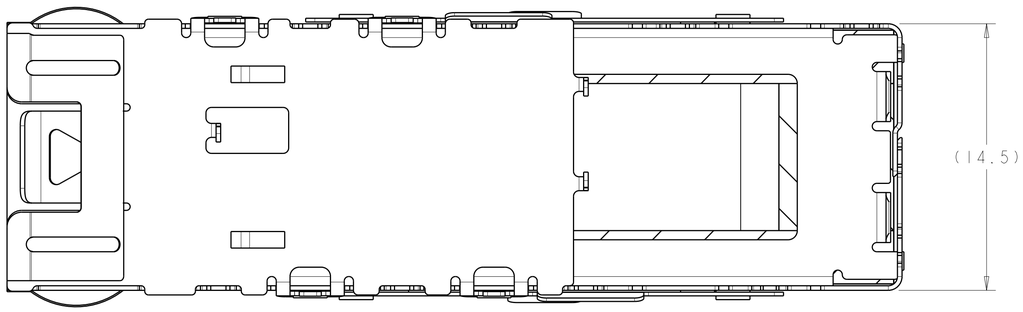

2007277-1
PART NUMBER

THIS DRAWING IS A CONTROLLED DOCUMENT.

DIMENSIONS: mm

TOLERANCES UNLESS OTHERWISE SPECIFIED:
0 PLC ±0.1
1 PLC ±0.1
2 PLC ±0.1
3 PLC ±0.05
4 PLC ±0.05
ANGLES ±

MATERIAL 1
FINISH 2

DWN M. SCHMITT 6AUG2007
CHK M. SCHMITT 6AUG2007
APVD B. WERTZ 6AUG2007
PRODUCT SPEC 108-2364
APPLICATION SPEC 114-13120
WEIGHT -

TE Connectivity

NAME SFP+ 1X1 CAGE ASSEMBLY W/ HEATSINK, PCI, PRESS-FIT EXTERNAL EMI SPRING

SIZE	CAGE CODE	DRAWING NO	RESTRICTED TO
A1	00779	C-2007277	-

Customer Drawing | SCALE 6:1 | SHEET 1 OF 2 | REV F

4805 (3/11)

THIS DRAWING IS UNPUBLISHED. RELEASED FOR PUBLICATION 20
© COPYRIGHT 20 BY - ALL RIGHTS RESERVED.

LOC	DIST
GP	00

REVISIONS

P	LTR	DESCRIPTION	DATE	DWN	APVD
	-	SEE SHEET 1	-	-	-

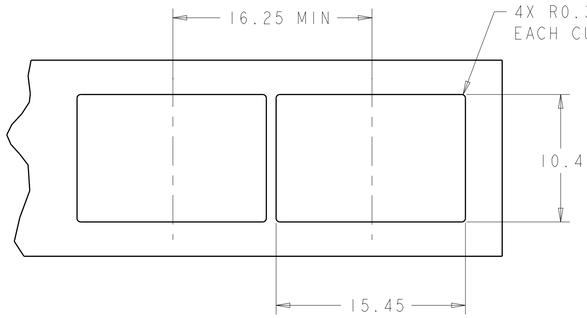

RECOMMENDED BEZEL CUTOUT
SCALE 4:1

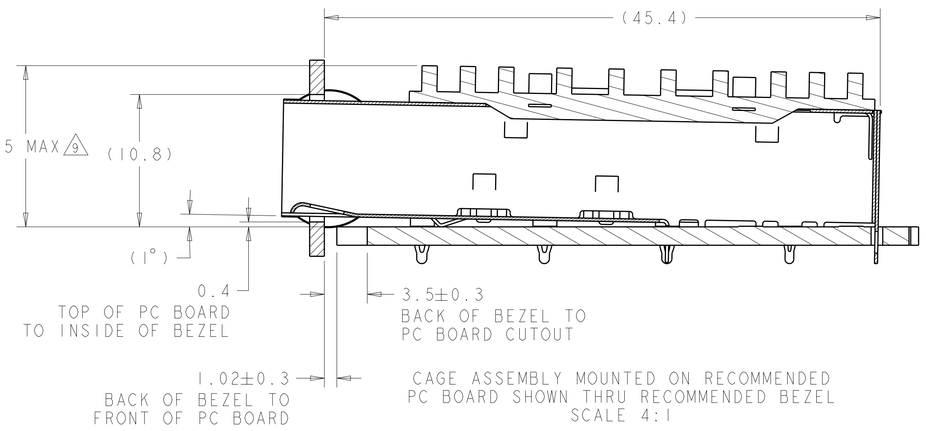

CAGE ASSEMBLY MOUNTED ON RECOMMENDED
PC BOARD SHOWN THRU RECOMMENDED BEZEL
SCALE 4:1

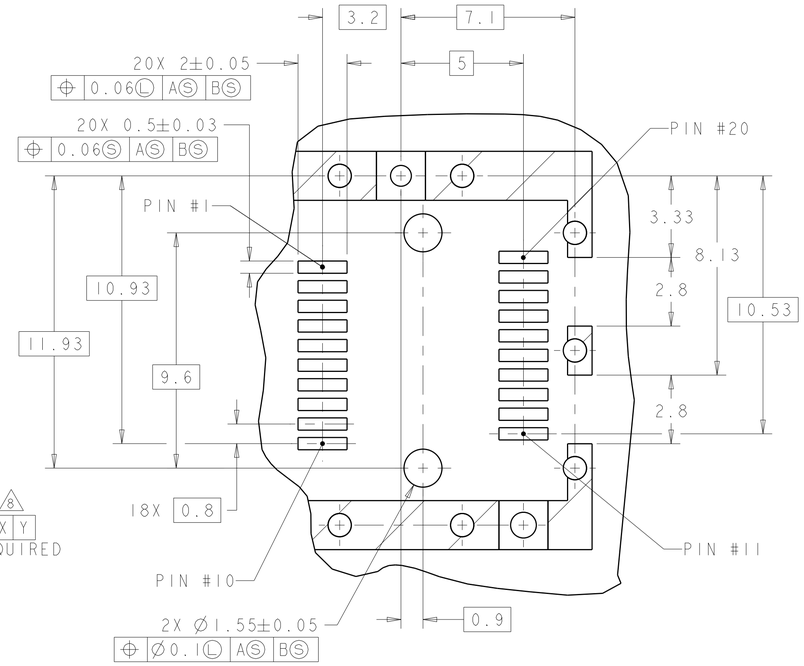

DETAIL A
SCALE 8:1

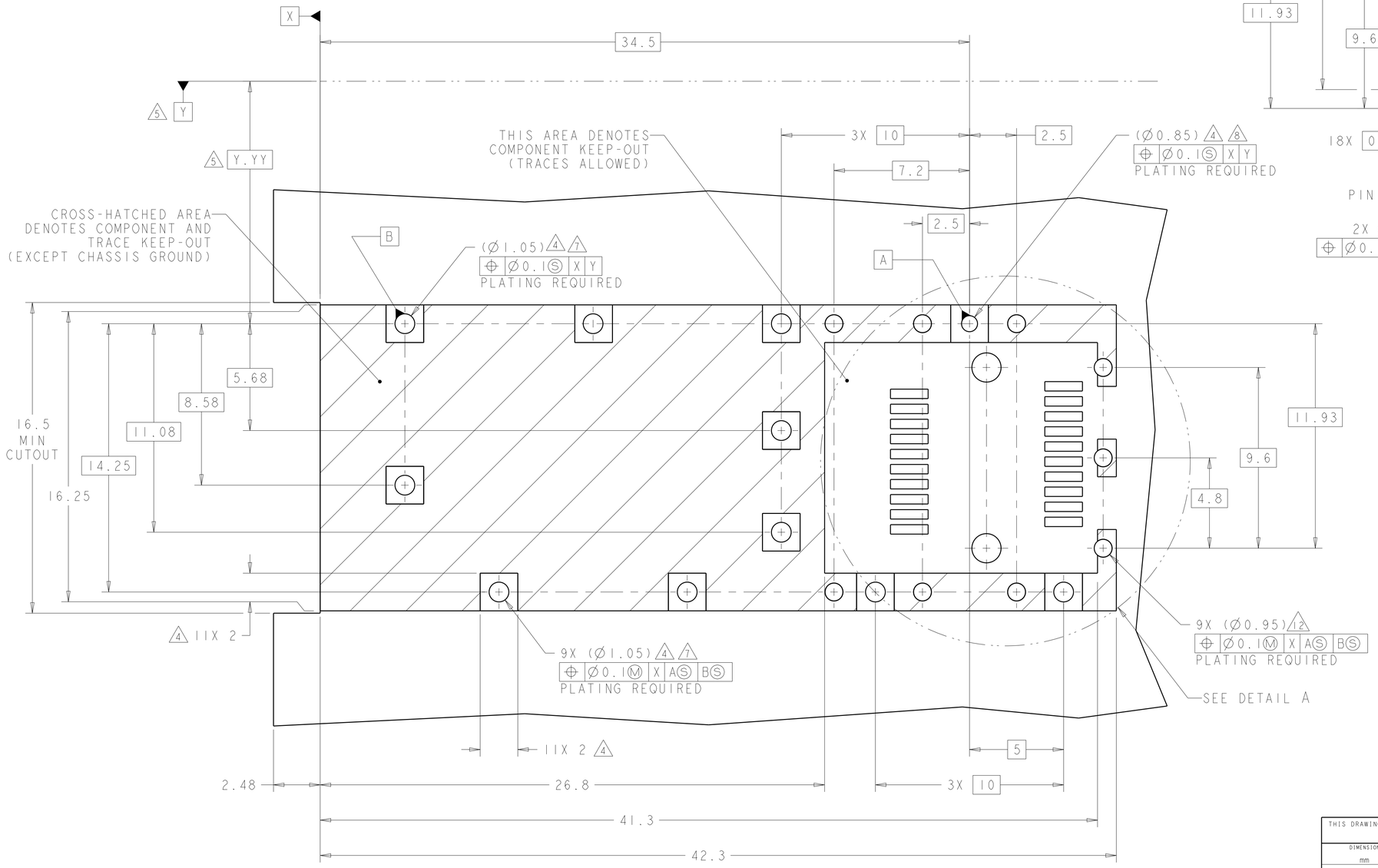

RECOMMENDED PCB LAYOUT
SCALE 8:1

THIS DRAWING IS A CONTROLLED DOCUMENT.

DIMENSIONS: mm

TOLERANCES UNLESS OTHERWISE SPECIFIED:
0 PLC ±0.1
1 PLC ±0.1
2 PLC ±0.1
3 PLC ±0.05
4 PLC ±0.05
ANGLES ±

MATERIAL - -
FINISH - -

DWN	M. SCHMITT	6AUG2007
CHK	M. SCHMITT	6AUG2007
APVD	B. WERTZ	6AUG2007

PRODUCT SPEC 108-2364
APPLICATION SPEC 114-13120
WEIGHT -

TE Connectivity

NAME SFP+ 1X1 CAGE ASSEMBLY W/ HEATSINK, PCI, PRESS-FIT EXTERNAL EMI SPRING

SIZE	CAGE CODE	DRAWING NO	RESTRICTED TO
A1	00779	C-2007277	-

Customer Drawing

SCALE	SHEET	OF	REV
6:1	2	2	F

Компания «ЭлектроПласт» предлагает заключение долгосрочных отношений при поставках импортных электронных компонентов на взаимовыгодных условиях!

Наши преимущества:

- Оперативные поставки широкого спектра электронных компонентов отечественного и импортного производства напрямую от производителей и с крупнейших мировых складов;
- Поставка более 17-ти миллионов наименований электронных компонентов;
- Поставка сложных, дефицитных, либо снятых с производства позиций;
- Оперативные сроки поставки под заказ (от 5 рабочих дней);
- Экспресс доставка в любую точку России;
- Техническая поддержка проекта, помощь в подборе аналогов, поставка прототипов;
- Система менеджмента качества сертифицирована по Международному стандарту ISO 9001;
- Лицензия ФСБ на осуществление работ с использованием сведений, составляющих государственную тайну;
- Поставка специализированных компонентов (Xilinx, Altera, Analog Devices, Intersil, Interpoint, Microsemi, Aeroflex, Peregrine, Syfer, Eurofarad, Texas Instrument, Miteq, Cobham, E2V, MA-COM, Hittite, Mini-Circuits,General Dynamics и др.);

Помимо этого, одним из направлений компании «ЭлектроПласт» является направление «Источники питания». Мы предлагаем Вам помощь Конструкторского отдела:

- Подбор оптимального решения, техническое обоснование при выборе компонента;
- Подбор аналогов;
- Консультации по применению компонента;
- Поставка образцов и прототипов;
- Техническая поддержка проекта;
- Защита от снятия компонента с производства.

Как с нами связаться

Телефон: 8 (812) 309 58 32 (многоканальный)
Факс: 8 (812) 320-02-42
Электронная почта: org@eplast1.ru
Адрес: 198099, г. Санкт-Петербург, ул. Калинина, дом 2, корпус 4, литера А.