FCI CONFIDENTIAL

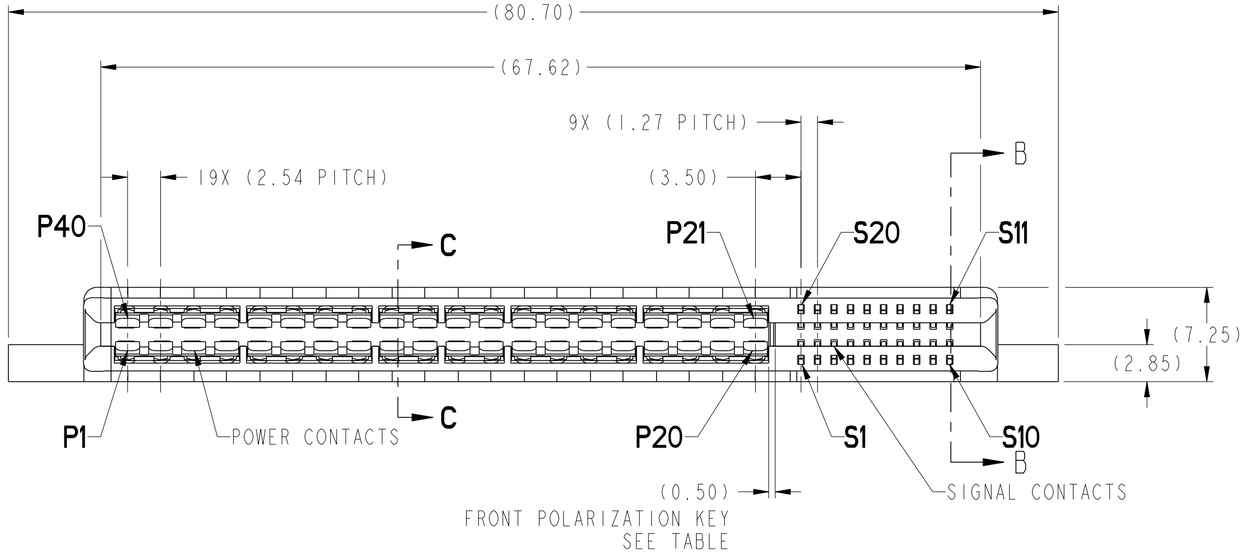

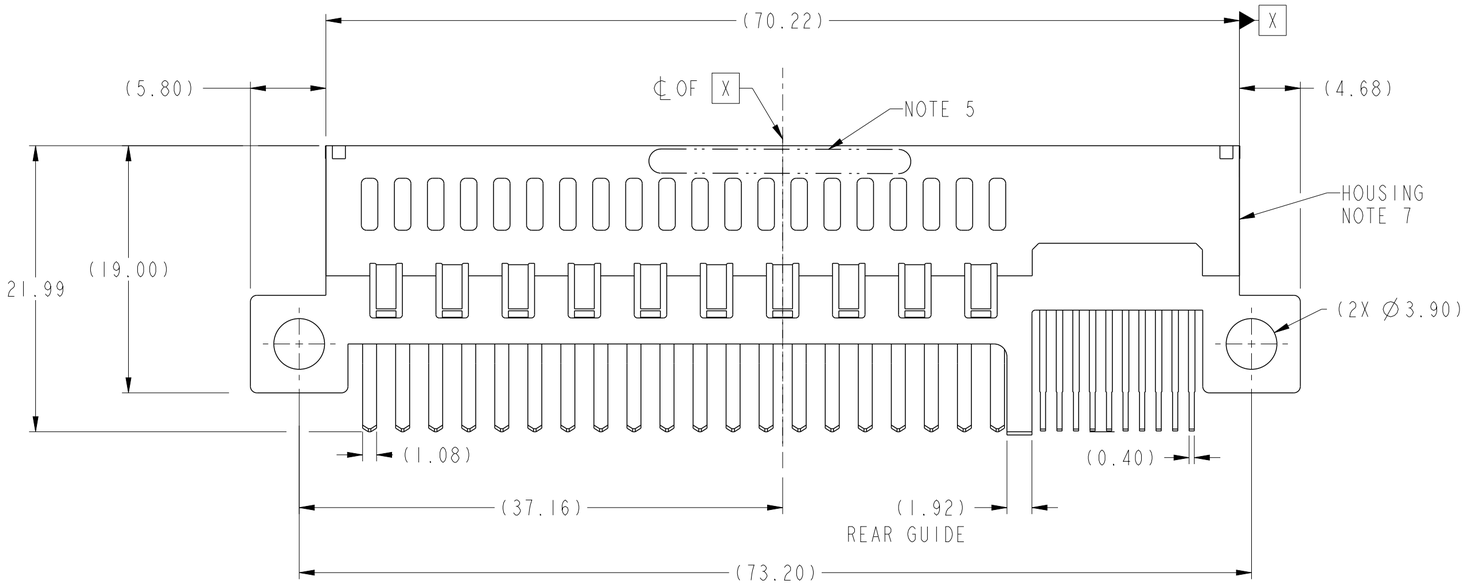

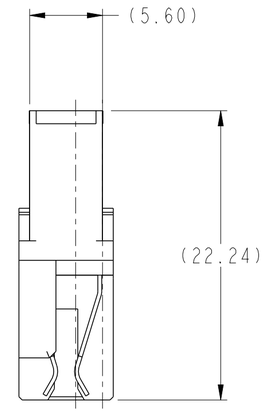

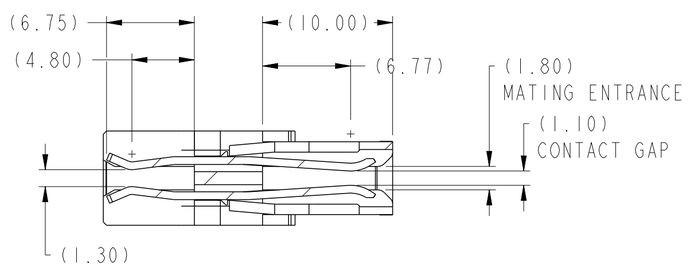

SECTION C-C

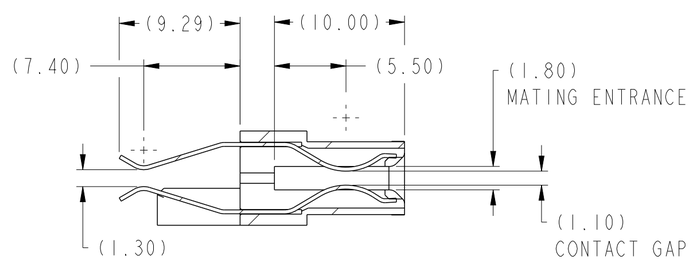

SECTION B-B

rev	ecn no	dr	date
A		HZ	2012-05-31
-	-	-	-
-	-	-	-
-	-	-	-
-	-	-	-
-	-	-	-
-	-	-	-

TOLERANCES UNLESS OTHERWISE SPECIFIED		
	X.	±-
linear	0.X	±0.3
	0.XX	±0.10
	0.XXX	±0.050
	0.XXXX	±-
angular	0°	±2°

tolerance std	-
	ASME Y14.5
surface	-
	ASME Y14.5

material	-
mat code	-
heattreat	-
plating/finish	-
spec ref	-
model name	-
model revision	D

dr	Wei-Long Zhang	2012/04/27
eng	Wei-Long Zhang	2012/05/31
chr	-	-
appr	Pei-Ming Zheng	2012/05/31

projection

MM

size A2 | scale 3:1

ecn no -

product family CARD EDGE | rel level Released

title RECEPTACLE (40P-20S)
HPCE - (STRADDLE MOUNT)

dwg no 10120911 | rev A

www.fci.com | cat. no. - | Product - Customer Drw | sheet 1 of 4

This document is the property of and embodies CONFIDENTIAL and PROPRIETARY information of FCI. No part of the information shown on this document may be used in any way or disclosed to others without the written consent of FCI. Copyright FCI.

Pro/E File - REV C - 2009-06-09

FCI CONFIDENTIAL

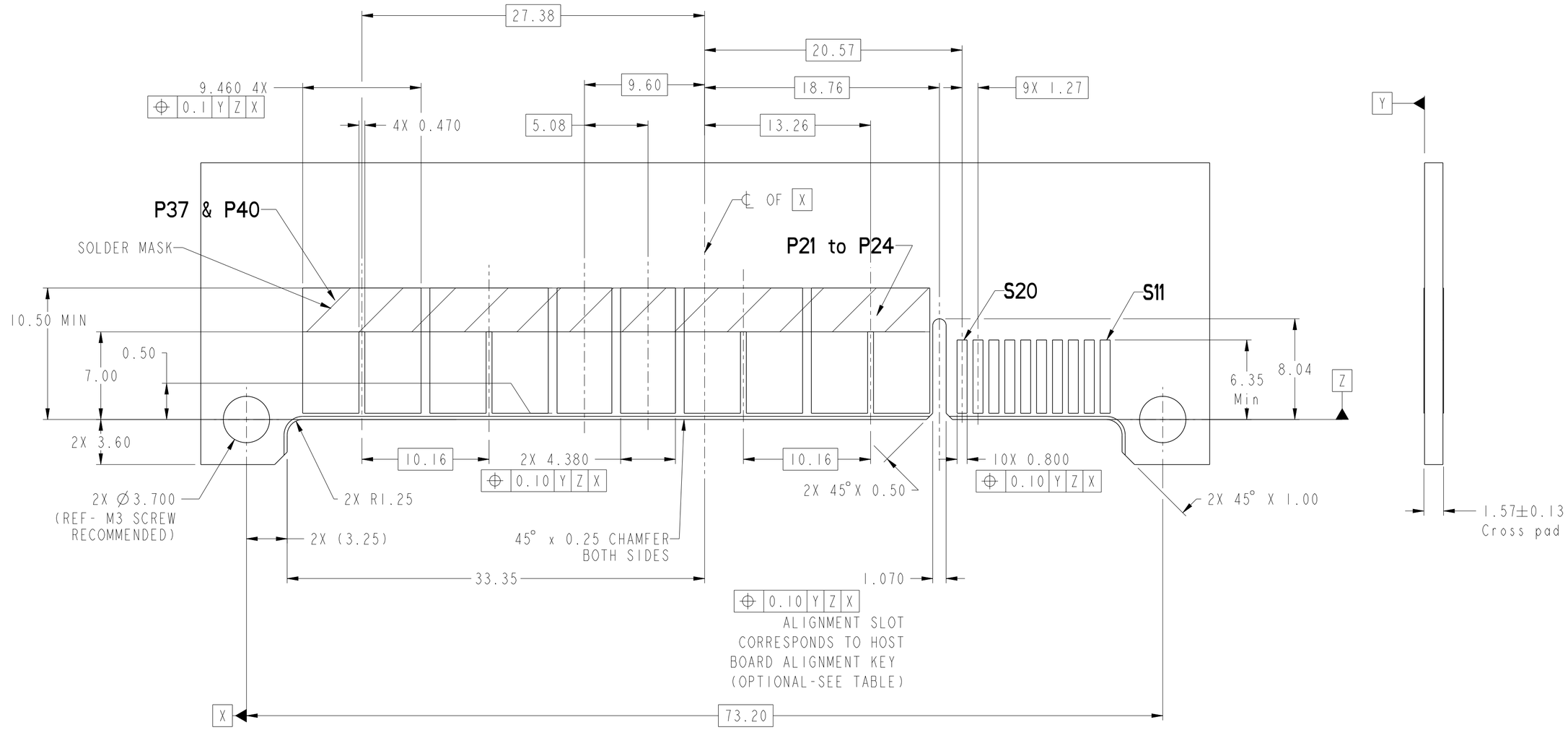

RECOMMENDED PCB LAYOUT
AS VIEWED

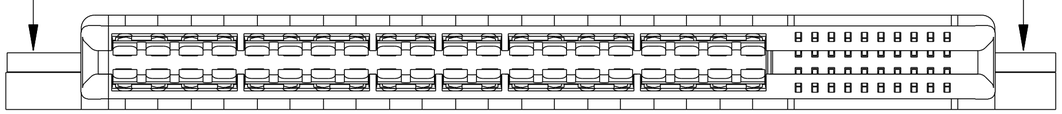

dr	Wei-Long Zhang	2012/04/27	projection	MM	size A2	scale 3:1
eng	Wei-Long Zhang	2012/05/31				
chr	-	-			ecn no	-
appr	Pei-Ming Zheng	2012/05/31	product family	CARD EDGE	rel level	Released
title	RECEPTACLE (40P-20S) HPCE - (STRADDLE MOUNT)		dwg no	10120911	rev	A
www.fci.com	cat. no.	-	Product - Customer Drw		sheet 2 of 4	

This document is the property of and embodies CONFIDENTIAL and PROPRIETARY information of FCI. No part of the information shown on this document may be used in any way or disclosed to others without the written consent of FCI. Copyright FCI.

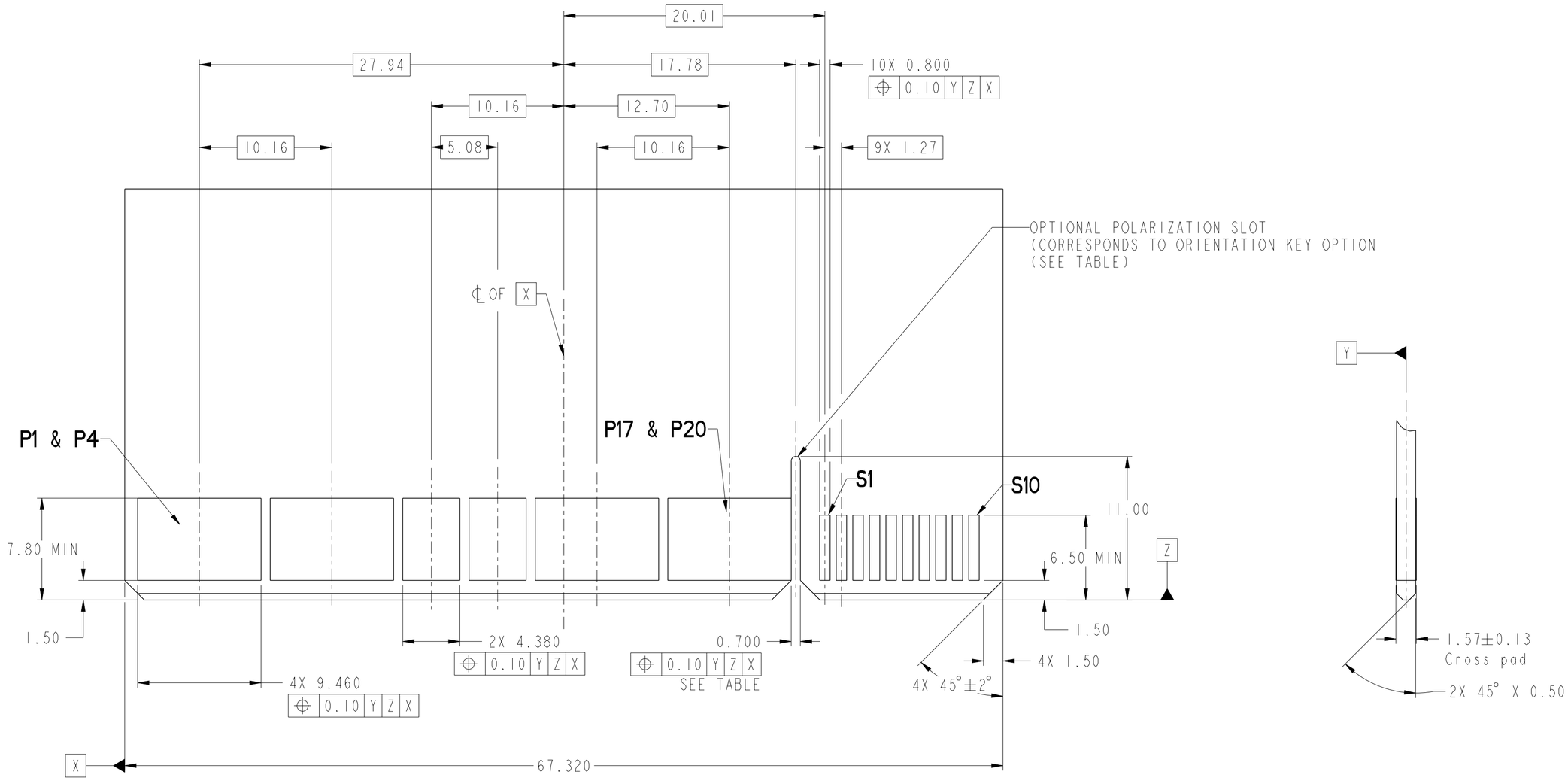

RECOMMENDED MATING BOARD FOOTPRINT

dr	Wei-Long Zhang	2012/04/27	projection	MM	size A2	scale 4:1
eng	Wei-Long Zhang	2012/05/31				
chr	-	-			ecn no	-
appr	Pei-Ming Zheng	2012/05/31	product family	CARD EDGE	rel level	Released
title	RECEPTACLE (40P-20S) HPCE - (STRADDLE MOUNT)				dwg no 10120911	rev A
www.fci.com	cat. no. -		Product - Customer Drw			sheet 3 of 4

FCI CONFIDENTIAL

This document is the property of and embodies CONFIDENTIAL and PROPRIETARY information of FCI. No part of the information shown on this document may be used in any way or disclosed to others without the written consent of FCI. Copyright FCI.

PART NUMBER	FEATURE C HOST BOARD ALIGNMENT KEY (SEE NOTE 8)	FEATURE A MOUNTING EARS	FEATURE B FRONT POLARIZATION KEY
10120911-001LF	YES	YES	NO
10120911-002LF		YES	YES
10120911-003LF		NO	NO
10120911-004LF		NO	YES
10120911-005LF	NO	YES	NO
10120911-006LF		YES	YES
10120911-007LF		NO	NO
10120911-008LF		NO	YES

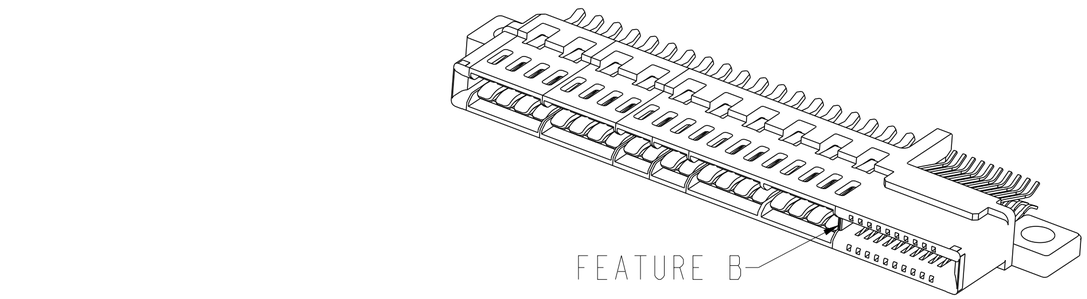

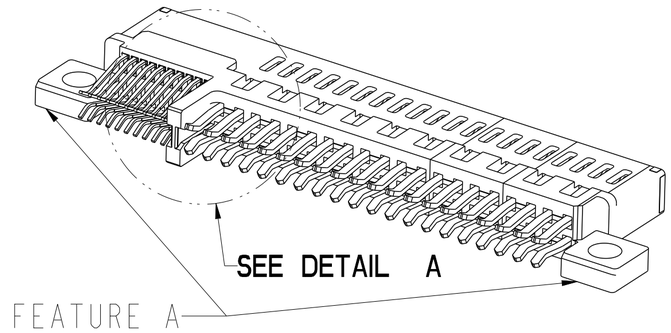

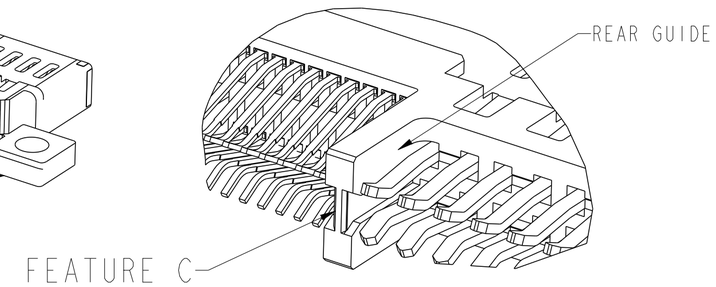

DETAIL A
SCALE 4:1

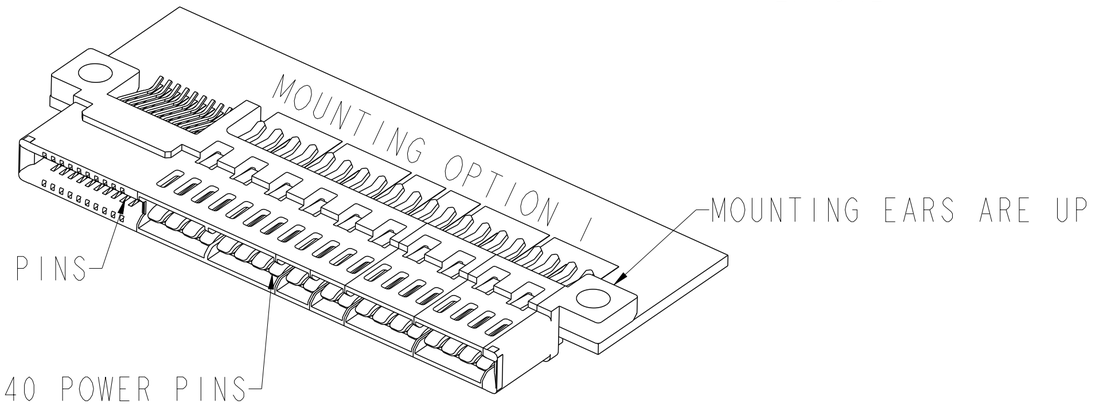

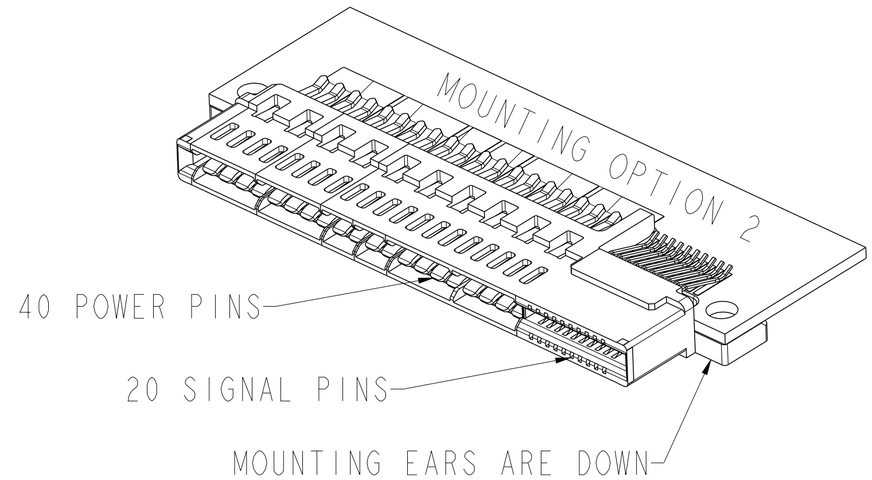

NOTES:

1. CONNECTOR MATERIALS:

   HOUSING: HIGH TEMPERATURE THERMAL PLASTIC, BLACK
   UL 94V-0 COMPLIANT
   CONTACTS: HIGH PERFORMANCE COPPER ALLOY.

2. CONTACT FINISH REF. GS-12-604 SECTION 5.2.

3. PRODUCT SPECIFICATION: GS-12-604.

4. APPLICATION SPECIFICATION: GS-20-128.

5. PRODUCT MARKING (FCI - PART NUMBER & DATE CODE) ON HOUSING IN AREA SHOWN.

6. PACKAGING MEETS FCI SPECIFICATION GS-14-937.

7. HOUSING COMPONENT WILL WITHSTAND EXPOSURE TO 260°C PEAK TEMPERATURE FOR 60 SECONDS IN A CONVECTION, INFRA-RED, OR VAPOR PHASE REFLOW OVEN.

8. HOST BOARD ALIGNMENT KEY IS RECOMMENDED TO ENSURE PROPER ALIGNMENT OF SOLDER TAILS WITH HOST BOARD PADS.

dr	Wei-Long Zhang	2012/04/27	projection	MM	size A2 / scale 4:1
eng	Wei-Long Zhang	2012/05/31			ecn no -
chr	-	-			
appr	Pei-Ming Zheng	2012/05/31	product family	CARD EDGE	rel level Released
title	RECEPTACLE (40P-20S) HPCE - (STRADDLE MOUNT)		dwg no	10120911	rev A
www.fci.com	cat. no. -		Product - Customer Drw		sheet 4 of 4

FCI CONFIDENTIAL

This document is the property of and embodies CONFIDENTIAL and PROPRIETARY information of FCI. No part of the information shown on this document may be used in any way or disclosed to others without the written consent of FCI. Copyright FCI.

Pro/E File - REV C - 2009-06-09

Компания «ЭлектроПласт» предлагает заключение долгосрочных отношений при поставках импортных электронных компонентов на взаимовыгодных условиях!

Наши преимущества:

- Оперативные поставки широкого спектра электронных компонентов отечественного и импортного производства напрямую от производителей и с крупнейших мировых складов;
- Поставка более 17-ти миллионов наименований электронных компонентов;
- Поставка сложных, дефицитных, либо снятых с производства позиций;
- Оперативные сроки поставки под заказ (от 5 рабочих дней);
- Экспресс доставка в любую точку России;
- Техническая поддержка проекта, помощь в подборе аналогов, поставка прототипов;
- Система менеджмента качества сертифицирована по Международному стандарту ISO 9001;
- Лицензия ФСБ на осуществление работ с использованием сведений, составляющих государственную тайну;
- Поставка специализированных компонентов (Xilinx, Altera, Analog Devices, Intersil, Interpoint, Microsemi, Aeroflex, Peregrine, Syfer, Eurofarad, Texas Instrument, Miteq, Cobham, E2V, MA-COM, Hittite, Mini-Circuits,General Dynamics и др.);

Помимо этого, одним из направлений компании «ЭлектроПласт» является направление «Источники питания». Мы предлагаем Вам помощь Конструкторского отдела:

- Подбор оптимального решения, техническое обоснование при выборе компонента;
- Подбор аналогов;
- Консультации по применению компонента;
- Поставка образцов и прототипов;
- Техническая поддержка проекта;
- Защита от снятия компонента с производства.

Как с нами связаться

Телефон: 8 (812) 309 58 32 (многоканальный)
Факс: 8 (812) 320-02-42
Электронная почта: org@eplast1.ru
Адрес: 198099, г. Санкт-Петербург, ул. Калинина, дом 2, корпус 4, литера А.