Honeywell

Interactive Catalog Replaces Catalog Pages

Honeywell Sensing and Control has replaced the PDF product catalog with the new Interactive Catalog. The Interactive Catalog is a power search tool that makes it easier to find product information. It includes more installation, application, and technical information than ever before.

CHECK THIS OUT!
Sensing and Control
Interactive Catalog...

Click this icon to try the new Interactive Catalog.

Sensing and Control
Honeywell Inc.
11 West Spring Street
Freeport, Illinois 61032

Basic Switches

Auxiliary Actuators Standard Basic

FEATURES

- Additional overtravel
- Quick, easy installation
- Corrosion resistance
- MIL-S-8805 listed units

NOTE: Switches shown are not included with the actuator. All actuators are for use with pin plunger types only except catalog listing JR.

GENERAL INFORMATION

Auxiliary actuators adapt the plunger-type standard basic switches to many application needs. Auxiliary actuators minimize the need for a large inventory of switch types. Actuators and switches are sold as separate items and must be ordered separately. Mounting hardware is furnished with the actuator.

Characteristics:
O.T. — Overtravel;
O.P. — Operating Position;
F.P. — Free Position.

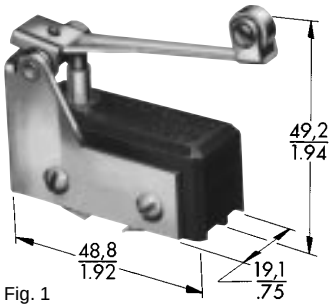

Fig. 1

ORDER GUIDE

Description	Catalog Listing	Use Only With	O.T. min. mm inches	O.P.* mm inches	F.P. max. mm inches
Roller lever for "S" plunger type BZ and DT switches only. Permits cam operation.	**JR**	**BZ DT**	**11.1 .437**	**44,45±3,18 1.75±.125**	

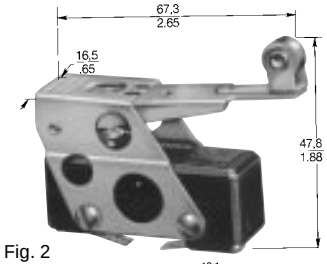

Fig. 2

Adjustable roller lever. Tang on top of actuator can be bent to adjust O.P. and F.P.	**AD5721R (8805/59) AN3169-1**	BZ BM	11,1 **.437** approx.	31,75-41,15 **1.25-1.62**	39,6-43,7 **1.56-1.72**
	ADA3721R	BA BE	9,53 **.375** approx.	40,48 **1.594** approx.	43,03 **1.812**
	ADD3721R	DT MT	9,53 **.375** approx.	39,6 **1.562** approx.	46,03 **1.812**

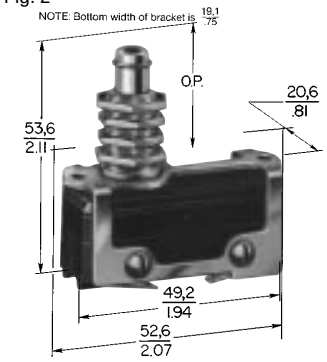

Fig. 3

Straight plunger. Panel mount.	**MC2711 (8805/59) AN3168-2**	BZ BM	4,78 **.188**	27,79 **.188**	29,4 **1.156**
	MCA2711	BA BE	3,96 **.156**	28,17 **1.109**	30,18 **1.188**
	MCD2711	DT MT	3,58 **.141**	27,79 **1.094**	30,18 **1.188**

Dimensions shown are for reference only.

Except where stated * ±1,14 mm ±.045 in.

Basic Switches

Auxiliary Actuators Standard Basics

Fig. 4

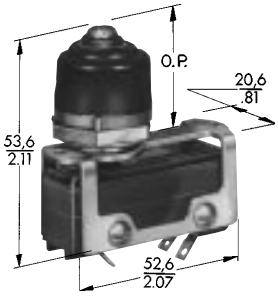

ORDER GUIDE

Description	Catalog Listing	Use Only With	O.T. min. mm Inches	O.P.* mm Inches	F.P. max. mm Inches
Sealed straight plunger. Panel mount. Elastomer seal boot keeps out liquid splash and dirt. Furnished unassembled.	**MC2711H**	BZ BM	4,78 **.188**	28,98 **1.141**	29,4 **1.156**
	MCA2711H	BA BE	4,37 **.172**	27,38±0,76 **1.078±.030**	29,56 **1.156**
	MCD2711H	DT MT	3.58 **.141**	27,79 **1.094**	30,18 **1.188**

Fig. 5

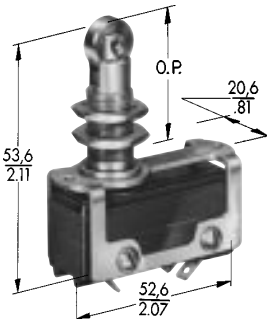

Roller plunger. Panel mount. Roller parallel to long axis of the switch.	**MD3211Q**	BZ BM	3,18 **.125** approx.	35,7 **1.406**	37,69 **1.484**
	MDA3711Q	BA BE	3,18 **.125**	36,12 **1.422**	37,69 **1.484**
	MD3211Q	DT MT	3,18 **.125**	35,7 **1.406**	37,69 **1.484**

Fig. 6

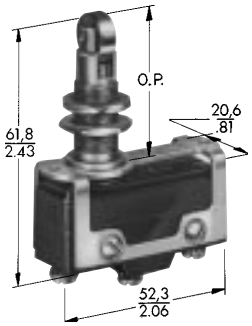

Cross roller plunger. Panel mount. Roller perpendicular to long axis of the switch.	**MD3211Q1**	BZ BM	3,18 **.125** approx.	35,7 **1.406**	37,69 **1.484**
	MDA3711Q1	BA BE	3,18 **.125**	36,12 **1.422**	37,69 **1.484**
	MD3211Q1	DT MT	3,18 **.125**	35,7 **1.406**	37,69 **1.484**

Fig. 7

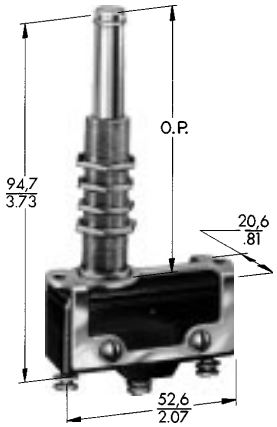

High overtravel plunger. Panel mount.	**MC7711 (8805/58) AN3167-1**	BZ BM	20,62 **.812**	69,1 **2.719**	70,64 **2.781**
	MCA7711	BA BE	19,84 **.781**	69,44 **2.734**	71,42 **2.812**
	MCD7711	DT MT	18,26 **.719**	69,1 **2.719**	71,42 **2.812**

Except where stated* ±1,14 mm
±.045 in.

Компания «ЭлектроПласт» предлагает заключение долгосрочных отношений при поставках импортных электронных компонентов на взаимовыгодных условиях!

Наши преимущества:

- Оперативные поставки широкого спектра электронных компонентов отечественного и импортного производства напрямую от производителей и с крупнейших мировых складов;
- Поставка более 17-ти миллионов наименований электронных компонентов;
- Поставка сложных, дефицитных, либо снятых с производства позиций;
- Оперативные сроки поставки под заказ (от 5 рабочих дней);
- Экспресс доставка в любую точку России;
- Техническая поддержка проекта, помощь в подборе аналогов, поставка прототипов;
- Система менеджмента качества сертифицирована по Международному стандарту ISO 9001;
- Лицензия ФСБ на осуществление работ с использованием сведений, составляющих государственную тайну;
- Поставка специализированных компонентов (Xilinx, Altera, Analog Devices, Intersil, Interpoint, Microsemi, Aeroflex, Peregrine, Syfer, Eurofarad, Texas Instrument, Miteq, Cobham, E2V, MA-COM, Hittite, Mini-Circuits,General Dynamics и др.);

Помимо этого, одним из направлений компании «ЭлектроПласт» является направление «Источники питания». Мы предлагаем Вам помощь Конструкторского отдела:

- Подбор оптимального решения, техническое обоснование при выборе компонента;
- Подбор аналогов;
- Консультации по применению компонента;
- Поставка образцов и прототипов;
- Техническая поддержка проекта;
- Защита от снятия компонента с производства.

Как с нами связаться

Телефон: 8 (812) 309 58 32 (многоканальный)
Факс: 8 (812) 320-02-42
Электронная почта: org@eplast1.ru
Адрес: 198099, г. Санкт-Петербург, ул. Калинина, дом 2, корпус 4, литера А.